DIESE ZEICHNUNG WIRD FIRMA _____ ÜBERLASSEN AUF GRUND DER VEREINBARUNG VOM _____

DIESES DOKUMENT UNTERLIEGT NICHT DEM ÄNDERUNGSDIENST

ÄNDERUNGEN DIE DEM TECHNISCHEN FORTSCHRITT DIENEN, BEHALTEN WIR UNS VOR

VERTRAULICH

UNVERÖFFENTLICHTE ZEICHNUNG. ALLE RECHTE VORBEHALTEN. VERVIELFÄLTIGUNG UND WEITERGABE NUR MIT GENEHMIGUNG DURCH AMP DEUTSCHLAND GMBH

ZEICHNUNG GESCHÜTZT DURCH ©COPYRIGHT 1994 AMP DEUTSCHLAND GMBH ALLE RECHTE VORBEHALTEN

REV.	ÄNDERUNG	DATUM	NAME
E	Ueberfeder modifiziert	05.01.06	K.F./C.G.
F	DOVE TAIL ADDED / Schwalbenschwanz eingefuegt	27.07.06	C.H./C.G.
G	DRAWING ADAPTED / Zeichnung angepasst	13.08.07	Abr/C.G.

NUMMER 962952

VERWENDET FÜR –

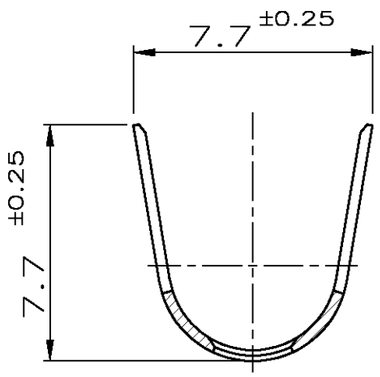

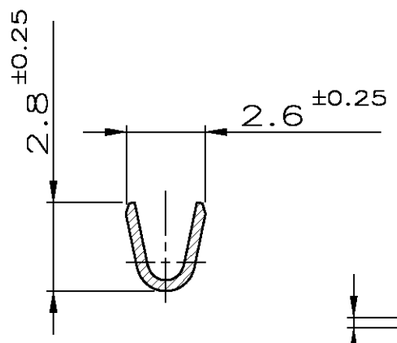

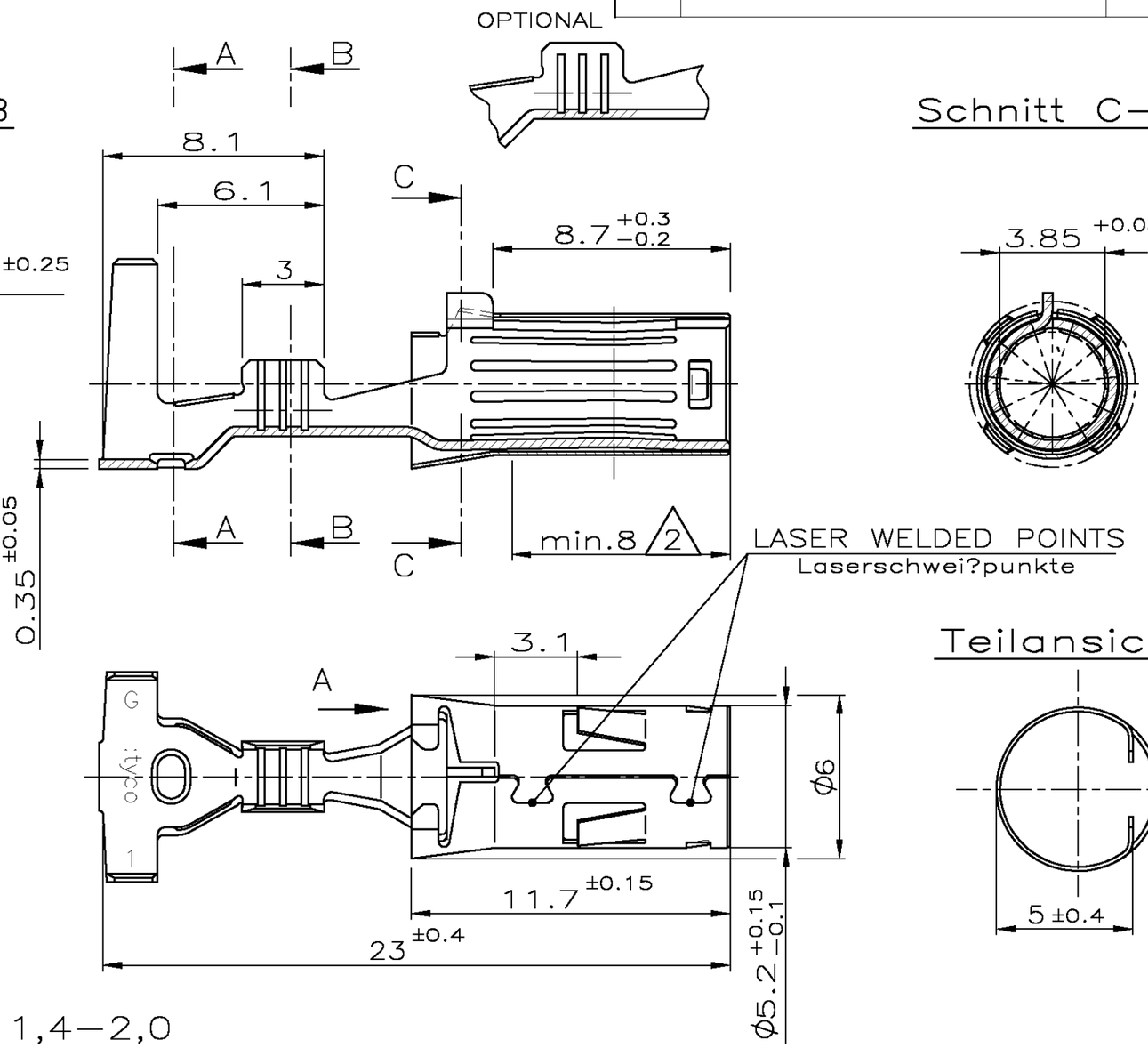

NOTES:
Bemerkungen

1. 1–3µm Sn.
   1–3µm Sn.
2. 3–4µm GALVANIC Ag.
   REST GALV. Sn (1–3µm)
   3–4µm galvanisch Ag.
   Rest galv. Sn (1–3µm)
3. PRODUCT SPEC. 108–18472
   Produktspez.
4. APPLICATION SPEC. (114–18118)
   Verarbeitungsspez.
5. WIRE RANGE (mm²): 0,5–1
   Drahtgroessenbereich
6. INSULATION RANGE FOR SWS ϕ6 (mm): 1,4–2,0
   Isolationsbereich für EDS ϕ6

	BESTELL–NR.	REV	STÜCK	BENENNUNG EINZELTEIL	WERKSTOFF	OBERFLÄCHE / FARBE
obsolete	~~0-962952-4~~	~~D~~		~~Kontaktbuchse~~	~~CuFe2~~	~~vorverzinnt~~
2	0-962952-2	G		Kontaktbuchse	CuNiSi	vorversilbert
1	0-962952-1	G	–	Kontaktbuchse	CuNiSi	vorverzinnt

GEZ. 02.02.1995 E.Palmie'

GEPR. 02.02.1995 H.Lutsch

ZEICHNUNG GÜLTIG AB KW26|01

Tyco Electronics — AMP DEUTSCHLAND GmbH, D–63225 Langen

BENENNUNG: ϕ4mm Kontaktbuchse EINZELDICHTUNGSSYSTEM

K

NOT the LATEST REVISION

NICHT TOLERIERTE MASSE: ± 0.2 mm, ± 1.5°

FORMAT: A3

ZEICHNUNGS–NR.: 962952

MASSTAB: 5:1

BLATT: 1 VON 1

REV.: G

CAD–ORIGINAL ZEICHNUNG NICHT ÄNDERN

LOC A|

DIST –

WAR NR. –

PASSEND ZU –

AMP–EN–546 REV 10–90

Translated 070313.114801 (YYMMDD.HHMMSS) from Computervision, Inc., Medusa Revision 12.2.5T

ООО «ЛайфЭлектроникс» “LifeElectronics” LLC

ИНН 7805602321 КПП 780501001 Р/С 40702810122510004610 ФАКБ "АБСОЛЮТ БАНК" (ЗАО) в г.Санкт-Петербурге К/С 30101810900000000703 БИК 044030703

Компания «Life Electronics» занимается поставками электронных компонентов импортного и отечественного производства от производителей и со складов крупных дистрибьюторов Европы, Америки и Азии.

С конца 2013 года компания активно расширяет линейку поставок компонентов по направлению коаксиальный кабель, кварцевые генераторы и конденсаторы (керамические, пленочные, электролитические), за счёт заключения дистрибьюторских договоров

Мы предлагаем:

- *Конкурентоспособные цены и скидки постоянным клиентам.*
- *Специальные условия для постоянных клиентов.*
- *Подбор аналогов.*
- *Поставку компонентов в любых объемах, удовлетворяющих вашим потребностям.*

- *Приемлемые сроки поставки, возможна ускоренная поставка.*
- *Доставку товара в любую точку России и стран СНГ.*
- *Комплексную поставку.*
- *Работу по проектам и поставку образцов.*
- *Формирование склада под заказчика.*

- *Сертификаты соответствия на поставляемую продукцию (по желанию клиента).*
- *Тестирование поставляемой продукции.*
- *Поставку компонентов, требующих военную и космическую приемку.*
- *Входной контроль качества.*
- *Наличие сертификата ISO.*

В составе нашей компании организован Конструкторский отдел, призванный помогать разработчикам, и инженерам.

Конструкторский отдел помогает осуществить:

- *Регистрацию проекта у производителя компонентов.*
- *Техническую поддержку проекта.*
- *Защиту от снятия компонента с производства.*
- *Оценку стоимости проекта по компонентам.*
- *Изготовление тестовой платы монтаж и пусконаладочные работы.*

Тел: +7 (812) 336 43 04 (многоканальный)
Email: org@lifeelectronics.ru

www.lifeelectronics.ru