| REVISIONS | | | |
|---|---|---|---|
| REV | DESCRIPTION | DATE | APPROVED |
| $01_1$ | REVISED PER ECN 95-0183-1 | 4/28/95 | M.Y. |

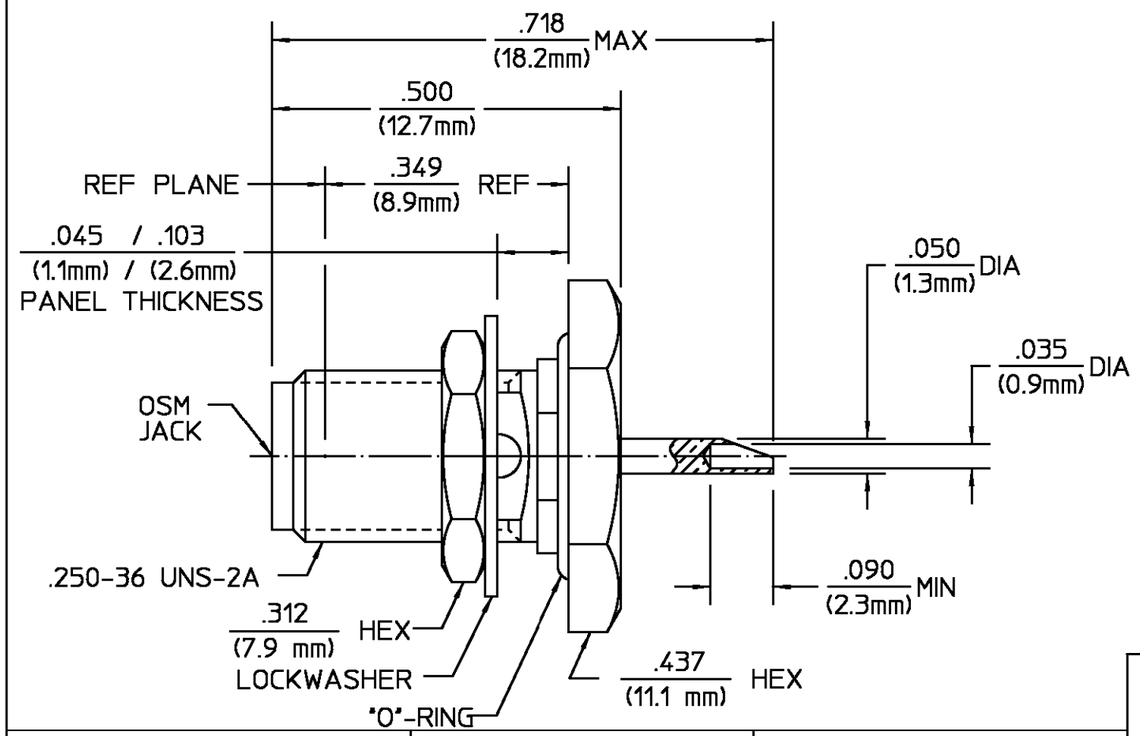


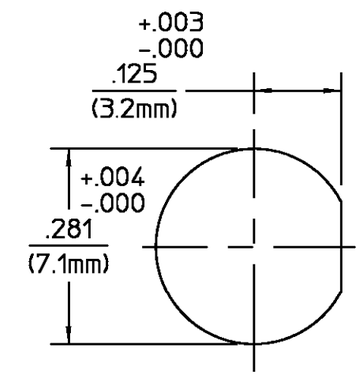


RECOMMENDED MOUNTING HOLE

| ELECTRICAL | |
|---|---|
| Nominal Impedance (Ohms) | 50 |
| Frequency Range (GHz) | Not Rated |
| Volt Rating (VRMS MAX) | |
| @ Sea Level | 335 |
| VSWR | N/A |
| Insertion Loss (dB MAX) | N/A |
| RF Leakage (dB MIN) | N/A |
| Corona, 70,000 Ft (VRMS MIN) | 250 |
| Dielectric Withstanding Voltage | |
| (VRMS MIN) @ Sea Level | 1,000 |
| Contact Resistance (Milliohms MAX) | |
| Center Contact | 3.0 |
| Outer Contact | 2.0 |
| Cable to Housing | N/A |
| RF High Potential @ Sea Level | |
| (VRMS MIN @ 5 MHz) | 670 |
| I.R.(Megohms MIN) | 5,000 |

| MECHANICAL | |
|---|---|
| Interface Dimensions MIL-STD-348A, | |
| Fig. | 310.2 |
| Recommended Mating | |
| Torque | 7-10 in-lbs |
| Mating Characteristics: | |
| Insertion (MAX Lbs) | 3.0 |
| Withdrawal (MIN Oz) | 1.0 |
| Force to Engage and | |
| Disengage (In-Lbs MAX) | 2.0 |
| Center Contact Captivation | |
| Axial (Lbs MIN) | 6.0 |
| Radial (In-Oz MIN) | 4.0 |
| Cable Retention | |
| Axial Force (Lbs) | N/A |
| Torque (In-Oz) | N/A |
| Weight (Grams) | TBD |

| ENVIRONMENTAL |
|---|
| Temperature Rating -65°C to +105°C |
| Vibration MIL-STD-1344, Method 2005, Condition IV. |
| Shock MIL-STD-1344, Method 2004, Condition G. |
| Thermal Shock MIL-STD-1344, Method 1003, Condition A. Except High Temp +85°C. |
| Humidity MIL-STD-1344, Method 1002, Type II |
| Corrosion - MIL-STD-1344, Method 1001, Condition B |

| COMPONENT | MATERIAL | FINISH |
|---|---|---|
| HOUSING<br>MOUNTING NUT<br>LOCKWASHER | STAINLESS STEEL PER ASTM-A484 AND ASTM-A582, TYPE 303 | PASSIVATE PER ASTM-A380 |
| DIELECTRIC | TFE FLUOROCARBON PER ASTM-D-1457 | N/A |
| CENTER CONTACT | BERYLLIUM COPPER PER ASTM B 196, ALLOY C17300, CONDITION H | GOLD PLATE PER MIL-G-45204 OVER COPPER PLATE PER MIL-C-14550 |
| "O" - RING | SILICONE RUBBER PER ZZ-R-765 | N/A |

UNLESS OTHERWISE SPECIFIED DIMENSIONS ARE IN INCHES
TOLERANCE ON
FRAC. ± 1/64 DEC. ±.005 ANGLES ± 1°

DRAWN BY M.Y. DATE 12/1/92
CHECKED BY
APP'D BY 12/3/92

AMP

*AMP Incorporated*
140 Fourth Avenue
Waltham, MA 02451-7599

These drawings and specifications are the property of M/A-COM Incorporated and shall not be reproduced or copied or used in whole or in part as the basis for the manufacture or sale of item(s) without written permission.

USE ASS'Y PROCEDURE

NO. A.P. N/A

TITLE
OSM BULKHEAD FEEDTHRU JACK RECEPTACLE SOLDER PORT TERMINAL

| SIZE | CODE IDENT NO. | | REV |
|---|---|---|---|
| B | 26805 | 2056-8011-92 | $01_1$ |
| SCALE 5 : 1 | | | SHEET 1 OF 1 |

CUSTOMER DRAWING

AMP PART # 1053118-1
SHEET 1 OF 1 REV A

ООО «ЛайфЭлектроникс» “LifeElectronics” LLC

ИНН 7805602321 КПП 780501001 Р/С 40702810122510004610 ФАКБ "АБСОЛЮТ БАНК" (ЗАО) в г.Санкт-Петербурге К/С 30101810900000000703 БИК 044030703

*Компания «Life Electronics» занимается поставками электронных компонентов импортного и отечественного производства от производителей и со складов крупных дистрибьюторов Европы, Америки и Азии.*

*С конца 2013 года компания активно расширяет линейку поставок компонентов по направлению коаксиальный кабель, кварцевые генераторы и конденсаторы (керамические, пленочные, электролитические), за счёт заключения дистрибьюторских договоров*

*Мы предлагаем:*

- *Конкурентоспособные цены и скидки постоянным клиентам.*
- *Специальные условия для постоянных клиентов.*
- *Подбор аналогов.*
- *Поставку компонентов в любых объемах, удовлетворяющих вашим потребностям.*

- *Приемлемые сроки поставки, возможна ускоренная поставка.*
- *Доставку товара в любую точку России и стран СНГ.*
- *Комплексную поставку.*
- *Работу по проектам и поставку образцов.*
- *Формирование склада под заказчика.*

- *Сертификаты соответствия на поставляемую продукцию (по желанию клиента).*
- *Тестирование поставляемой продукции.*
- *Поставку компонентов, требующих военную и космическую приемку.*
- *Входной контроль качества.*
- *Наличие сертификата ISO.*

*В составе нашей компании организован Конструкторский отдел, призванный помогать разработчикам, и инженерам.*

*Конструкторский отдел помогает осуществить:*

- *Регистрацию проекта у производителя компонентов.*
- *Техническую поддержку проекта.*
- *Защиту от снятия компонента с производства.*
- *Оценку стоимости проекта по компонентам.*
- *Изготовление тестовой платы монтаж и пусконаладочные работы.*

*Тел: +7 (812) 336 43 04 (многоканальный)*
*Email: org@lifeelectronics.ru*

***www.lifeelectronics.ru***