THIS COPY IS PROVIDED ON A RESTRICTED BASIS AND IS NOT TO BE USED IN ANY WAY DETRIMENTAL TO THE INTERESTS OF PANDUIT CORP.

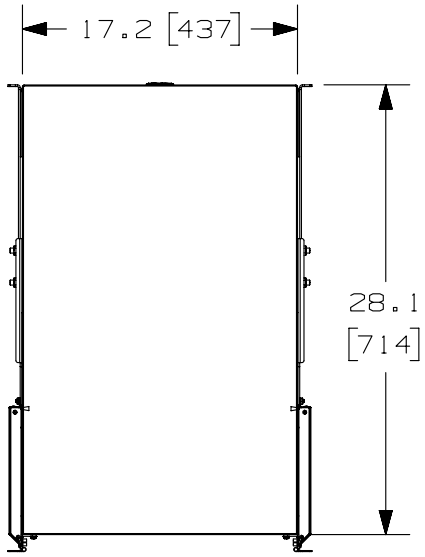

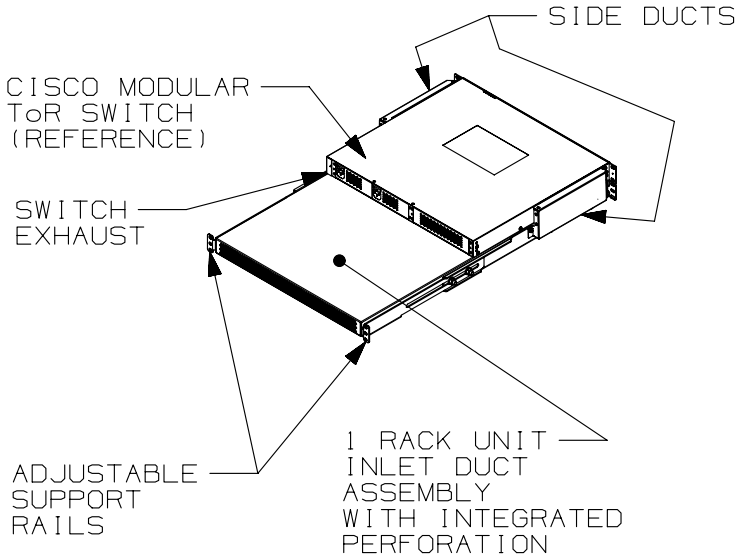

PANDUIT PART NO.	WEIGHT
CDE1	15.0 LBS/EACH 6.8 kg/EACH

NOTES:
1. DIMENSIONS IN PARENTHESIS ARE METRIC (mm).
2. PARTS SUPPLIED:
   - 1- INLET DUCT ASSEMBLY
   - 2- SIDE DUCTS WITH SUPPORT RAILS
   - 1- MOUNTING HARDWARE KIT
   - 1- CMPHHF1 D-RING CABLE MANAGER
3. SUPPORT RAILS ADJUST FROM 27.0" TO 29.0" DEPTH.

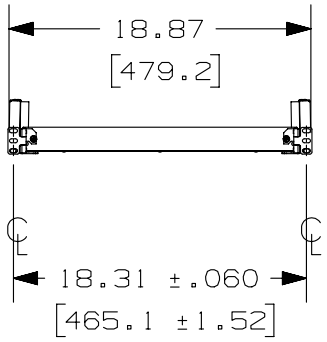

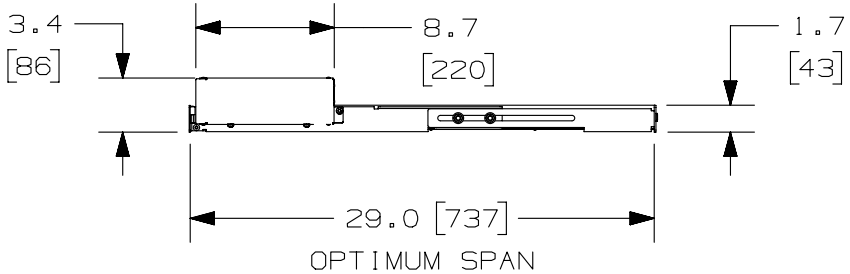

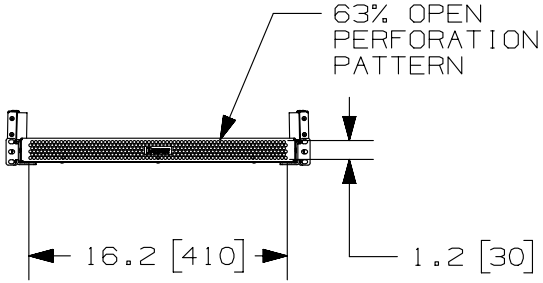

REV	DATE	BY	CHK	APR	DESCRIPTION	ECN
08A	03/05/13	PJST			RELEASED TO PRODUCTION	V10683AE

TITLE

MODULAR ToR SWITCH INLET DUCT (CDE1)

CONTROL DRAWING

ITEM REVISION NAME: V10683AE/08

DATASET FILE NAME: V10683AE_DC/08A

PANDUIT

MATERIAL: N/A

DRAWING NUMBER: V10683AE

DRAWN BY	DATE	CHK	SCALE		SIZE
RCHA/LEE	05/14/09		N/A	SHT 1 OF 2	A

THIS COPY IS PROVIDED ON A RESTRICTED BASIS AND IS NOT TO BE USED IN ANY WAY DETRIMENTAL TO THE INTERESTS OF PANDUIT CORP.

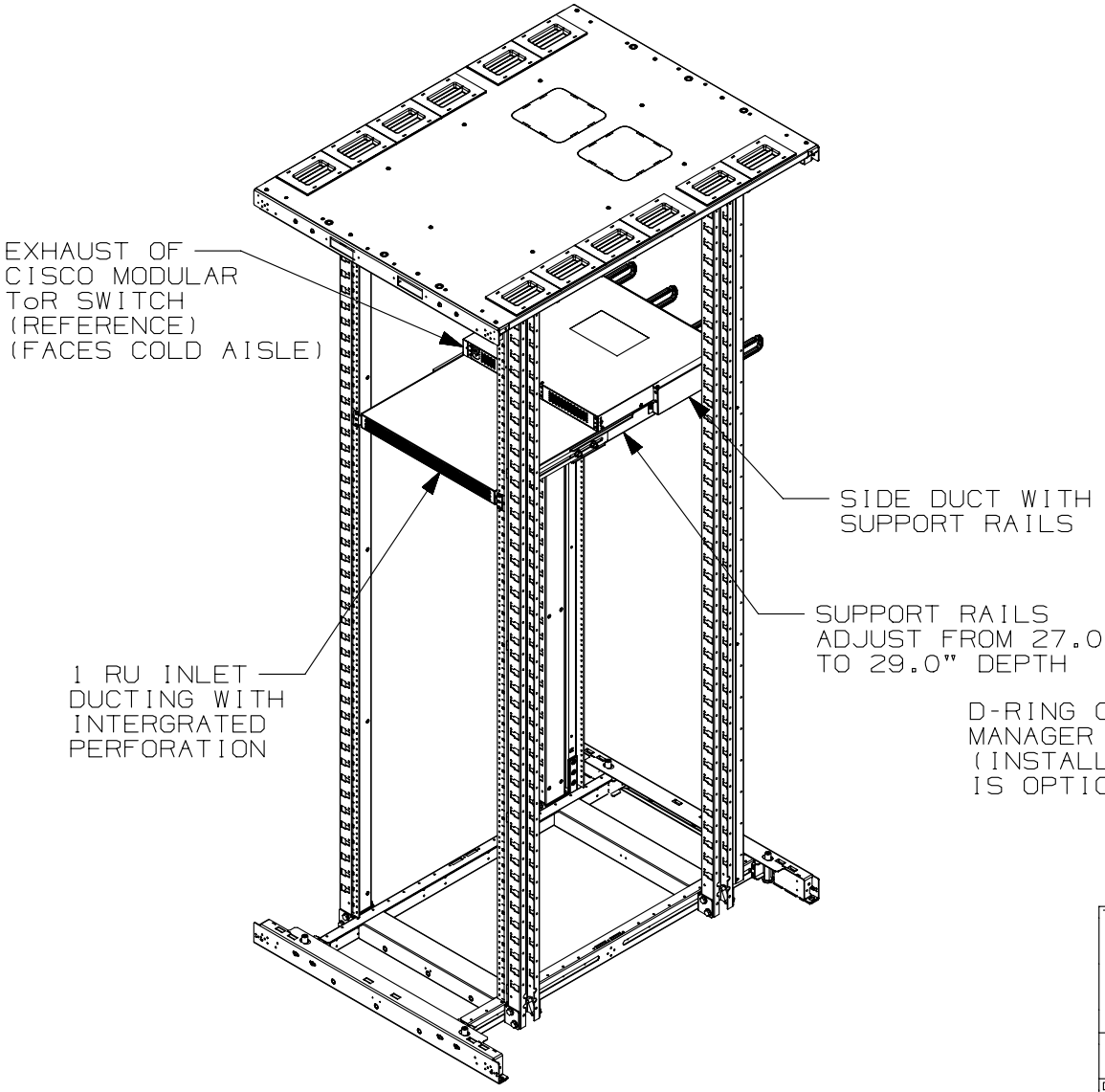

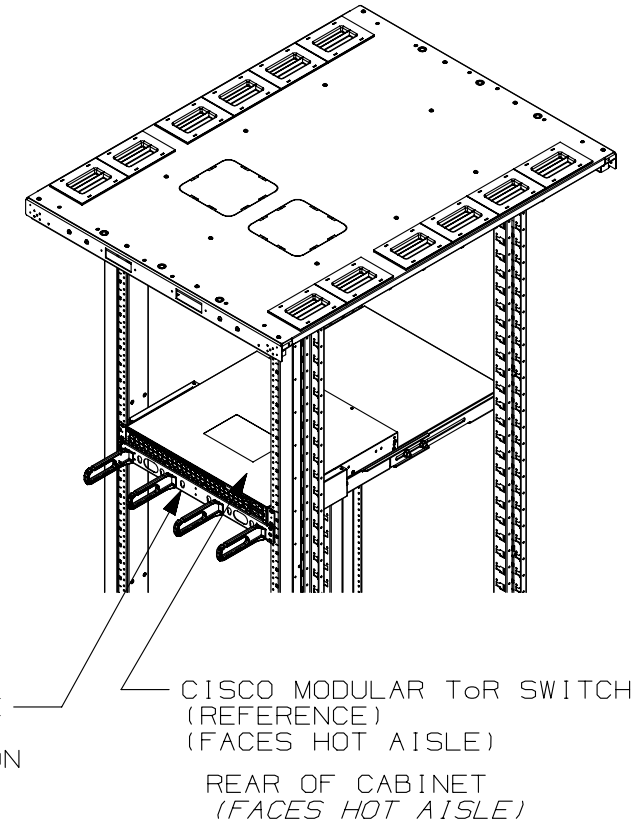

REV	DATE	BY	CHK	APR	DESCRIPTION	ECN
08A	03/05/13	PJST			RELEASED TO PRODUCTION	V10683AE

TITLE

MODULAR ToR SWITCH INLET DUCT (CDE1)

CUSTOMER DRAWING

ITEM REVISION NAME: V10683AE/08

DATASET FILE NAME: V10683AE_DC/08A

PANDUIT

MATERIAL: N/A

DRAWING NUMBER: V10683AE

DRAWN BY	DATE	CHK	SCALE		SIZE
RCHA/LEE	05/14/09		N/A	SHT 2 OF 2	A

ООО «ЛайфЭлектроникс» “LifeElectronics” LLC

ИНН 7805602321 КПП 780501001 Р/С 40702810122510004610 ФАКБ "АБСОЛЮТ БАНК" (ЗАО) в г.Санкт-Петербурге К/С 30101810900000000703 БИК 044030703

Компания «Life Electronics» занимается поставками электронных компонентов импортного и отечественного производства от производителей и со складов крупных дистрибьюторов Европы, Америки и Азии.

С конца 2013 года компания активно расширяет линейку поставок компонентов по направлению коаксиальный кабель, кварцевые генераторы и конденсаторы (керамические, пленочные, электролитические), за счёт заключения дистрибьюторских договоров

Мы предлагаем:

- *Конкурентоспособные цены и скидки постоянным клиентам.*
- *Специальные условия для постоянных клиентов.*
- *Подбор аналогов.*
- *Поставку компонентов в любых объемах, удовлетворяющих вашим потребностям.*

- *Приемлемые сроки поставки, возможна ускоренная поставка.*
- *Доставку товара в любую точку России и стран СНГ.*
- *Комплексную поставку.*
- *Работу по проектам и поставку образцов.*
- *Формирование склада под заказчика.*

- *Сертификаты соответствия на поставляемую продукцию (по желанию клиента).*
- *Тестирование поставляемой продукции.*
- *Поставку компонентов, требующих военную и космическую приемку.*
- *Входной контроль качества.*
- *Наличие сертификата ISO.*

В составе нашей компании организован Конструкторский отдел, призванный помогать разработчикам, и инженерам.

Конструкторский отдел помогает осуществить:

- *Регистрацию проекта у производителя компонентов.*
- *Техническую поддержку проекта.*
- *Защиту от снятия компонента с производства.*
- *Оценку стоимости проекта по компонентам.*
- *Изготовление тестовой платы монтаж и пусконаладочные работы.*

Тел: +7 (812) 336 43 04 (многоканальный)
Email: org@lifeelectronics.ru

www.lifeelectronics.ru