SERIES

5738

Normal type, Inner tail, H=2.9mm

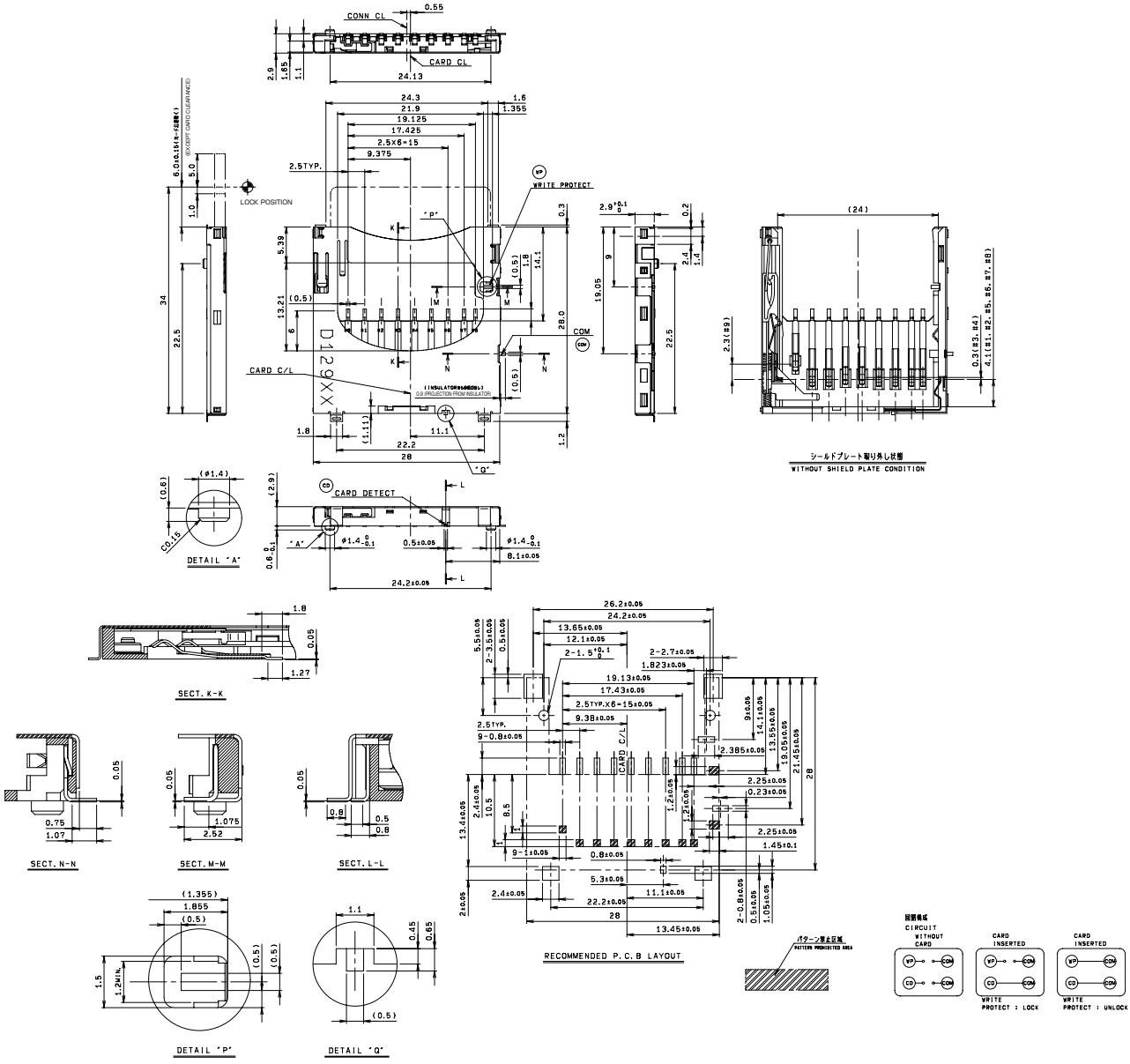

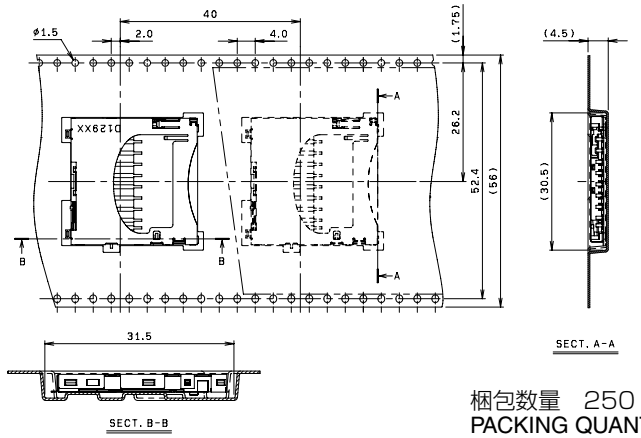

注文コード ORDERING CODE

14 5738 009 302 859+

RoHS 対応品
RoHS Compliant Product

梱包数量　250 個 / リール
PACKING QUANTITY : 250/Reel

SERIES

5738

Normal type, Outer tail, H=2.8mm

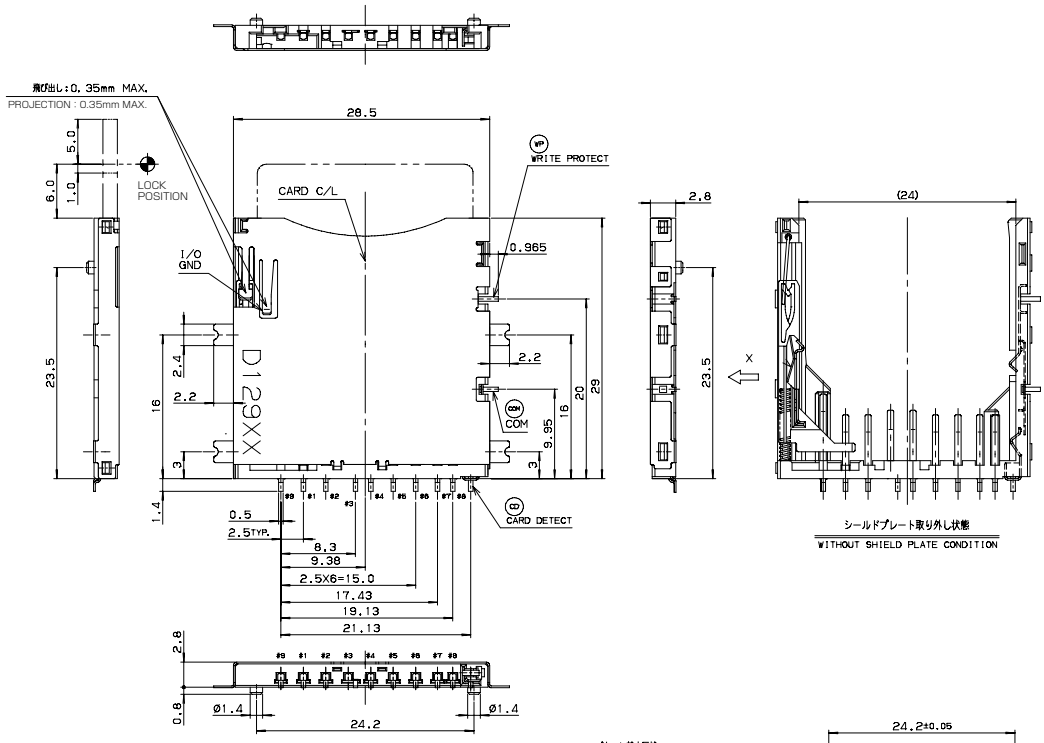

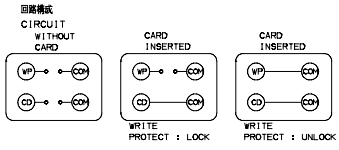

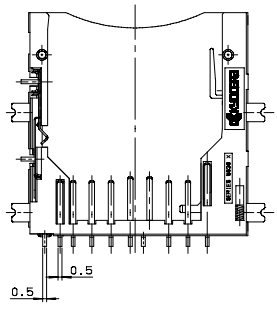

VIEW X

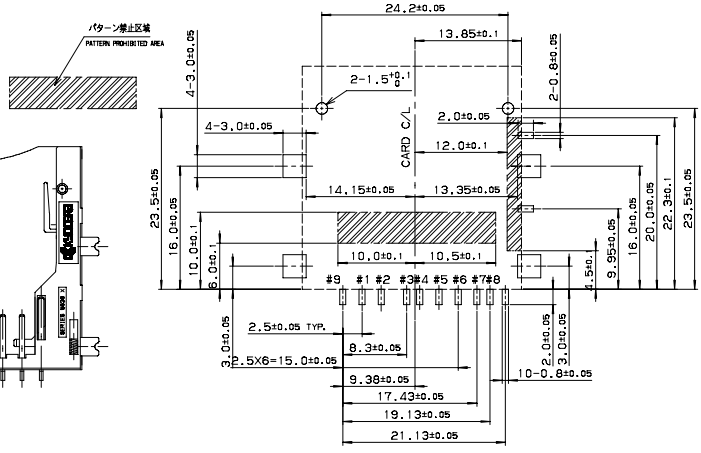

RECOMMENDED P. C. B LAYOUT

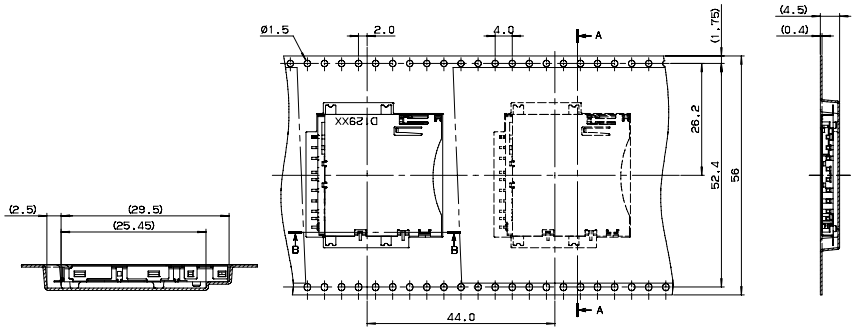

SECT. B-B

SECT. A-A

注文コード ORDERING CODE

14 5738 009 784 859+

RoHS 対応品
RoHS Compliant Product

梱包数量　250 個 / リール
PACKING QUANTITY：250/Reel

SERIES

5738

Reverse type, Outer tail H=2.7mm

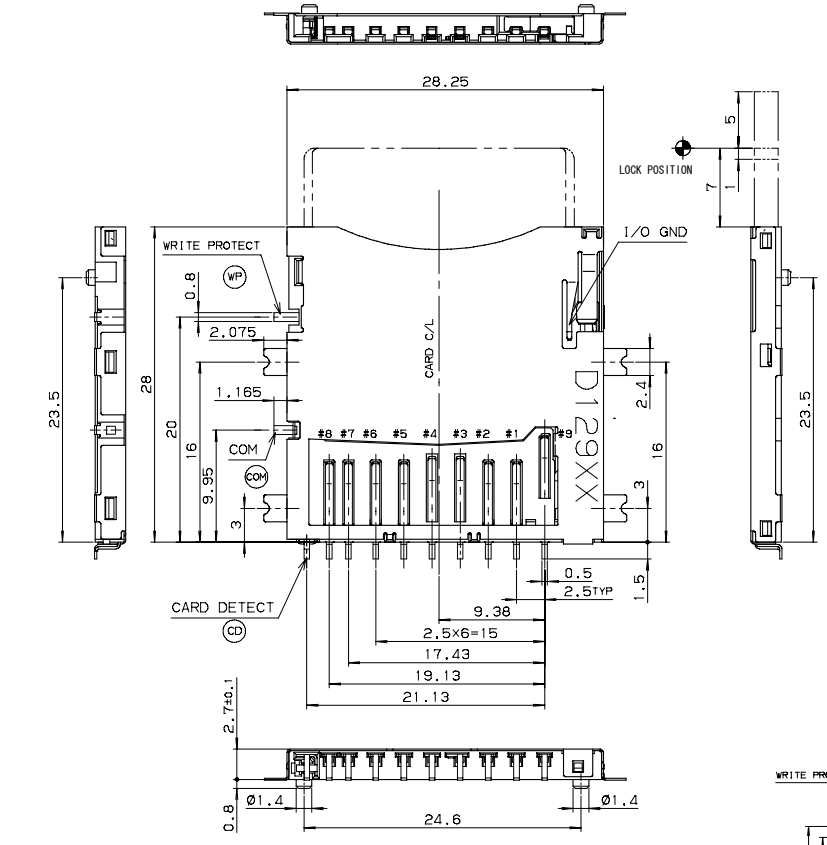

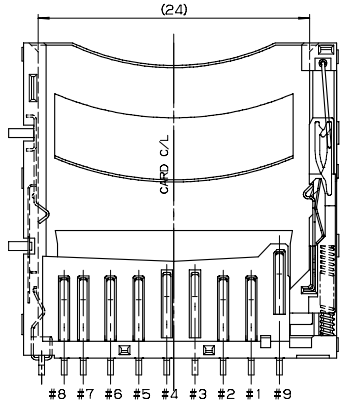

シールドプレート取り外し状態
WITHOUT SHIELD PLATE CONDITION

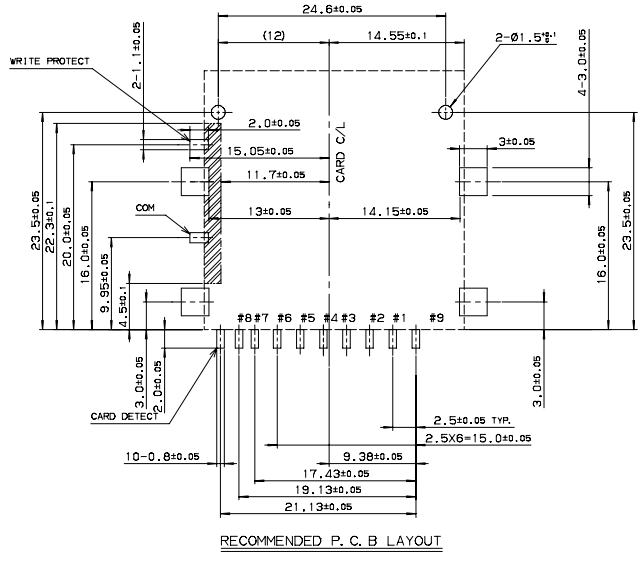

RECOMMENDED P.C.B LAYOUT

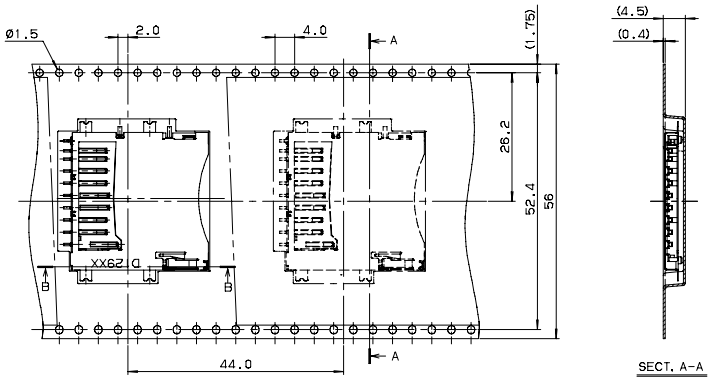

SECT. A-A

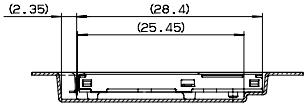

SECT. B-B

パターン禁止区域
PATTERN PROHIBITED AREA

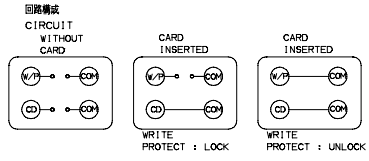

注文コード ORDERING CODE

14 5738 009 220 859+

RoHS 対応品
RoHS Compliant Product

梱包数量 250 個 /リール
PACKING QUANTITY : 250 /Reel

ООО «ЛайфЭлектроникс» “LifeElectronics” LLC

ИНН 7805602321 КПП 780501001 Р/С 40702810122510004610 ФАКБ "АБСОЛЮТ БАНК" (ЗАО) в г.Санкт-Петербурге К/С 30101810900000000703 БИК 044030703

Компания «Life Electronics» занимается поставками электронных компонентов импортного и отечественного производства от производителей и со складов крупных дистрибьюторов Европы, Америки и Азии.

С конца 2013 года компания активно расширяет линейку поставок компонентов по направлению коаксиальный кабель, кварцевые генераторы и конденсаторы (керамические, пленочные, электролитические), за счёт заключения дистрибьюторских договоров

Мы предлагаем:

- *Конкурентоспособные цены и скидки постоянным клиентам.*
- *Специальные условия для постоянных клиентов.*
- *Подбор аналогов.*
- *Поставку компонентов в любых объемах, удовлетворяющих вашим потребностям.*

- *Приемлемые сроки поставки, возможна ускоренная поставка.*
- *Доставку товара в любую точку России и стран СНГ.*
- *Комплексную поставку.*
- *Работу по проектам и поставку образцов.*
- *Формирование склада под заказчика.*

- *Сертификаты соответствия на поставляемую продукцию (по желанию клиента).*
- *Тестирование поставляемой продукции.*
- *Поставку компонентов, требующих военную и космическую приемку.*
- *Входной контроль качества.*
- *Наличие сертификата ISO.*

В составе нашей компании организован Конструкторский отдел, призванный помогать разработчикам, и инженерам.

Конструкторский отдел помогает осуществить:

- *Регистрацию проекта у производителя компонентов.*
- *Техническую поддержку проекта.*
- *Защиту от снятия компонента с производства.*
- *Оценку стоимости проекта по компонентам.*
- *Изготовление тестовой платы монтаж и пусконаладочные работы.*

Тел: +7 (812) 336 43 04 (многоканальный)
Email: org@lifeelectronics.ru

www.lifeelectronics.ru