D

THIS DRAWING AND DESIGN HEREON CONSTITUTES A PROPRIETARY DESIGN OF PACKARD ELECTRIC DIVISION AND IS NOT TO BE DUPLICATED OR REPRODUCED WITHOUT AUTHORITY OF PACKARD ELECTRIC DIVISION.

DO NOT SCALE

PART NO. 1204 5575

PART NO. 1204 5575

DATE	SYM	REVISION RECORD	AUTH	DR	CK
13FE84	A	RELEASED	84005	—	KFC
16JL84	B	REV. LEVEL ADVANCED & REPLOTTED	91877	TLB	DEP
27AUG84	—	REVISED & REPLOTTED	92632	—	DJJ
15JA85	C	REVISED & REPLOTTED	95541	TLB	FH
21FE85	—	6901 CODE NO. ADDED & REPLOTTED	85004	TLB	FH
03SE85	D	2.65/2.40 WAS 2.50 & 20.50 $^{+0.10}_{-0.25}$			
		WAS 20.50	100454	SM	TM
28OC87	—	ADDED NOTES 3 & 4	116529	JEH	JM
16OC92	—	REVISED NOTES & ADDED DIM	151178	JJ	JJ
11DE95	—	MAT'L WAS PM002350-002	168454	JHH	JHH
24FE09	D4	DIM 13.30 +0.10/-0.2 WAS 13.30 +/-0.10 (2 PLCS) AND UPDATED MATERIAL CALLOUT	407406	AG	AG

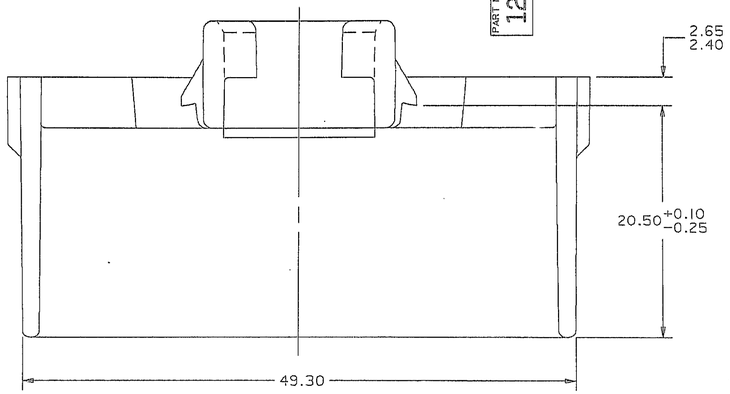

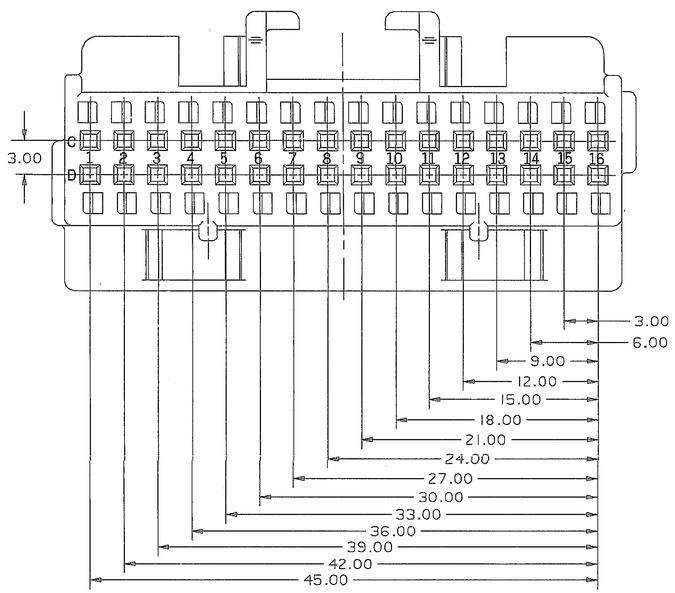

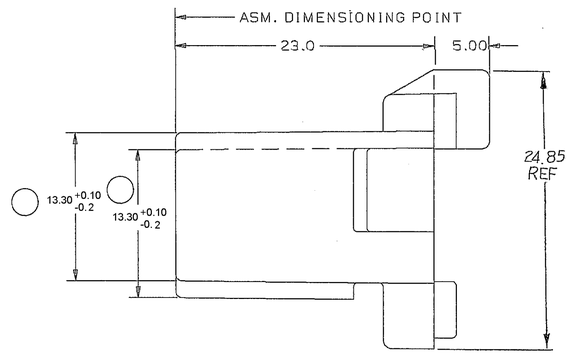

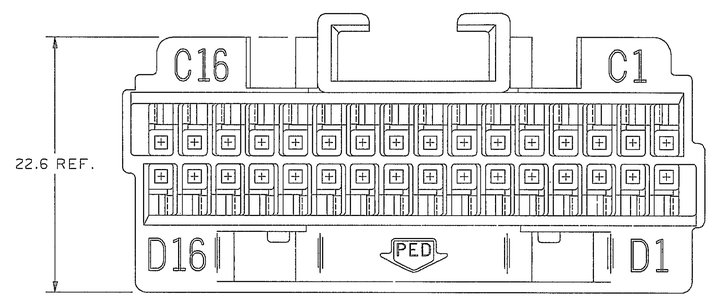

NOTES —
1. CAVITIES C16 AND D1 CAN ACCEPT TERMINAL 12089649 OR EQUIVALENT. ALL CAVITIES CAN ACCEPT TERMINAL 12089660 OR EQUIVALENT.
2. CAVITIES C16 AND D1 CAN ACCEPT A MAX INSULATION CRIMP OF 3.55 HIGH AND 3.50 WIDE (3.55 MAX CABLE O.D.) ALL OTHER CAVITIES ACCEPT A MAX INSULATION CRIMP OF 2.30 HIGH AND 3.50 WIDE (2.40 MAX CABLE O.D.) REFER TO ESA-605 FOR CRIMP DIMENSIONS.
3. MATING INSULATOR 12052473, ASM 12052474 OR EQUIVALENT.
4. USE SECONDARY LOCK 12045889 AND 12045890 FOR STRAIGHT AND 12045889 AND 12048245 FOR RIGHT ANGLE OR EQUIVALENT.

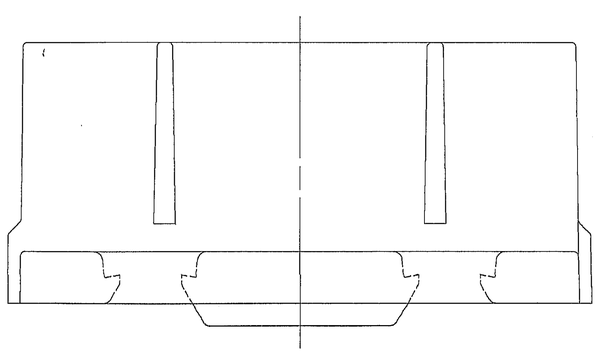

As of 06JL90 this drawing is no longer being maintained on computer vision.

C04D1767

RONART

METRIC
DIMENSIONS ARE IN MILLIMETERS UNLESS OTHERWISE SPECIFIED

THIRD ANGLE PROJECTION

CODE NO. 6900,6901	TOLERANCE UNLESS OTHERWISE SPECIFIED DECIMAL: ONE PLACE ± 0.2 TWO PLACE ± 0.10 ANGULAR ± 2°
QC	
DWG. DATE 13FE84 SCALE NONE	DR.
CD.C.MICRO.F.32.12045575.00	CK. K.CONSTANTINE DATE 28MR84
REFERENCE NO. 12045536 "R" SIZE	APPR. J.F. HILLESTAD DATE 02AP84
	APPR. DATE
MATERIAL SPEC. POLYESTER COMPOUND BLACK	
NAME CONN 32F MIC/P 3MM	
PART NO. 1204 5575 OUTLINE DRAWING	SIZE D

PACKARD ELECTRIC

PACKARD ELECTRIC DIVISION
GENERAL MOTORS CORPORATION
WARREN, OHIO

ООО «ЛайфЭлектроникс» “LifeElectronics” LLC

ИНН 7805602321 КПП 780501001 Р/С 40702810122510004610 ФАКБ "АБСОЛЮТ БАНК" (ЗАО) в г.Санкт-Петербурге К/С 30101810900000000703 БИК 044030703

Компания «Life Electronics» занимается поставками электронных компонентов импортного и отечественного производства от производителей и со складов крупных дистрибьюторов Европы, Америки и Азии.

С конца 2013 года компания активно расширяет линейку поставок компонентов по направлению коаксиальный кабель, кварцевые генераторы и конденсаторы (керамические, пленочные, электролитические), за счёт заключения дистрибьюторских договоров

Мы предлагаем:

- *Конкурентоспособные цены и скидки постоянным клиентам.*
- *Специальные условия для постоянных клиентов.*
- *Подбор аналогов.*
- *Поставку компонентов в любых объемах, удовлетворяющих вашим потребностям.*

- *Приемлемые сроки поставки, возможна ускоренная поставка.*
- *Доставку товара в любую точку России и стран СНГ.*
- *Комплексную поставку.*
- *Работу по проектам и поставку образцов.*
- *Формирование склада под заказчика.*

- *Сертификаты соответствия на поставляемую продукцию (по желанию клиента).*
- *Тестирование поставляемой продукции.*
- *Поставку компонентов, требующих военную и космическую приемку.*
- *Входной контроль качества.*
- *Наличие сертификата ISO.*

В составе нашей компании организован Конструкторский отдел, призванный помогать разработчикам, и инженерам.

Конструкторский отдел помогает осуществить:

- *Регистрацию проекта у производителя компонентов.*
- *Техническую поддержку проекта.*
- *Защиту от снятия компонента с производства.*
- *Оценку стоимости проекта по компонентам.*
- *Изготовление тестовой платы монтаж и пусконаладочные работы.*

Тел: +7 (812) 336 43 04 (многоканальный)
Email: org@lifeelectronics.ru

www.lifeelectronics.ru