19193

| MATERIAL NUMBER | ALTERNATE NUMBER | Ø"S" | PACKAGING |
|---|---|---|---|
| 191930143 | D-350-06 | .146 | LOOSE PIECE |
| 191930146 | D-350-08 | .173 | |
| 191930149 | D-350-10 | .198 | |
| 191930152 | D-350-14 | .265 | |
| 191930157 | D-350-56 | .328 | |
| 191930145 | D-350-06T | .146 | TAPE PARTS |
| 191930148 | D-350-08T | .173 | |
| 191930151 | D-350-10T | .198 | |
| 191930155 | D-350-14T | .265 | |
| 191930158 | D-350-56T | .328 | |

(B)

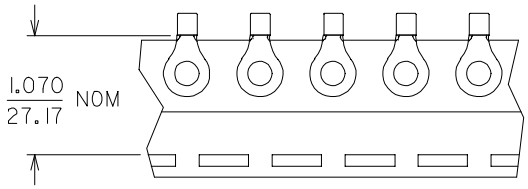


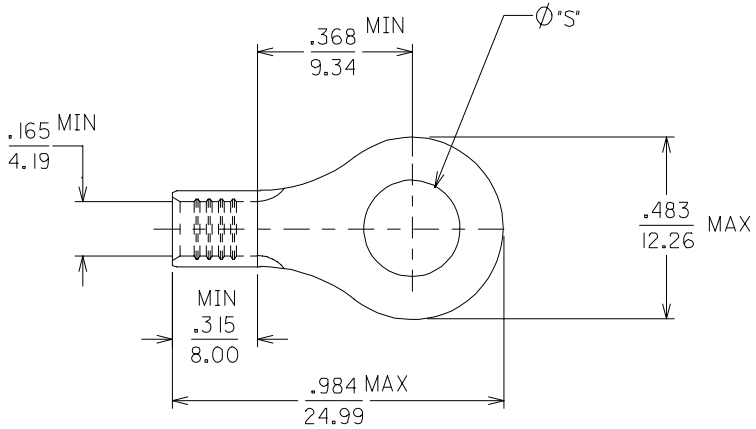


(B) 1. MATERIAL: TERMINAL:COPPER .045/1.14 THICK REF.
PLATING: ELECTRO TIN
2. ALL DIMENSIONS = INCHES / MM
(B) 3. PART IS ROHS COMPLIANT.

REDRAWN & REVISED
EC NO: ETC2007-0019
DRWN:EHILE 2007/08/22
CH'KD:JMACNEIL 2007/09/11
APPR:JMACNEIL 2007/09/19
DESCRIPTION
REV B

QUALITY SYMBOLS
▼=0
▽=0

| GENERAL TOLERANCES (UNLESS SPECIFIED) | mm | INCH |
|---|---|---|
| 4 PLACES | ± --- | ± --- |
| 3 PLACES | ± --- | ± .005 |
| 2 PLACES | ± 0.13 | ± .01 |
| 1 PLACE | ± 0.25 | ± --- |
| ANGULAR ±1/2° | | |

DRAFT WHERE APPLICABLE MUST REMAIN WITHIN DIMENSIONS

DIMENSION STYLE: IN/MM
SCALE: 4:1
DESIGN UNITS: INCH
THIRD ANGLE PROJECTION

DRAWN BY: EDB DATE: 2001/01/23
CHECKED BY: HEB DATE: 2001/01/23
APPROVED BY: RWD DATE: 2001/01/23

TITLE: RING TONGUE TERMINAL, 8 AWG

molex MOLEX INCORPORATED

MATERIAL NO.: SEE CHART
DOCUMENT NO.: SD-19193-016
SHEET NO.: 1 OF 1
SIZE: B

THIS DRAWING CONTAINS INFORMATION THAT IS PROPRIETARY TO MOLEX INCORPORATED AND SHOULD NOT BE USED WITHOUT WRITTEN PERMISSION

tb_frame_B_P_ME_T
Rev. D 2004/04/02

ООО «ЛайфЭлектроникс» “LifeElectronics” LLC

ИНН 7805602321 КПП 780501001 Р/С 40702810122510004610 ФАКБ "АБСОЛЮТ БАНК" (ЗАО) в г.Санкт-Петербурге К/С 30101810900000000703 БИК 044030703

*Компания «Life Electronics» занимается поставками электронных компонентов импортного и отечественного производства от производителей и со складов крупных дистрибьюторов Европы, Америки и Азии.*

*С конца 2013 года компания активно расширяет линейку поставок компонентов по направлению коаксиальный кабель, кварцевые генераторы и конденсаторы (керамические, пленочные, электролитические), за счёт заключения дистрибьюторских договоров*

*Мы предлагаем:*

- *Конкурентоспособные цены и скидки постоянным клиентам.*
- *Специальные условия для постоянных клиентов.*
- *Подбор аналогов.*
- *Поставку компонентов в любых объемах, удовлетворяющих вашим потребностям.*

- *Приемлемые сроки поставки, возможна ускоренная поставка.*
- *Доставку товара в любую точку России и стран СНГ.*
- *Комплексную поставку.*
- *Работу по проектам и поставку образцов.*
- *Формирование склада под заказчика.*

- *Сертификаты соответствия на поставляемую продукцию (по желанию клиента).*
- *Тестирование поставляемой продукции.*
- *Поставку компонентов, требующих военную и космическую приемку.*
- *Входной контроль качества.*
- *Наличие сертификата ISO.*

*В составе нашей компании организован Конструкторский отдел, призванный помогать разработчикам, и инженерам.*

*Конструкторский отдел помогает осуществить:*

- *Регистрацию проекта у производителя компонентов.*
- *Техническую поддержку проекта.*
- *Защиту от снятия компонента с производства.*
- *Оценку стоимости проекта по компонентам.*
- *Изготовление тестовой платы монтаж и пусконаладочные работы.*

*Тел: +7 (812) 336 43 04 (многоканальный)*
*Email: org@lifeelectronics.ru*

***www.lifeelectronics.ru***