DN000100000000N_CUST

RELEVANT SPEC.	
MIL-DTL-83513 INTERFACE	SHT 1 OF 1
PROJE MODEL FILE	EX No.
DN000100000000N	NA

IF IN DOUBT - ASK

ALL DIMENSIONS ARE IN mm

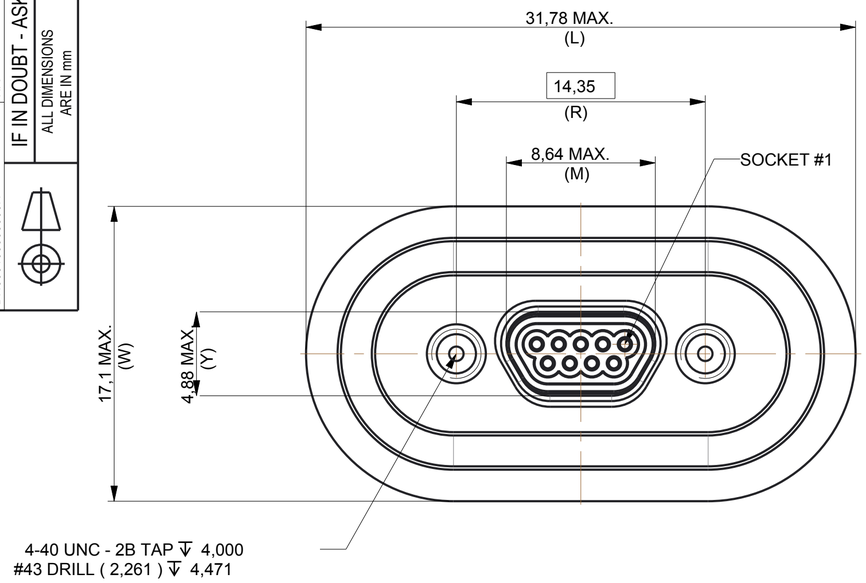

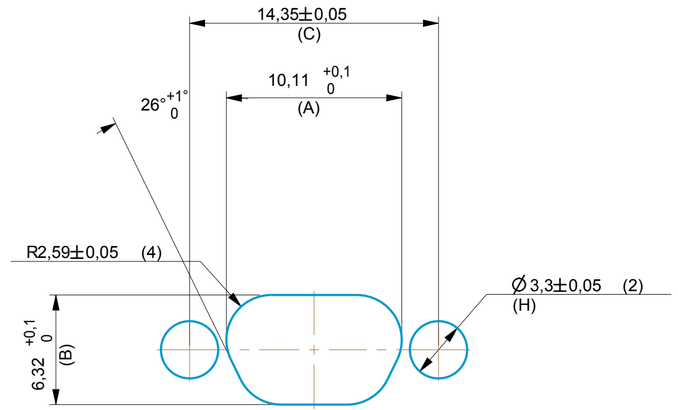

PANEL CUT-OUT DETAIL
SCALE 4:1

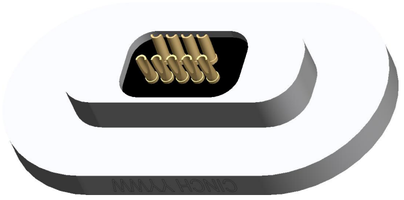

SCALE 3:1

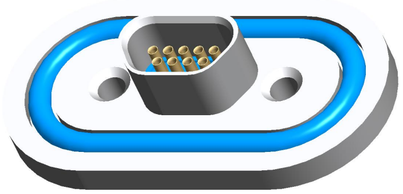

SCALE 3:1

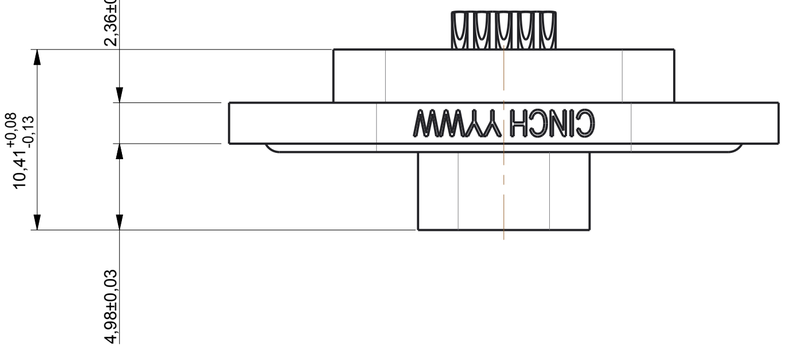

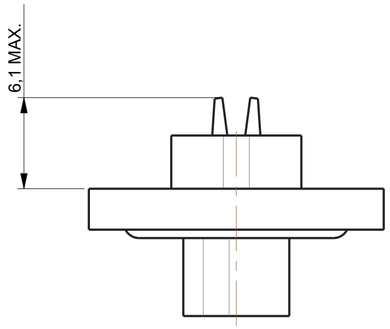

PART NUMBER	A	B	C	H	DESCRIPTION2
DN0000809	10,11	6,32	14,35	3,30	9W REVERSE MOUNT PANEL
DN0000815	13,92	6,32	18,16	3,30	15W REVERSE MOUNT PANEL
DN0000821	17,73	6,32	21,97	3,30	21W REVERSE MOUNT PANEL
DN0000825	20,27	6,32	24,51	3,30	25W REVERSE MOUNT PANEL
DN0000831	24,08	6,32	28,34	3,30	31W REVERSE MOUNT PANEL
DN0000837	27,89	6,32	32,13	3,30	37W REVERSE MOUNT PANEL
DN0000851	26,62	7,42	30,86	3,30	51W REVERSE MOUNT PANEL
DN0000810	39,00	8,52	45,72	4,10	100W REVERSE MOUNT PANEL

PART NUMBER	SALES_CODE	L_MAX	M_MAX	R_BASIC	W_MAX	Y_MAX	DESCRIPTION2
DN000100000900N	DCDH-9SSBN	31,78	8,64	14,35	17,10	4,88	9W SOLDERPOT SOCKET ASSEMBLY
DN000100001500N	DCDH-15SSBN	34,26	12,45	18,16	17,10	4,88	15W SOLDERPOT SOCKET ASSEMBLY
DN000100002100N	DCDH-21SSBN	39,25	16,26	21,97	17,10	4,88	21W SOLDERPOT SOCKET ASSEMBLY
DN000100002500N	DCDH-25SSBN	41,76	18,80	24,51	17,10	4,88	25W SOLDERPOT SOCKET ASSEMBLY
DN000100003100N	DCDH-31SSBN	44,23	22,61	28,32	17,10	4,88	31W SOLDERPOT SOCKET ASSEMBLY
DN000100003700N	DCDH-37SSBN	49,22	26,42	32,13	17,10	4,88	37W SOLDERPOT SOCKET ASSEMBLY
DN000100005100N	DCDH-51SSBN	48,60	25,15	30,86	18,20	5,99	51W SOLDERPOT SOCKET ASSEMBLY

NOTES:

1. DIMENSIONS ARE FOR REFERENCE ONLY.
2. CUSTOMER DRAWING ONLY. NOT USED FOR CINCH MANUFACTURE.
3. PART MARK CONNECTORS WITH CINCH AND DATE-CODE.
4. CONNECTOR TO BE HERMETICALLY TESTED TO 1 x 10^{-8} cc/sec @ 1 ATMOSPHERE HELIUM.

MATERIAL SPECIFICATIONS:

5. CONNECTOR SHELL: >ASTM ALLOY< SAE-AMS-QQ-A-250. ELECTROLESS Ni PER SAE-AMS-C-26074.
6. CONTACT (FEMALE SOCKET): >Cu ALLOY<. Au PER MIL-DTL-45204, TYPE 1.
7. INSULATOR: >PBT< PER MIL-M-24519.
8. INTERFACIAL GASKET: >FVMQ< PER MIL-R-25988 OR >PMQ< PER ZZ-R-765.
9. HARDWARE: >303SS< PASSIVATE DIP PER SAE-AMS-QQ-P-35.
   HARDWARE TO BE PURCHASED SEPERATELY TO SUIT PANEL THICKNESS.
10. DUSTCAP: >LDPE< OR ANTI-STATIC >HDPE<.

GENERAL SPECIFICATIONS:

11. ALL OTHER DETAILS AND DIMENSIONS TO BE AS PER MIL-DTL-83513 OR CINCH HERMETIC DURA-CON CATALOGUE.

CODE	DESCRIPTION	ITEM	FINISH/MATL	QTY
HYSOL RESIN (BLACK)		9		
HYSOL HARDENER		8		
HERMETIC COMPOUND		7		
9-51W O-RING SEAL		6		
9-51W SEALING GASKET		5		
9-51W SKT INSULATOR		4		
9-51W SKT DUSTCAP		3		
9-51W OUTER SKT SHELL PLTD		2		
S/POT SKT CONTACT SHORT		1		

APP'D		NPNR ECN	PRELIM.
DATE	02-Feb-17	ISSUE	A

THIS DRAWING IS COPYRIGHT AND IS ISSUED ON CONDITION IT IS NOT COPIED, REPRODUCED OR DISCLOSED TO A THIRD PARTY WITHOUT THE CONSENT IN WRITING OF Cinch CONNECTIVITY SOLUTIONS LTD.
ATTENTION IS DRAWN TO THE FACT THE ARTICLE DISCLOSED MAY BE COVERED BY BRITISH OR FOREIGN PATENTS, GRANTED OR PENDING OR REGISTERED DESIGN.

TITLE

HERMEYIC MICROMINIATURE
9-51W SOCKET ASSEMBLY
SOLDERPOT

DRN	M.BARRACLOUGH	DATE 02-Feb-17	SCALE 4:1
		MATERIAL SPECIFICATION	
RAW MAT'L			
FINISHED HARDNESS		FINISH TREATMENT	

GEN. TOLERANCES		CHD	NOT
2 DEC. PL.	±0.1	APP'D	NOT
1 DEC. PL.	±0.2		
0 DEC. PL.	±0.5		
ANGULAR	±1		
TOOL R MAX.	0.18		

COLOUR

ISSUE GROUPS
A

cinch CONNECTIVITY SOLUTIONS a bel group

Cinch CONNECTIVITY SOLUTIONS Ltd. Worksop, England.

ООО «ЛайфЭлектроникс» “LifeElectronics” LLC

ИНН 7805602321 КПП 780501001 Р/С 40702810122510004610 ФАКБ "АБСОЛЮТ БАНК" (ЗАО) в г.Санкт-Петербурге К/С 30101810900000000703 БИК 044030703

Компания «Life Electronics» занимается поставками электронных компонентов импортного и отечественного производства от производителей и со складов крупных дистрибьюторов Европы, Америки и Азии.

С конца 2013 года компания активно расширяет линейку поставок компонентов по направлению коаксиальный кабель, кварцевые генераторы и конденсаторы (керамические, пленочные, электролитические), за счёт заключения дистрибьюторских договоров

Мы предлагаем:

- *Конкурентоспособные цены и скидки постоянным клиентам.*
- *Специальные условия для постоянных клиентов.*
- *Подбор аналогов.*
- *Поставку компонентов в любых объемах, удовлетворяющих вашим потребностям.*

- *Приемлемые сроки поставки, возможна ускоренная поставка.*
- *Доставку товара в любую точку России и стран СНГ.*
- *Комплексную поставку.*
- *Работу по проектам и поставку образцов.*
- *Формирование склада под заказчика.*

- *Сертификаты соответствия на поставляемую продукцию (по желанию клиента).*
- *Тестирование поставляемой продукции.*
- *Поставку компонентов, требующих военную и космическую приемку.*
- *Входной контроль качества.*
- *Наличие сертификата ISO.*

В составе нашей компании организован Конструкторский отдел, призванный помогать разработчикам, и инженерам.

Конструкторский отдел помогает осуществить:

- *Регистрацию проекта у производителя компонентов.*
- *Техническую поддержку проекта.*
- *Защиту от снятия компонента с производства.*
- *Оценку стоимости проекта по компонентам.*
- *Изготовление тестовой платы монтаж и пусконаладочные работы.*

Тел: +7 (812) 336 43 04 (многоканальный)
Email: org@lifeelectronics.ru

www.lifeelectronics.ru