DN000100000000N_CUST

| | |
|---|---|
| RELEVANT SPEC. | |
| MIL-DTL-83513 INTERFACE | SHT 1 OF 1 |
| PROJE MODEL FILE | EX No. |
| DN000100000000N | NA |

IF IN DOUBT - ASK

ALL DIMENSIONS ARE IN mm

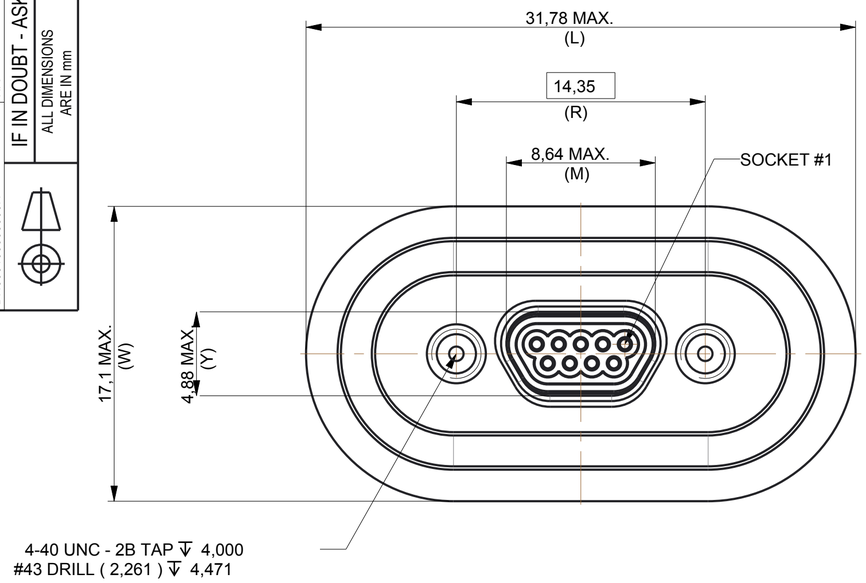


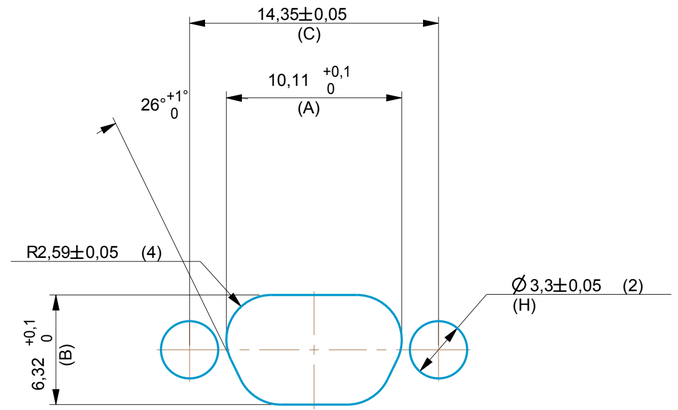


PANEL CUT-OUT DETAIL
SCALE 4:1

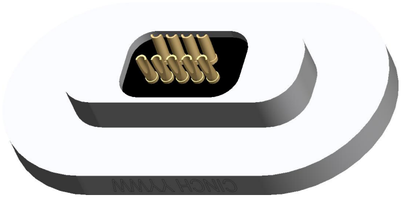

SCALE 3:1

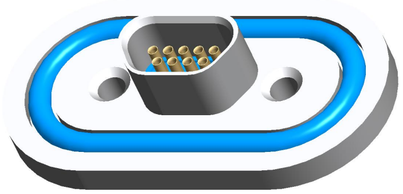

SCALE 3:1

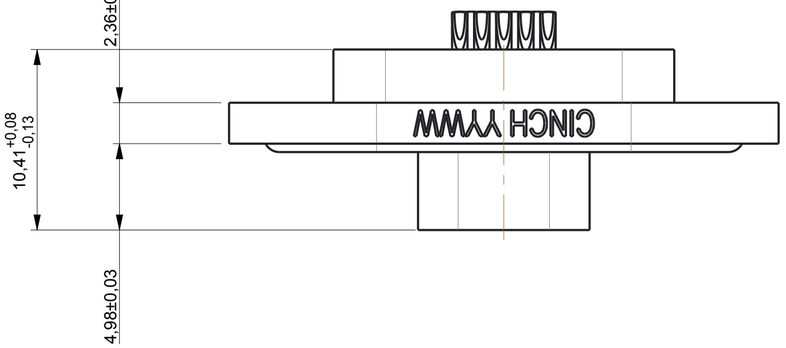


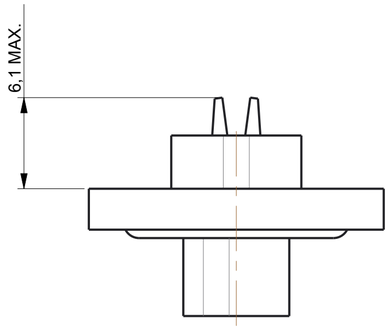


| PART NUMBER | A | B | C | H | DESCRIPTION2 |
|---|---|---|---|---|---|
| DN0000809 | 10,11 | 6,32 | 14,35 | 3,30 | 9W REVERSE MOUNT PANEL |
| DN0000815 | 13,92 | 6,32 | 18,16 | 3,30 | 15W REVERSE MOUNT PANEL |
| DN0000821 | 17,73 | 6,32 | 21,97 | 3,30 | 21W REVERSE MOUNT PANEL |
| DN0000825 | 20,27 | 6,32 | 24,51 | 3,30 | 25W REVERSE MOUNT PANEL |
| DN0000831 | 24,08 | 6,32 | 28,34 | 3,30 | 31W REVERSE MOUNT PANEL |
| DN0000837 | 27,89 | 6,32 | 32,13 | 3,30 | 37W REVERSE MOUNT PANEL |
| DN0000851 | 26,62 | 7,42 | 30,86 | 3,30 | 51W REVERSE MOUNT PANEL |
| DN0000810 | 39,00 | 8,52 | 45,72 | 4,10 | 100W REVERSE MOUNT PANEL |

| PART NUMBER | SALES_CODE | L_MAX | M_MAX | R_BASIC | W_MAX | Y_MAX | DESCRIPTION2 |
|---|---|---|---|---|---|---|---|
| DN000100000900N | DCDH-9SSBN | 31,78 | 8,64 | 14,35 | 17,10 | 4,88 | 9W SOLDERPOT SOCKET ASSEMBLY |
| DN000100001500N | DCDH-15SSBN | 34,26 | 12,45 | 18,16 | 17,10 | 4,88 | 15W SOLDERPOT SOCKET ASSEMBLY |
| DN000100002100N | DCDH-21SSBN | 39,25 | 16,26 | 21,97 | 17,10 | 4,88 | 21W SOLDERPOT SOCKET ASSEMBLY |
| DN000100002500N | DCDH-25SSBN | 41,76 | 18,80 | 24,51 | 17,10 | 4,88 | 25W SOLDERPOT SOCKET ASSEMBLY |
| DN000100003100N | DCDH-31SSBN | 44,23 | 22,61 | 28,32 | 17,10 | 4,88 | 31W SOLDERPOT SOCKET ASSEMBLY |
| DN000100003700N | DCDH-37SSBN | 49,22 | 26,42 | 32,13 | 17,10 | 4,88 | 37W SOLDERPOT SOCKET ASSEMBLY |
| DN000100005100N | DCDH-51SSBN | 48,60 | 25,15 | 30,86 | 18,20 | 5,99 | 51W SOLDERPOT SOCKET ASSEMBLY |

NOTES:

1. DIMENSIONS ARE FOR REFERENCE ONLY.
2. CUSTOMER DRAWING ONLY. NOT USED FOR CINCH MANUFACTURE.
3. PART MARK CONNECTORS WITH CINCH AND DATE-CODE.
4. CONNECTOR TO BE HERMETICALLY TESTED TO 1 x $10^{-8}$ cc/sec @ 1 ATMOSPHERE HELIUM.

MATERIAL SPECIFICATIONS:

5. CONNECTOR SHELL: >ASTM ALLOY< SAE-AMS-QQ-A-250. ELECTROLESS Ni PER SAE-AMS-C-26074.
6. CONTACT (FEMALE SOCKET): >Cu ALLOY<. Au PER MIL-DTL-45204, TYPE 1.
7. INSULATOR: >PBT< PER MIL-M-24519.
8. INTERFACIAL GASKET: >FVMQ< PER MIL-R-25988 OR >PMQ< PER ZZ-R-765.
9. HARDWARE: >303SS< PASSIVATE DIP PER SAE-AMS-QQ-P-35.
   HARDWARE TO BE PURCHASED SEPERATELY TO SUIT PANEL THICKNESS.
10. DUSTCAP: >LDPE< OR ANTI-STATIC >HDPE<.

GENERAL SPECIFICATIONS:

11. ALL OTHER DETAILS AND DIMENSIONS TO BE AS PER MIL-DTL-83513 OR CINCH HERMETIC DURA-CON CATALOGUE.

| CODE | DESCRIPTION | ITEM | FINISH/MATL | QTY |
|---|---|---|---|---|
| HYSOL RESIN (BLACK) | | 9 | | |
| HYSOL HARDENER | | 8 | | |
| HERMETIC COMPOUND | | 7 | | |
| 9-51W O-RING SEAL | | 6 | | |
| 9-51W SEALING GASKET | | 5 | | |
| 9-51W SKT INSULATOR | | 4 | | |
| 9-51W SKT DUSTCAP | | 3 | | |
| 9-51W OUTER SKT SHELL PLTD | | 2 | | |
| S/POT SKT CONTACT SHORT | | 1 | | |

| | | | |
|---|---|---|---|
| APP'D | | NPNR ECN | PRELIM. |
| DATE | 02-Feb-17 | ISSUE | A |

THIS DRAWING IS COPYRIGHT AND IS ISSUED ON CONDITION IT IS NOT COPIED, REPRODUCED OR DISCLOSED TO A THIRD PARTY WITHOUT THE CONSENT IN WRITING OF Cinch CONNECTIVITY SOLUTIONS LTD.
ATTENTION IS DRAWN TO THE FACT THE ARTICLE DISCLOSED MAY BE COVERED BY BRITISH OR FOREIGN PATENTS, GRANTED OR PENDING OR REGISTERED DESIGN.

TITLE

HERMEYIC MICROMINIATURE
9-51W SOCKET ASSEMBLY
SOLDERPOT

| | | | |
|---|---|---|---|
| DRN | M.BARRACLOUGH | DATE 02-Feb-17 | SCALE 4:1 |
| | | MATERIAL SPECIFICATION | |
| RAW MAT'L | | | |
| FINISHED HARDNESS | | FINISH TREATMENT | |

| GEN. TOLERANCES | | CHD | NOT |
|---|---|---|---|
| 2 DEC. PL. | ±0.1 | APP'D | NOT |
| 1 DEC. PL. | ±0.2 | | |
| 0 DEC. PL. | ±0.5 | | |
| ANGULAR | ±1 | | |
| TOOL R MAX. | 0.18 | | |

COLOUR

ISSUE GROUPS
A

cinch CONNECTIVITY SOLUTIONS a bel group

Cinch CONNECTIVITY SOLUTIONS Ltd. Worksop, England.

ООО «ЛайфЭлектроникс» “LifeElectronics” LLC

ИНН 7805602321 КПП 780501001 Р/С 40702810122510004610 ФАКБ "АБСОЛЮТ БАНК" (ЗАО) в г.Санкт-Петербурге К/С 30101810900000000703 БИК 044030703

*Компания «Life Electronics» занимается поставками электронных компонентов импортного и отечественного производства от производителей и со складов крупных дистрибьюторов Европы, Америки и Азии.*

*С конца 2013 года компания активно расширяет линейку поставок компонентов по направлению коаксиальный кабель, кварцевые генераторы и конденсаторы (керамические, пленочные, электролитические), за счёт заключения дистрибьюторских договоров*

*Мы предлагаем:*

- *Конкурентоспособные цены и скидки постоянным клиентам.*
- *Специальные условия для постоянных клиентов.*
- *Подбор аналогов.*
- *Поставку компонентов в любых объемах, удовлетворяющих вашим потребностям.*

- *Приемлемые сроки поставки, возможна ускоренная поставка.*
- *Доставку товара в любую точку России и стран СНГ.*
- *Комплексную поставку.*
- *Работу по проектам и поставку образцов.*
- *Формирование склада под заказчика.*

- *Сертификаты соответствия на поставляемую продукцию (по желанию клиента).*
- *Тестирование поставляемой продукции.*
- *Поставку компонентов, требующих военную и космическую приемку.*
- *Входной контроль качества.*
- *Наличие сертификата ISO.*

*В составе нашей компании организован Конструкторский отдел, призванный помогать разработчикам, и инженерам.*

*Конструкторский отдел помогает осуществить:*

- *Регистрацию проекта у производителя компонентов.*
- *Техническую поддержку проекта.*
- *Защиту от снятия компонента с производства.*
- *Оценку стоимости проекта по компонентам.*
- *Изготовление тестовой платы монтаж и пусконаладочные работы.*

*Тел: +7 (812) 336 43 04 (многоканальный)*
*Email: org@lifeelectronics.ru*

***www.lifeelectronics.ru***