Si photodiode
S2386 series

For visible to IR, general-purpose photometry

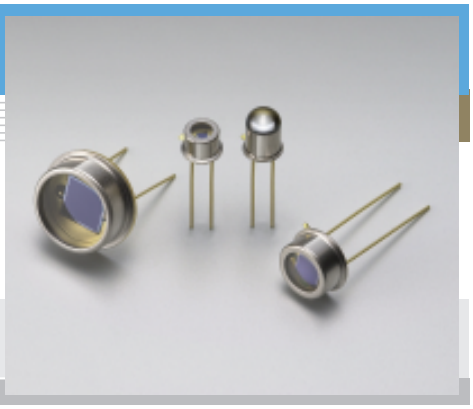

Features

- High sensitivity
- Low dark current
- High reliability
- High linearity

Applications

- Analytical equipment
- Optical measurement equipment

■ General ratings / Absolute maximum ratings

Type No.	Dimensional outline/ Window material *	Package (mm)	Active area size (mm)	Effective active area (mm^2)	Absolute maximum ratings: Reverse voltage VR Max. (V)	Operating temperature Topr (°C)	Storage temperature Tstg (°C)
S2386-18K	①/K	TO-18	1.1 × 1.1	1.2	30	-40 to +100	-55 to +125
S2386-18L	②/L						
S2386-5K	③/K	TO-5	2.4 × 2.4	5.7			
S2386-44K			3.6 × 3.6	13			
S2386-45K	④/K		3.9 × 4.6	17.9			
S2386-8K	⑤/K	TO-8	5.8 × 5.8	33			

■ Electrical and optical characteristics (Typ. Ta=25 °C, unless otherwise noted)

Type No.	Spectral response range λ (nm)	Peak sensitivity wavelength λp (nm)	Photo sensitivity S (A/W): λp	GaP LED 560 nm	He-Ne laser 633 nm	GaAs LED 930 nm	Short circuit current Isc 100 lx: Min. (μA)	Typ. (μA)	Dark current ID VR=10 mV Max. (pA)	Temp. coefficient of ID TCID (times/° C)	Rise time tr VR=0 V RL=1 kΩ (μs)	Terminal capacitance Ct VR=0 V f=10 kHz (pF)	Shunt resistance Rsh VR=10 mV: Min. (GΩ)	Typ. (GΩ)	NEP VR=0 V λ=λp (W/Hz$^{1/2}$)
S2386-18K	320 to 1100	960	0.6	0.38	0.43	0.59	1	1.3	2	1.12	0.4	140	5	100	6.8×10^{-16}
S2386-18L							4	5.7							
S2386-5K							4.4	6.0	5		1.8	730	2	50	9.6×10^{-16}
S2386-44K							9.6	12	20		3.6	1600	0.5	25	1.4×10^{-15}
S2386-45K							12	17	30		5.5	2300	0.3		
S2386-8K							26	33	50		10	4300	0.2	10	2.1×10^{-15}

* Window material K: borosilicate glass, L: lens type borosilicate glass

SOLID STATE DIVISION

■ Spectral response

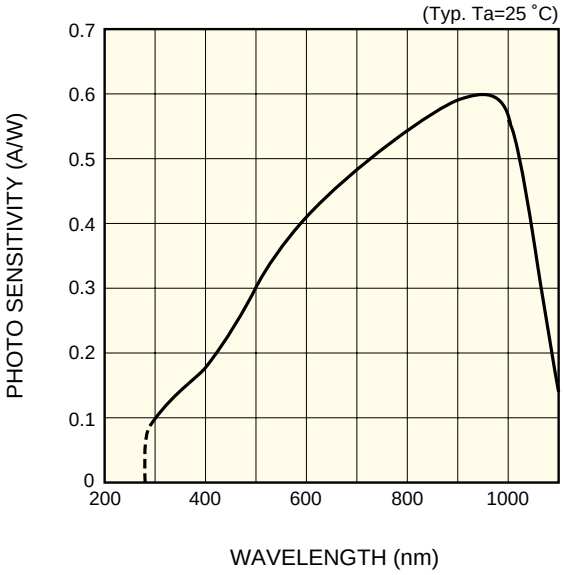

KSPDB0110EA

■ Photo sensitivity temperature characteristic

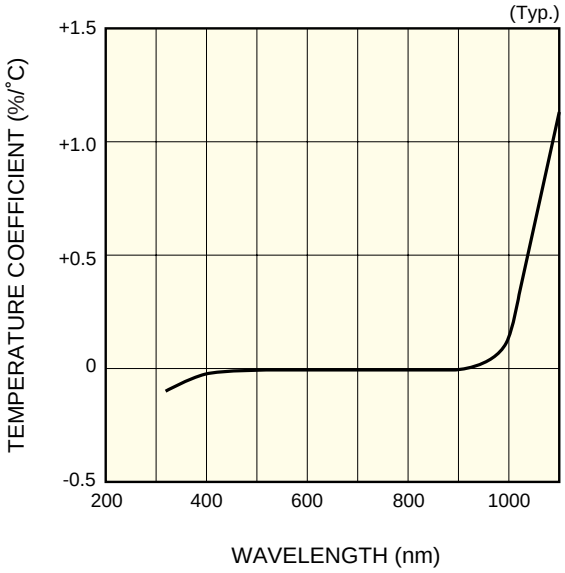

KSPDB0058EB

■ Directivity

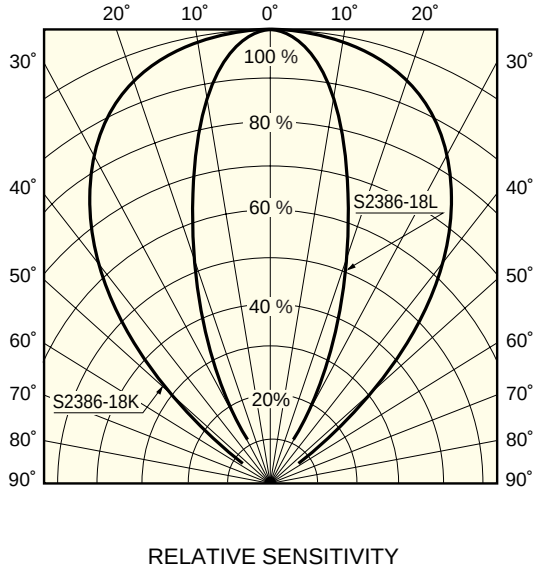

KSPDB0111EA

■ Rise time vs. load resistance

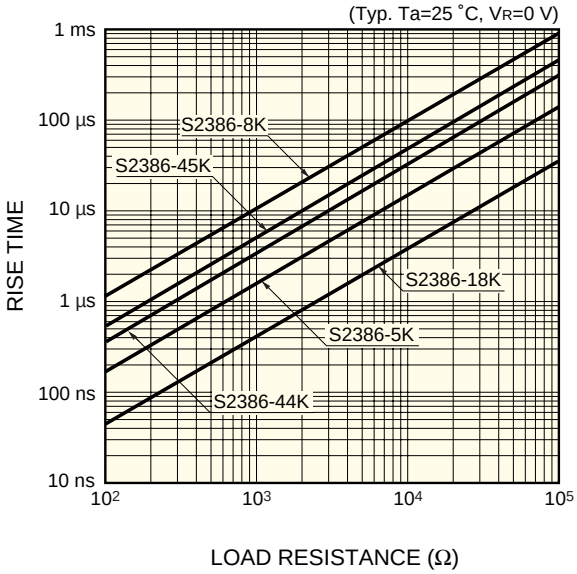

KSPDB0112EA

■ Dark current vs. reverse voltage

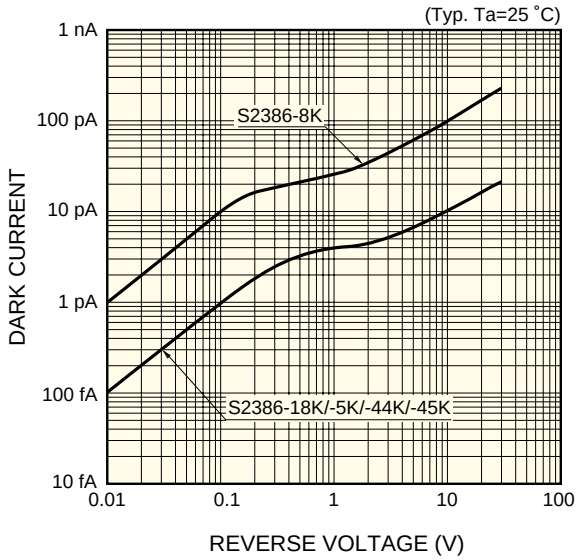

KSPDB0113EB

■ Shunt resistance vs. ambient temperature

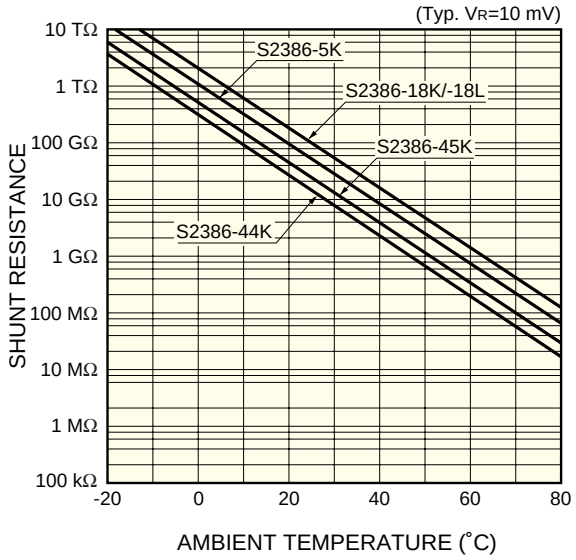

KSPDB0114EA

■ Dimensional outlines (unit: mm)

① S2386-18K

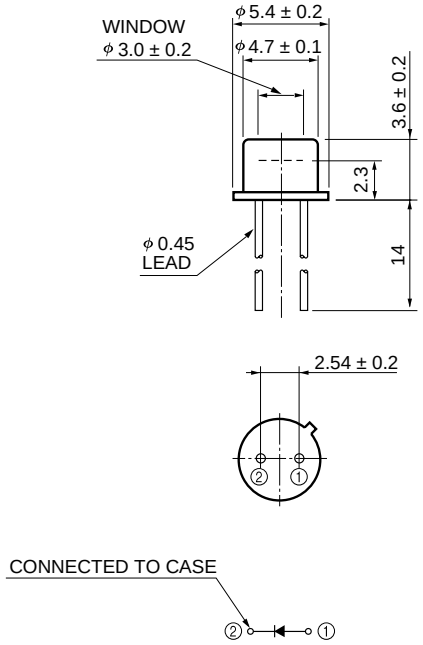

KSPDA0102EB

② S2386-18L

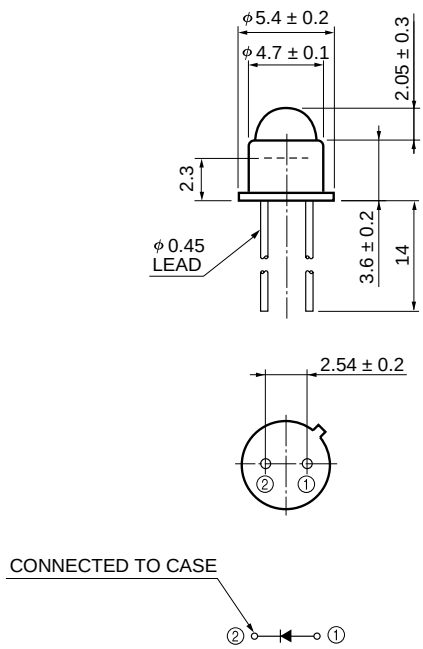

KSPDA0048EBy

③ S2386-5K/-44K

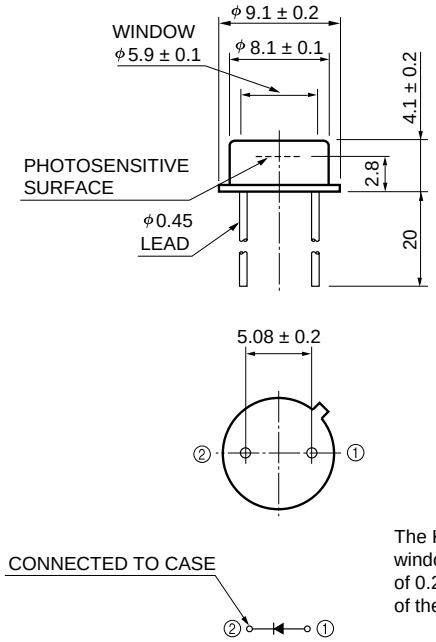

The K type borosilicate glass window may extend a maximum of 0.2 mm above the upper surface of the cap.

KSPDA0103EA

④ S2386-45K

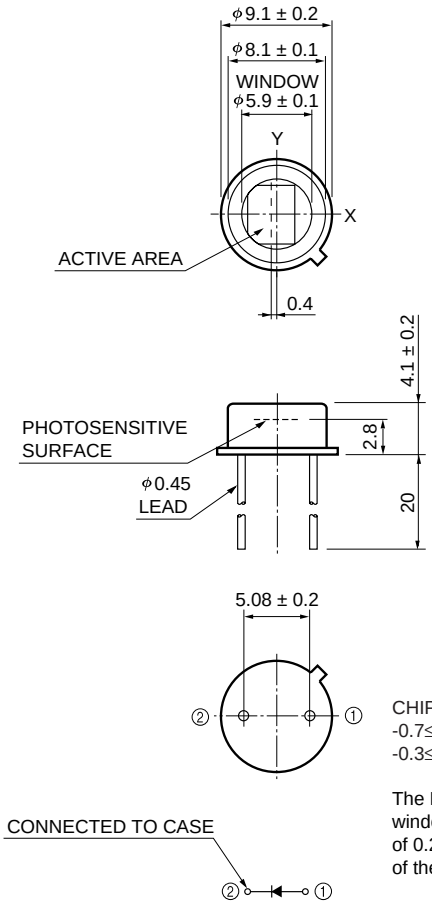

CHIP CENTER TO CAP CENTER
-0.7≤X≤-0.1
-0.3≤Y≤+0.3

The K type borosilicate glass window may extend a maximum of 0.2 mm above the upper surface of the cap.

KSPDA0178EA

⑤ S2386-8K

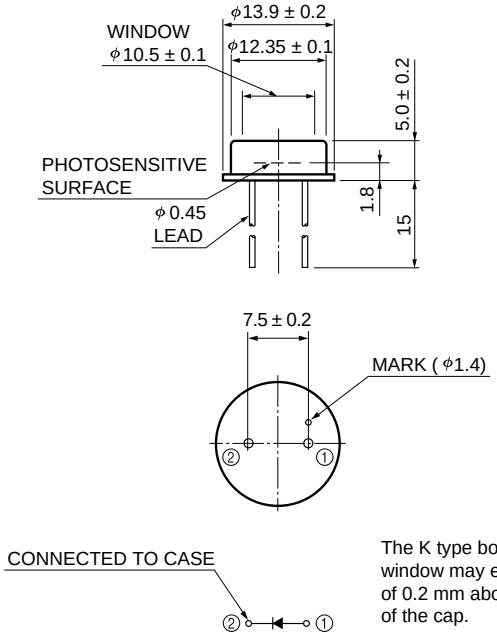

The K type borosilicate glass window may extend a maximum of 0.2 mm above the upper surface of the cap.

KSPDA0104EA

HAMAMATSU

Information furnished by HAMAMATSU is believed to be reliable. However, no responsibility is assumed for possible inaccuracies or omissions. Specifications are subject to change without notice. No patent rights are granted to any of the circuits described herein. ©2006 Hamamatsu Photonics K.K.

HAMAMATSU PHOTONICS K.K., Solid State Division
1126-1 Ichino-cho, Higashi-ku, Hamamatsu City, 435-8558 Japan, Telephone: (81) 53-434-3311, Fax: (81) 53-434-5184, www.hamamatsu.com
U.S.A.: Hamamatsu Corporation: 360 Foothill Road, P.O.Box 6910, Bridgewater, N.J. 08807-0910, U.S.A., Telephone: (1) 908-231-0960, Fax: (1) 908-231-1218
Germany: Hamamatsu Photonics Deutschland GmbH: Arzbergerstr. 10, D-82211 Herrsching am Ammersee, Germany, Telephone: (49) 08152-3750, Fax: (49) 08152-2658
France: Hamamatsu Photonics France S.A.R.L.: 19, Rue du Saule Trapu, Parc du Moulin de Massy, 91882 Massy Cedex, France, Telephone: 33-(1) 69 53 71 00, Fax: 33-(1) 69 53 71 10
United Kingdom: Hamamatsu Photonics UK Limited: 2 Howard Court, 10 Tewin Road, Welwyn Garden City, Hertfordshire AL7 1BW, United Kingdom, Telephone: (44) 1707-294888, Fax: (44) 1707-325777
North Europe: Hamamatsu Photonics Norden AB: Smidesvägen 12, SE-171 41 Solna, Sweden, Telephone: (46) 8-509-031-00, Fax: (46) 8-509-031-01
Italy: Hamamatsu Photonics Italia S.R.L.: Strada della Moia, 1/E, 20020 Arese, (Milano), Italy, Telephone: (39) 02-935-81-733, Fax: (39) 02-935-81-741

Cat. No. KSPD1035E03
Aug. 2006 DN

ООО «ЛайфЭлектроникс» “LifeElectronics” LLC

ИНН 7805602321 КПП 780501001 Р/С 40702810122510004610 ФАКБ "АБСОЛЮТ БАНК" (ЗАО) в г.Санкт-Петербурге К/С 30101810900000000703 БИК 044030703

Компания «Life Electronics» занимается поставками электронных компонентов импортного и отечественного производства от производителей и со складов крупных дистрибьюторов Европы, Америки и Азии.

С конца 2013 года компания активно расширяет линейку поставок компонентов по направлению коаксиальный кабель, кварцевые генераторы и конденсаторы (керамические, пленочные, электролитические), за счёт заключения дистрибьюторских договоров

Мы предлагаем:

- *Конкурентоспособные цены и скидки постоянным клиентам.*
- *Специальные условия для постоянных клиентов.*
- *Подбор аналогов.*
- *Поставку компонентов в любых объемах, удовлетворяющих вашим потребностям.*

- *Приемлемые сроки поставки, возможна ускоренная поставка.*
- *Доставку товара в любую точку России и стран СНГ.*
- *Комплексную поставку.*
- *Работу по проектам и поставку образцов.*
- *Формирование склада под заказчика.*

- *Сертификаты соответствия на поставляемую продукцию (по желанию клиента).*
- *Тестирование поставляемой продукции.*
- *Поставку компонентов, требующих военную и космическую приемку.*
- *Входной контроль качества.*
- *Наличие сертификата ISO.*

В составе нашей компании организован Конструкторский отдел, призванный помогать разработчикам, и инженерам.

Конструкторский отдел помогает осуществить:

- *Регистрацию проекта у производителя компонентов.*
- *Техническую поддержку проекта.*
- *Защиту от снятия компонента с производства.*
- *Оценку стоимости проекта по компонентам.*
- *Изготовление тестовой платы монтаж и пусконаладочные работы.*

Тел: +7 (812) 336 43 04 (многоканальный)
Email: org@lifeelectronics.ru

www.lifeelectronics.ru