RADIALL® COAXIAL department	TECHNICAL DATA	R280 219 000	
		Issue : 9347	Page 01/02
RIGHT ANGLE DIELECTRIC FEEDTHROUGH FOR P.C.B , CABLE 2/50		SERIES: MCX	

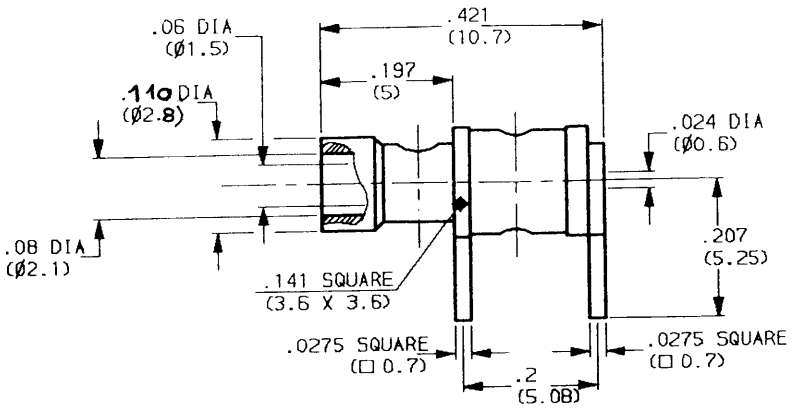

MOUNTING HOLE

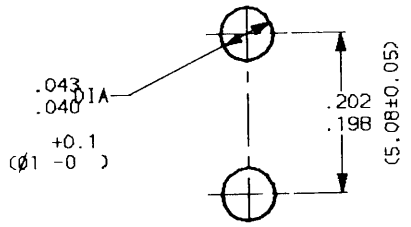

WEIGTH 0 oz (..... g)

Cable : RG 178/U , RG 196/U

CHARACTERISTICS

NOMINAL IMPEDANCE	50	Ω
FREQUENCY RANGE	0-3	GHz
TEMPERATURE RATING	-55/+155	°C
VSWR	NA	Max
RF INSERTION LOSS	NA	dB Max
VOLTAGE RATING	250	Vrms
DIELECTRIC WITHSTANDING VOLTAGE	750	Vrms
INSULATION RESISTANCE	1000	MΩ
HERMETIC SEAL	NA	cc/s cm3/s
LEAKAGE (pressurized only)	0 NA	psi kg/cm2
-	-	
-	-	

STANDARDISATION	-	
	-	
	-	
	-	
	-	
CABLE RETENTION	7.09 32	Lb Max N Max
CENTER CONTACT RETENTION		
Axial force - mating end	0 NA	Lb Max N Max
Axial force - opposite end	0 NA	Lb Max N Max
Torque (Max)	0.1329 1.5	inch.oz cm.N
MATING TORQUE RECOMMANDED	0 NA	inch.Lb cm.N
-	-	
-	-	

CONSTRUCTION

CONNECTOR PARTS	MATERIALS	FINISH
Body	Brass	Gold over nickel
Outer contact	-	-
Center contact	Brass	Gold over nickel
Insulators	PTFE	-
-	-	-
-	-	-
-	-	-
-	-	-
-	-	-

ISSUE	REVISION No	DESCRIPTION	BY	DATE
.	.	.	.	.
.	.	.	.	.
.	.	.	.	.
9347	93.10.008	. .106 DIA → .110 DIA .	BERTHET	13.11.93

Initiated on 13-02-89	The information given here is subject to change without notice. Design changes may be in order to improve the product.	RADIALL®
Superseded on __-__-__		

RADIALL® departement COAXIAL	FICHE TECHNIQUE	R280 219 000	
		Edition : 9347	Page
RIGHT ANGLE DIELECTRIC FEEDTHROUGH FOR P.C.B , CABLE 2/50		SERIE : MCX	02/02

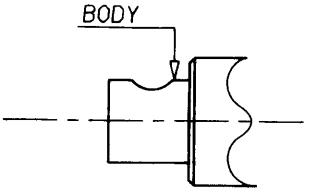

1-1 Slide the heatshrinck sleeve on the cable .

1-2 Strip the cable .

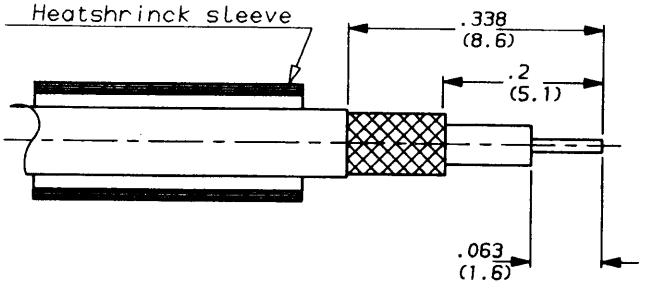

2-1 Introduce cable into the connector body until contact with it (according to F direction)

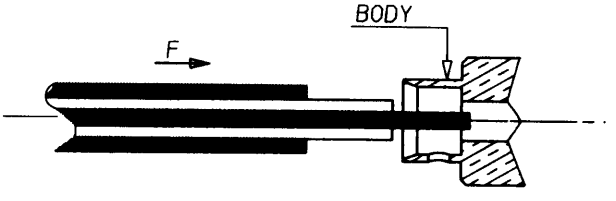

3-1 Solder braid through hole F

3-2 Solder cable core into the centre contact .

3-3 Slide heatshrinck sleeve bottoms body shoulder .

3-4 Heatshrinck the heatshrinckable sleeve between 275°F(135°C) and 482°F(250°C)

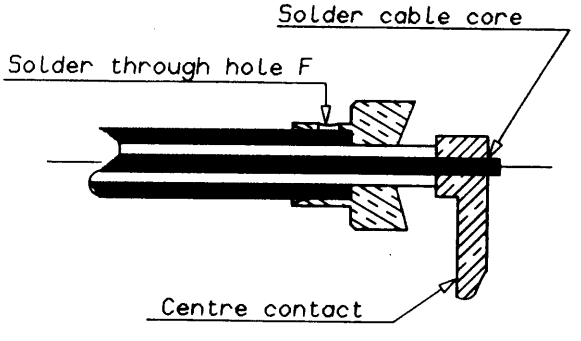

IND	No MODIF	OBJET	VISA	DATE
.	.	.	.	.
.	.	.	.	.
.	.	.	.	.
.	.	.	.	.

Creation Date 19 04 89

Mise a jour Date __-__-__

Ces renseignements sont donnes a titre indicatif. Dans le but constant d'ameliorer nos produits, nous nous reservons le droit d'apporter toutes modifications jugees utiles.

RADIALL®
101, Rue Ph. Hoffmann - Z.I. Ouest
93116 ROSNY/S/BOIS Cedex (France)
Tel. : (1) 48 54 80 40
Fax : (1) 48 54 63 63
Telex: Radia A 220673 F

ООО «ЛайфЭлектроникс» “LifeElectronics” LLC

ИНН 7805602321 КПП 780501001 Р/С 40702810122510004610 ФАКБ "АБСОЛЮТ БАНК" (ЗАО) в г.Санкт-Петербурге К/С 30101810900000000703 БИК 044030703

Компания «Life Electronics» занимается поставками электронных компонентов импортного и отечественного производства от производителей и со складов крупных дистрибьюторов Европы, Америки и Азии.

С конца 2013 года компания активно расширяет линейку поставок компонентов по направлению коаксиальный кабель, кварцевые генераторы и конденсаторы (керамические, пленочные, электролитические), за счёт заключения дистрибьюторских договоров

Мы предлагаем:

- *Конкурентоспособные цены и скидки постоянным клиентам.*
- *Специальные условия для постоянных клиентов.*
- *Подбор аналогов.*
- *Поставку компонентов в любых объемах, удовлетворяющих вашим потребностям.*

- *Приемлемые сроки поставки, возможна ускоренная поставка.*
- *Доставку товара в любую точку России и стран СНГ.*
- *Комплексную поставку.*
- *Работу по проектам и поставку образцов.*
- *Формирование склада под заказчика.*

- *Сертификаты соответствия на поставляемую продукцию (по желанию клиента).*
- *Тестирование поставляемой продукции.*
- *Поставку компонентов, требующих военную и космическую приемку.*
- *Входной контроль качества.*
- *Наличие сертификата ISO.*

В составе нашей компании организован Конструкторский отдел, призванный помогать разработчикам, и инженерам.

Конструкторский отдел помогает осуществить:

- *Регистрацию проекта у производителя компонентов.*
- *Техническую поддержку проекта.*
- *Защиту от снятия компонента с производства.*
- *Оценку стоимости проекта по компонентам.*
- *Изготовление тестовой платы монтаж и пусконаладочные работы.*

Тел: +7 (812) 336 43 04 (многоканальный)
Email: org@lifeelectronics.ru

www.lifeelectronics.ru