THIS DRAWING IS UNPUBLISHED. RELEASED FOR PUBLICATION -,- .
© COPYRIGHT - By - ALL RIGHTS RESERVED.

REVISIONS					
P	LTR	DESCRIPTION	DATE	DWN	APVD
	AC	REVISED PER ECO-17-002617	27FEB2017	SY	SY

1. GOLD PLATE .00076[.000030] MIN. THICK OVER NICKEL UNDERPLATE PER QQ-N-290
2. NICKEL PL .00127[.000050] MIN THK PER QQ-N-290
3. SOLDER PL .00254[.000100] MIN THK
4. STAMPED P/N & DATE CODE
5. OPTIONAL: KEYING PLUG FOR INTERCONTACT KEYING IS 118982-1
6. OPTIONAL: CARD GUIDE (BASE NO 117169)
7. ALL PARTS ASSEMBLED IN MEXICO MUST BE STAMPED "ASSY IN MEXICO". THE WORD "MEXICO" CAN BE SUBSTITUTED ONLY WHERE PART SIZE PROHIBITS STAMPING "ASSY IN MEXICO", INK PER 115-9009, APPROX WHERE SHOWN, SIDE OPTIONAL
8. ACTION PIN REQUIRES 2.13[.084] MIN THK PC BOARD

REQUIRED HOLE DIAMETER TOLERANCES FOR COMPLIANT SECTION							
REQ'D DRILL SIZE	HOLE DIA ±.03[.001]	PLATING THICKNESS		HOLE DIAMETER		COPPER HARDNESS (KNOOP)	PAD DIA MIN
		COPPER	TIN/LEAD	AFTER PLATING	AFTER REFLOW		
1.15mm	1.15 [.0453]	0.03-0.08 [.001-.003]	0.008 MIN [.0003] MIN	0.94-1.09 [.037-.043]	0.914-1.09 [.0036-.043]	150 MAX	1.57 [.062]
1.15mm	1.15 [.0453]	NOT PLATED THRU					1.65 [.065]

9. MATERIAL: HOUSING- VALOX 420 SEO, COLOR - BLACK, CONTACT- PHOSPHOR BRONZE
10. SOLDER PL .00254[.000100] MIN. THK. MATTE TIN PLATE
11. OBSOLETE PARTS: OBSOLETE CIS STREAMLINING PER D.RENAUD/D.SINISI

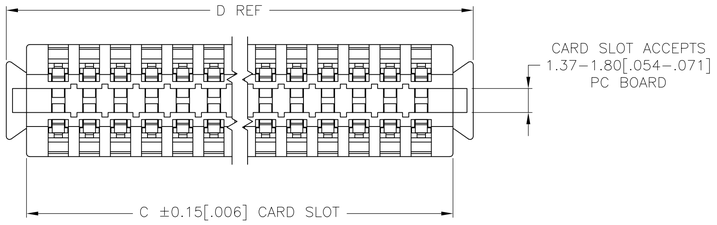

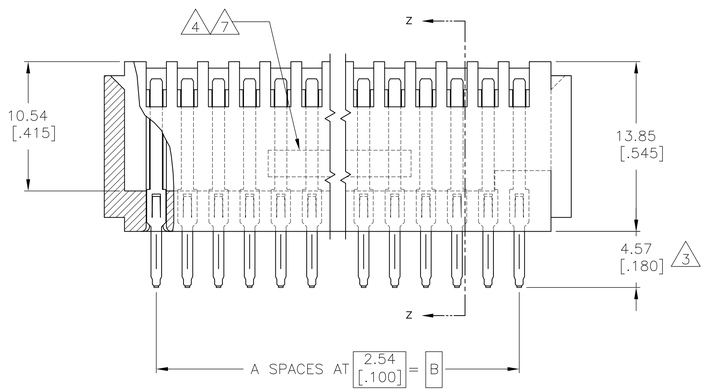

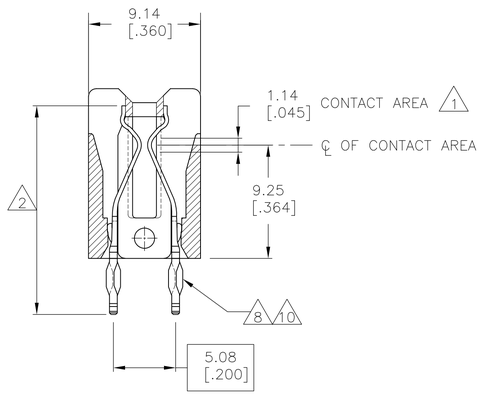

SECTION Z-Z

	D	C	B	A	POSN	PART NUMBER
	158.34 [6.234]	155.04 [6.104]	149.86 [5.900]	59	60	10 9-119738-6
11	145.64 [5.734]	142.34 [5.604]	137.16 [5.400]	54	55	10 ~~9-119738-1~~
	132.94 [5.234]	129.64 [5.104]	124.46 [4.900]	49	50	10 ~~8-119738-6~~
OBSOLETE	107.54 [4.234]	104.24 [4.104]	99.06 [3.900]	39	40	10 ~~7-119738-6~~
OBSOLETE	~~97.38 [3.834]~~	~~94.08 [3.704]~~	~~88.90 [3.500]~~	~~35~~	~~36~~	10 ~~7-119738-2~~
11	87.22 [3.434]	83.92 [3.304]	78.74 [3.100]	31	32	10 ~~6-119738-8~~
OBSOLETE	84.68 [3.334]	81.38 [3.204]	76.20 [3.000]	30	31	10 ~~6-119738-7~~
	82.14 [3.234]	78.84 [3.104]	73.66 [2.900]	29	30	10 6-119738-6
	77.06 [3.034]	73.76 [2.904]	68.58 [2.700]	27	28	10 ~~6-119738-4~~
11	69.44 [2.734]	66.14 [2.604]	60.96 [2.400]	24	25	10 ~~6-119738-1~~
OBSOLETE	66.90 [2.634]	63.60 [2.504]	58.42 [2.300]	23	24	10 ~~6-119738-0~~
	61.82 [2.434]	58.52 [2.304]	53.34 [2.100]	21	22	10 ~~5-119738-8~~
	56-74 [2.234]	53.44 [2.104]	48.26 [1.900]	19	20	10 5-119738-6
	51.66 [2.034]	48.36 [1.904]	43.18 [1.700]	17	18	10 5-119738-4
	44.04 [1.734]	40.74 [1.604]	35.56 [1.400]	14	15	10 5-119738-1
OBSOLETE	~~158.34 [6.234]~~	~~155.04 [6.104]~~	~~149.86 [5.900]~~	~~59~~	~~60~~	~~4-119738-6~~
						4-119738-5
						4-119738-4
						4-119738-3
						4-119738-2
11 OBSOLETE	145.64 [5.734]	142.34 [5.604]	137.16 [5.400]	54	55	~~4-119738-1~~
						4-119738-0
						3-119738-9
						3-119738-8
						3-119738-7
OBSOLETE	~~132.94 [5.234]~~	~~129.64 [5.104]~~	~~124.46 [4.900]~~	~~49~~	~~50~~	~~3-119738-6~~
						3-119738-5
OBSOLETE	~~127.86 [5.034]~~	~~124.56 [4.904]~~	~~119.38 [4.700]~~	~~47~~	~~48~~	3-119738-4
						3-119738-3
						3-119738-2
						3-119738-0
						3-119738-0
SUPERSEDED	~~115.16 [4.534]~~	~~111.86 [4.404]~~	~~106.68 [4.200]~~	~~42~~	~~43~~	~~2-119738-9~~
						2-119738-8
						2-119738-7
	107.54 [4.234]	104.24 [4.104]	99.06 [3.900]	39	40	2-119738-6
						2-119738-5
						2-119738-4
SUPERSEDED	~~99.92 [3.934]~~	~~96.62 [3.804]~~	~~91.44 [3.600]~~	~~36~~	~~37~~	~~2-119738-3~~
	97.38 [3.834]	94.08 [3.704]	88.90 [3.500]	35	36	2-119738-2
OBSOLETE	~~94.84 [3.734]~~	~~91.54 [3.604]~~	~~86.36 [3.400]~~	~~34~~	~~35~~	2-119738-1
						2-119738-0
						1-119738-9
OBSOLETE	87.22 [3.434]	83.92 [3.304]	78.74 [3.100]	31	32	~~1-119738-8~~
11 OBSOLETE	84.68 [3.334]	81.38 [3.204]	76.20 [3.000]	30	31	~~1-119738-7~~
OBSOLETE	~~82.14 [3.234]~~	~~78.84 [3.104]~~	~~73.66 [2.900]~~	~~29~~	~~30~~	~~1-119738-6~~
						1-119738-5
11 OBSOLETE	77.06 [3.034]	73.76 [2.904]	68.58 [2.700]	27	28	~~1-119738-4~~
						1-119738-3
						1-119738-2
	69.44 [2.734]	66.14 [2.604]	60.96 [2.400]	24	25	1-119738-1
11 OBSOLETE	66.90 [2.634]	63.60 [2.504]	58.42 [2.300]	23	24	~~1-119738-0~~
						119738-9
	61.82 [2.434]	58.52 [2.304]	53.34 [2.100]	21	22	119738-8
						119738-7
OBSOLETE	~~56-74 [2.234]~~	~~53.44 [2.104]~~	~~48.26 [1.900]~~	~~19~~	~~20~~	~~119738-6~~
						119738-5
OBSOLETE	~~51.66 [2.034]~~	~~48.36 [1.904]~~	~~43.18 [1.700]~~	~~17~~	~~18~~	~~119738-4~~
						119738-3
						119738-2
OBSOLETE	~~44.04 [1.734]~~	~~40.74 [1.604]~~	~~35.56 [1.400]~~	~~14~~	~~15~~	~~119738-1~~

THIS DRAWING IS A CONTROLLED DOCUMENT.

DIMENSIONS: mm [INCHES]

TOLERANCES UNLESS OTHERWISE SPECIFIED:
0 PLC ± -
1 PLC ± -
2 PLC ± -
3 PLC ± 0.25 [.010]
4 PLC ± -
ANGLES ± -

MATERIAL 9
FINISH 1 2 3

DWN R. BROWN 29NOV00
CHK M. MILLER 29NOV00
APVD M. MILLER 29NOV00
PRODUCT SPEC —
APPLICATION SPEC —
WEIGHT 0.000000
CUSTOMER DRAWING

TE Connectivity

NAME CONNECTOR, AMP PACE .100 X .200
—
—

SIZE	CAGE CODE	DRAWING NO	RESTRICTED TO
A1	00779	C-119738	—

SCALE 4:1 SHEET 1 OF 1 REV AC

ООО «ЛайфЭлектроникс» “LifeElectronics” LLC

ИНН 7805602321 КПП 780501001 Р/С 40702810122510004610 ФАКБ "АБСОЛЮТ БАНК" (ЗАО) в г.Санкт-Петербурге К/С 30101810900000000703 БИК 044030703

Компания «Life Electronics» занимается поставками электронных компонентов импортного и отечественного производства от производителей и со складов крупных дистрибьюторов Европы, Америки и Азии.

С конца 2013 года компания активно расширяет линейку поставок компонентов по направлению коаксиальный кабель, кварцевые генераторы и конденсаторы (керамические, пленочные, электролитические), за счёт заключения дистрибьюторских договоров

Мы предлагаем:

- *Конкурентоспособные цены и скидки постоянным клиентам.*
- *Специальные условия для постоянных клиентов.*
- *Подбор аналогов.*
- *Поставку компонентов в любых объемах, удовлетворяющих вашим потребностям.*

- *Приемлемые сроки поставки, возможна ускоренная поставка.*
- *Доставку товара в любую точку России и стран СНГ.*
- *Комплексную поставку.*
- *Работу по проектам и поставку образцов.*
- *Формирование склада под заказчика.*

- *Сертификаты соответствия на поставляемую продукцию (по желанию клиента).*
- *Тестирование поставляемой продукции.*
- *Поставку компонентов, требующих военную и космическую приемку.*
- *Входной контроль качества.*
- *Наличие сертификата ISO.*

В составе нашей компании организован Конструкторский отдел, призванный помогать разработчикам, и инженерам.

Конструкторский отдел помогает осуществить:

- *Регистрацию проекта у производителя компонентов.*
- *Техническую поддержку проекта.*
- *Защиту от снятия компонента с производства.*
- *Оценку стоимости проекта по компонентам.*
- *Изготовление тестовой платы монтаж и пусконаладочные работы.*

Тел: +7 (812) 336 43 04 (многоканальный)
Email: org@lifeelectronics.ru

www.lifeelectronics.ru