081-1037-0000 F

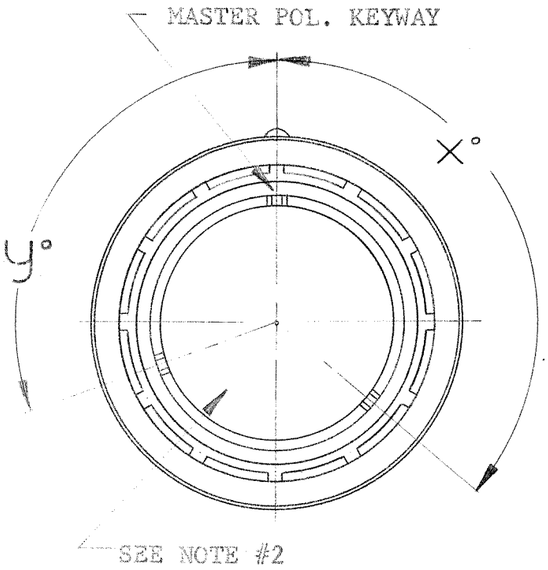

FACE VIEW
(as viewed from engaging end)

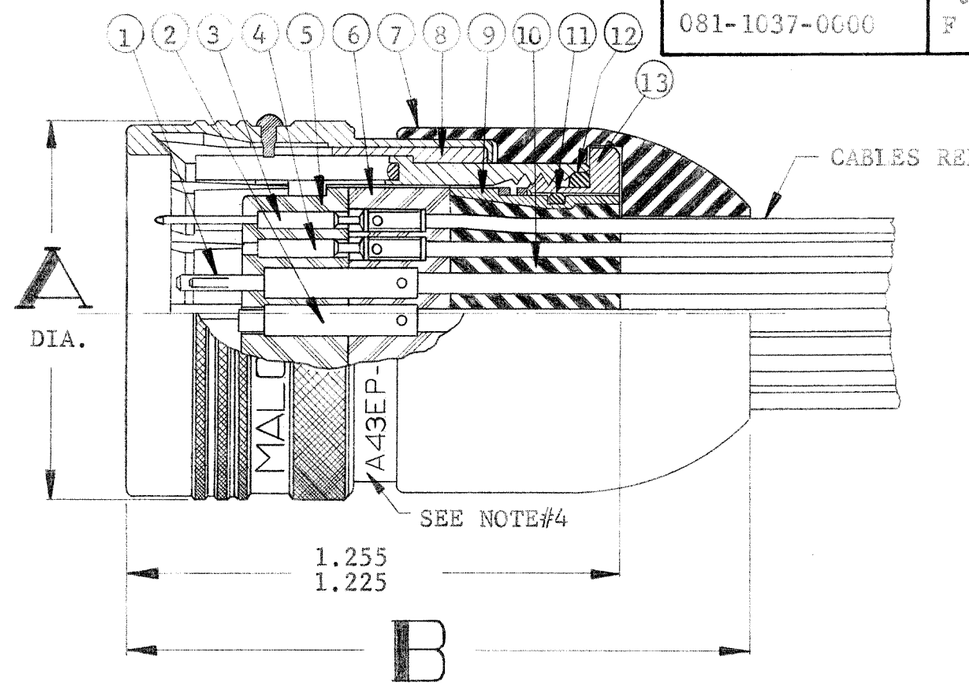

CODE	ITEM	DESCRIPTION
	1	CONTACT, PIN COAXIAL
12,5		HOUSING
12,10,5		SOCKET (INNER CONTACT)
8		BUSHINGS
12,2		JERK RINGS
	2	CONTACT, SOCKET COAXIAL
12,2		HOUSING & JERK RINGS
11,3		PIN (INNER CONTACT)
8		BUSHINGS
11,3	3	CONTACT, PIN POWER
10,4,2	4a	CONTACT, SOCKET POWER (#12 & #16 GAGE)
11,6,3	4b	CONTACT, SOCKET POWER (#22 GAGE)
7	5	INSERT, FRONT
7	6	INSERT, REAR
9	7	CAP, BEND RELIEF
	8	PLUG SUBASSEMBLY
15,1		RING, COUPLING & PLUG SHELL
15,14		SPRING LOCKING
17,16		KEY
9		"O" RING
	9	FOLLOWER SUBASSEMBLY
1,15		FOLLOWER
5,13		SPRING
9	10	GROMMET (SEALED ONLY)
9	11	"O" RING, FOLLOWER (SEALED ONLY)
9	12	"O" RING, RETAINING NUT (SEALED ONLY)
1,15	13	NUT, RETAINING

CODE	STANDARD MATERIAL & FINISH
1	ALUMINUM ALLOY QQ-A-225/5, TEMPER T451 or T4 or QQ-A-225/6 TEMPER T6.
2	BRASS QQ-B-626, COMP. 360, 1/2 HARD.
3	LEADED COPPER ANACONDA 1870.
4	BERYLLIUM COPPER (ALLOY 175), H.T.
5	BERYLLIUM COPPER,ALLOY 173,QQ-C-533, 1/4 HARD.
6	BERYLLIUM COPPER,ALLOY 173,QQ-C-533, 1/2 HARD.
7	DIALLYL PHTHALATE MIL-M-14, SDG-F.
8	TEFLON A S-3651 & MIL-P-19468.
9	SILICONE RUBBER ZZ-R-765, CLASS II.
10	GOLD PLATED MIL-C-45204, TYPE II, CLASS I,GR.C.
11	GOLD PLATE MIL-C-45204, TYPE II, CLASS II,GR.C.
12	SILVER PLATE .0002-.0004, QQ-S-365,TYPE II,GR.B.
13	CAD.PLATE.0002-.0004,QQ-P-416,TYPE II, CLEAR.
14	ALUMINUM ALLOY QQ-A-225/6, TEMPER T4 or T6.
15	CLEAR ANODIZE MIL-A-8625, TYPE II.
16	STAINLESS STEEL MIL-S-7720, TYPE 303.
17	PASSIVATE & BLACK OXIDE, MIL-C-13924, CLASS III.

CATALOG NO.	"A"DIA	"B" ±.031
A43*P-**	.760	1.578
B43*P-**	.947	1.656
C43*P-**	1.135	1.750

NOTES:
1. THIS IS A GENERAL SPECIFICATION CONTROL DRAWING AND DRAWING NUMBER SHOULD NOT BE USED FOR ORDERING. ORDERS PLACED BY "CATALOG NUMBERS ONLY".
2. SEE CATALOG FOR COMPLETE ORDERING INFORMATION, VARIOUS LAYOUTS, AND ALTERNATE POL. POSITIONS.
3. RECOMMEND ORDERING: PIN CONTACTS (POWER OR COAXIAL) WITH RECEPTACLE CONNECTOR; SOCKET CONTACTS (POWER OR COAXIAL) WITH PLUG CONNECTOR.
4. CONNECTOR CATALOG NUMBER WILL BE STAMPED PER MEP#203-05 IN AREA INDICATED.

5-1532146-7

-TYPICAL CATALOG NUMBER (SEE NOTE#2)-

A	43	E	P	-	2	S	-	14
SIZE	SERIES	E-SEALED A-UNSEALED	SHELL TYPE		LAYOUT	CONTACT TYPE (SEE NOTE 3)		ALT. POL. POSITION IF REQ'D.

ASSEMBLY	NO REQ'D	LET	ECO	REVISION DESCRIPTION	BY	CK	DATE	APP
NEXT ASSEMBLIES		F	23052	Revised & Redrawn	DD		1/24/78	

STANDARD TOLERANCES UNLESS OTHERWISE SPECIFIED
DEC. ±
FRAC. ±
ANGLES ±
ECCENTRICITY
MAX. T.I.R.
HOLE DIA. + —
SURFACE ROUGHNESS
✓ MICRO INCHES
THREADS TO MIL-S-7742
COMMERCIAL TOLERANCES APPLY TO STOCK DIMENSIONS

MALCO
A MICRODOT COMPANY, INC.
220 PASADENA AVE., SO. PASADENA, CALIF.

SURFACE TREATMENT: NOTED
MATERIAL: NOTED

APP
APP
CHECKED BY C.E. HARTRICK
DRAWN BY DRAGOJLOVIC

PLUG, PUSH-PULL COUPLING

PROD. CODE 984
CODE CD

SCALE —
WT
DATE 1-18-78
DRAWING NUMBER 081-1037-0000 F

ООО «ЛайфЭлектроникс» “LifeElectronics” LLC

ИНН 7805602321 КПП 780501001 Р/С 40702810122510004610 ФАКБ "АБСОЛЮТ БАНК" (ЗАО) в г.Санкт-Петербурге К/С 30101810900000000703 БИК 044030703

Компания «Life Electronics» занимается поставками электронных компонентов импортного и отечественного производства от производителей и со складов крупных дистрибьюторов Европы, Америки и Азии.

С конца 2013 года компания активно расширяет линейку поставок компонентов по направлению коаксиальный кабель, кварцевые генераторы и конденсаторы (керамические, пленочные, электролитические), за счёт заключения дистрибьюторских договоров

Мы предлагаем:

- *Конкурентоспособные цены и скидки постоянным клиентам.*
- *Специальные условия для постоянных клиентов.*
- *Подбор аналогов.*
- *Поставку компонентов в любых объемах, удовлетворяющих вашим потребностям.*

- *Приемлемые сроки поставки, возможна ускоренная поставка.*
- *Доставку товара в любую точку России и стран СНГ.*
- *Комплексную поставку.*
- *Работу по проектам и поставку образцов.*
- *Формирование склада под заказчика.*

- *Сертификаты соответствия на поставляемую продукцию (по желанию клиента).*
- *Тестирование поставляемой продукции.*
- *Поставку компонентов, требующих военную и космическую приемку.*
- *Входной контроль качества.*
- *Наличие сертификата ISO.*

В составе нашей компании организован Конструкторский отдел, призванный помогать разработчикам, и инженерам.

Конструкторский отдел помогает осуществить:

- *Регистрацию проекта у производителя компонентов.*
- *Техническую поддержку проекта.*
- *Защиту от снятия компонента с производства.*
- *Оценку стоимости проекта по компонентам.*
- *Изготовление тестовой платы монтаж и пусконаладочные работы.*

Тел: +7 (812) 336 43 04 (многоканальный)
Email: org@lifeelectronics.ru

www.lifeelectronics.ru