THIS DRAWING IS UNPUBLISHED. RELEASED FOR PUBLICATION -
© COPYRIGHT 2011 - ALL RIGHTS RESERVED.

LOC	DIST
HG	-

REVISIONS

P	LTR	DESCRIPTION	DATE	DWN	APVD
	B3	REVISED PER ECO-11-005140	16APR2011	RK	HMR

1. MATERIAL:

   CONNECTOR HOUSING: PBT-GF17, COLOR: BEIGE.*
   CONNECTOR SUBASSEMBLY:
   - PLUG BODY: PES-GF20, COLOR: BEIGE.*
   - SPRING: STAINLESS STEEL
   - FERRULE ASSEMBLY: CERAMIC/PBT-GF17, COLOR: BEIGE.*
   - EPOXY-FILL TUBING: PVC, COLOR: CLEAR, UL VW-1 RATED.
   - RETAINER BODY: PES-GF20, COLOR: BEIGE.*

   CRIMP EYELET: TIN PLATED COPPER
   BOOT: TPE, COLOR: SEE TABLE.*
   PROTECTIVE COVER: LDPE, COLOR: BLACK, NON-FR.
   *UL94 V-0 RATED AT QUALIFYING THICKNESS.

2. BULK PACKAGE.

3. 3.0mm KIT FOR USE WITH "LOOSE-JACKETED" CABLE.

4. NO AMP LOGO.

5. CONTAINS NO EYELET.

6. INSTRUCTION SHEET 408-8674 AVAILABLE FOR DOWNLOAD AT
   www.tycoelectronics.com/documents OR
   www.ampnetconnect.com/foguide.

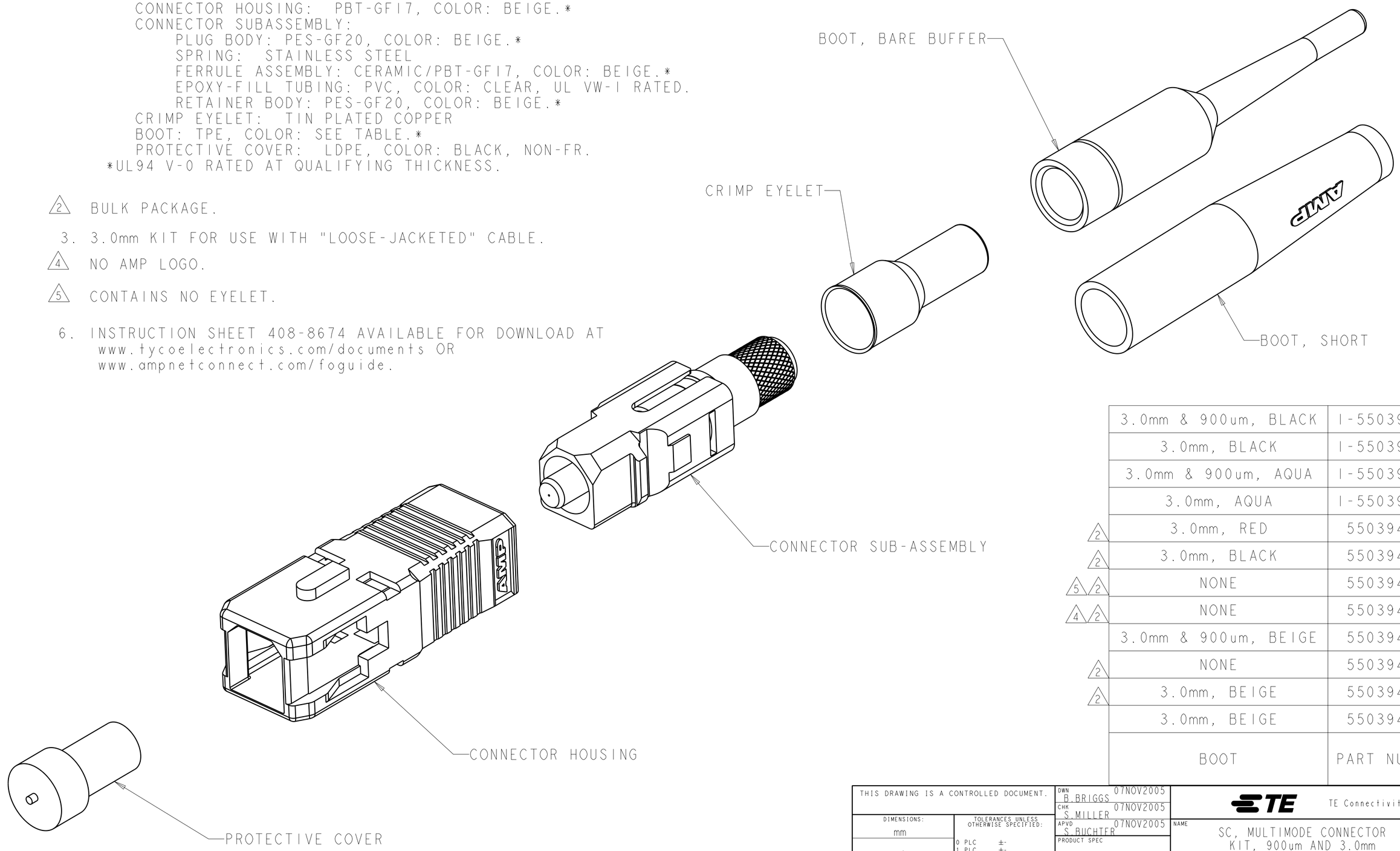

	BOOT	PART NUMBER
	3.0mm & 900um, BLACK	1-5503948-3
	3.0mm, BLACK	1-5503948-2
	3.0mm & 900um, AQUA	1-5503948-1
	3.0mm, AQUA	1-5503948-0
2	3.0mm, RED	5503948-9
2	3.0mm, BLACK	5503948-8
5 2	NONE	5503948-7
4 2	NONE	5503948-6
	3.0mm & 900um, BEIGE	5503948-5
2	NONE	5503948-3
2	3.0mm, BEIGE	5503948-2
	3.0mm, BEIGE	5503948-1

THIS DRAWING IS A CONTROLLED DOCUMENT.

DIMENSIONS: mm

TOLERANCES UNLESS OTHERWISE SPECIFIED:
0 PLC ±-
1 PLC ±-
2 PLC ±-
3 PLC ±-
4 PLC ±-
ANGLES ±-

MATERIAL 1

FINISH -

DWN B.BRIGGS 07NOV2005
CHK S.MILLER 07NOV2005
APVD S.BUCHTER 07NOV2005
PRODUCT SPEC -
APPLICATION SPEC -
WEIGHT -

TE Connectivity

NAME
SC, MULTIMODE CONNECTOR
KIT, 900um AND 3.0mm
-

SIZE	CAGE CODE	DRAWING NO	RESTRICTED TO
A2	-	C-5503948	-

CUSTOMER DRAWING | SCALE 5:1 | SHEET 1 OF 1 | REV B3

1471-9 (3/11)

Pro/ENGINEER DRAWING

ООО «ЛайфЭлектроникс» “LifeElectronics” LLC

ИНН 7805602321 КПП 780501001 Р/С 40702810122510004610 ФАКБ "АБСОЛЮТ БАНК" (ЗАО) в г.Санкт-Петербурге К/С 30101810900000000703 БИК 044030703

Компания «Life Electronics» занимается поставками электронных компонентов импортного и отечественного производства от производителей и со складов крупных дистрибьюторов Европы, Америки и Азии.

С конца 2013 года компания активно расширяет линейку поставок компонентов по направлению коаксиальный кабель, кварцевые генераторы и конденсаторы (керамические, пленочные, электролитические), за счёт заключения дистрибьюторских договоров

Мы предлагаем:

- *Конкурентоспособные цены и скидки постоянным клиентам.*
- *Специальные условия для постоянных клиентов.*
- *Подбор аналогов.*
- *Поставку компонентов в любых объемах, удовлетворяющих вашим потребностям.*

- *Приемлемые сроки поставки, возможна ускоренная поставка.*
- *Доставку товара в любую точку России и стран СНГ.*
- *Комплексную поставку.*
- *Работу по проектам и поставку образцов.*
- *Формирование склада под заказчика.*

- *Сертификаты соответствия на поставляемую продукцию (по желанию клиента).*
- *Тестирование поставляемой продукции.*
- *Поставку компонентов, требующих военную и космическую приемку.*
- *Входной контроль качества.*
- *Наличие сертификата ISO.*

В составе нашей компании организован Конструкторский отдел, призванный помогать разработчикам, и инженерам.

Конструкторский отдел помогает осуществить:

- *Регистрацию проекта у производителя компонентов.*
- *Техническую поддержку проекта.*
- *Защиту от снятия компонента с производства.*
- *Оценку стоимости проекта по компонентам.*
- *Изготовление тестовой платы монтаж и пусконаладочные работы.*

Тел: +7 (812) 336 43 04 (многоканальный)
Email: org@lifeelectronics.ru

www.lifeelectronics.ru