PART NAME	TEMPERATURE CONTROLLER	PART No.	TS-15A	REV. DATE	1-8-10

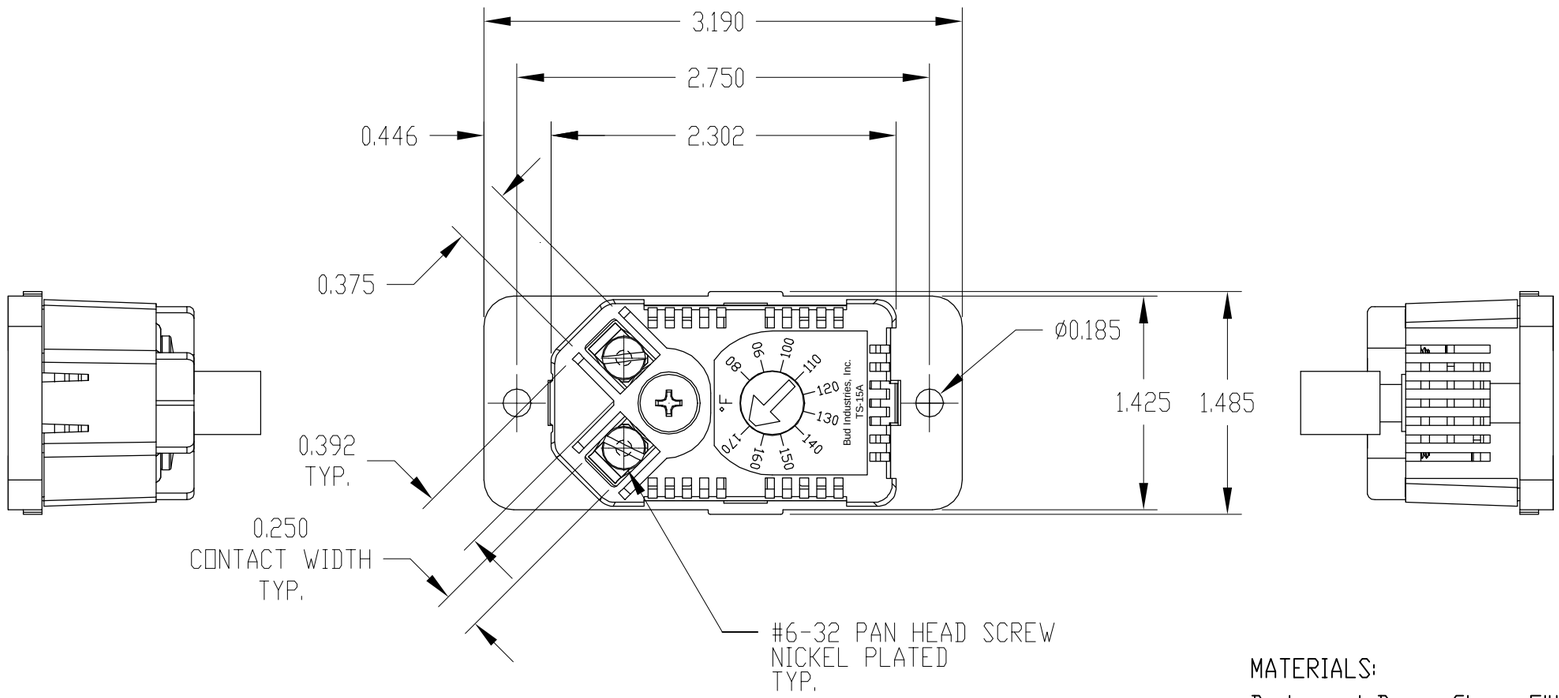

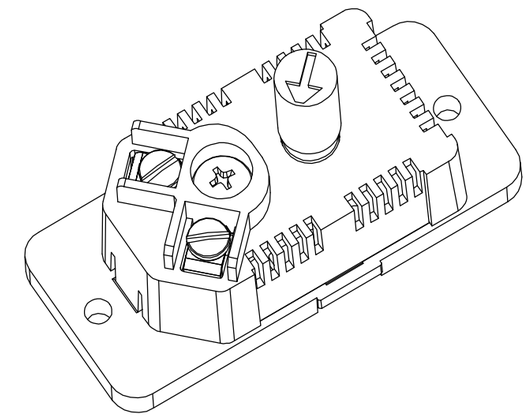

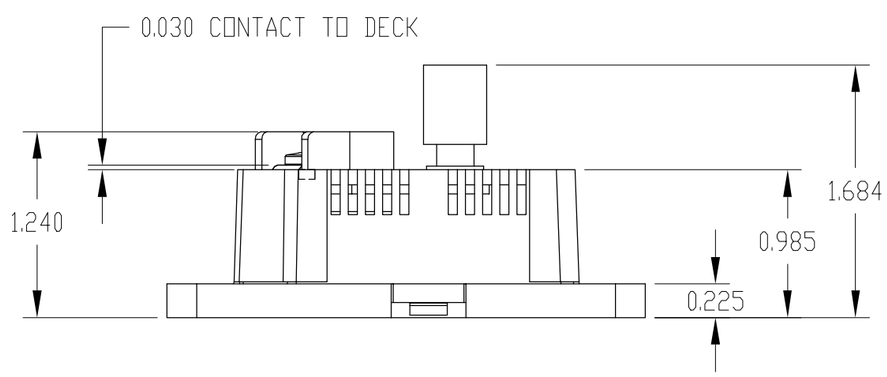

MATERIALS:

Body and Base: Glass Filled Nylon, Black, UL94-5VA
Contacts: Nickel Plated Steel
Temperature Controller: Bi-Metallic
Pointer Knob: ABS Plastic, Natural

UL FILE NUMBER: E332047

SPECIFICATIONS:

Normally Open, Close on tempertature rise
Temperature Range: 80°-170°F
Switching Difference (hysteresis): 10°F ± 5°F (6°C ± 3K)
Max. Tolerance: ±8°F (4K)
Service Life: 100,000 cycles at 120 VAC, 30,000 cycles at 240 VAC
Switching Capacity (max. load): 15A resistive at 120 VAC, 10A resistive at 240 VAC
Connection: 2-pole terminal, #6 ring or spade. Use #6 pan head screws only (provided).
Weight: 2.1 oz (59.5g)
Operating temperature: -4 to 250°F (-20 to 121°C)
Storage temperature: -49 to 250°F (-45 to 121°C)
Protection Type: IP30
Scale on Housing: 80 to 170°F

ООО «ЛайфЭлектроникс» “LifeElectronics” LLC

ИНН 7805602321 КПП 780501001 Р/С 40702810122510004610 ФАКБ "АБСОЛЮТ БАНК" (ЗАО) в г.Санкт-Петербурге К/С 30101810900000000703 БИК 044030703

Компания «Life Electronics» занимается поставками электронных компонентов импортного и отечественного производства от производителей и со складов крупных дистрибьюторов Европы, Америки и Азии.

С конца 2013 года компания активно расширяет линейку поставок компонентов по направлению коаксиальный кабель, кварцевые генераторы и конденсаторы (керамические, пленочные, электролитические), за счёт заключения дистрибьюторских договоров

Мы предлагаем:

- *Конкурентоспособные цены и скидки постоянным клиентам.*
- *Специальные условия для постоянных клиентов.*
- *Подбор аналогов.*
- *Поставку компонентов в любых объемах, удовлетворяющих вашим потребностям.*

- *Приемлемые сроки поставки, возможна ускоренная поставка.*
- *Доставку товара в любую точку России и стран СНГ.*
- *Комплексную поставку.*
- *Работу по проектам и поставку образцов.*
- *Формирование склада под заказчика.*

- *Сертификаты соответствия на поставляемую продукцию (по желанию клиента).*
- *Тестирование поставляемой продукции.*
- *Поставку компонентов, требующих военную и космическую приемку.*
- *Входной контроль качества.*
- *Наличие сертификата ISO.*

В составе нашей компании организован Конструкторский отдел, призванный помогать разработчикам, и инженерам.

Конструкторский отдел помогает осуществить:

- *Регистрацию проекта у производителя компонентов.*
- *Техническую поддержку проекта.*
- *Защиту от снятия компонента с производства.*
- *Оценку стоимости проекта по компонентам.*
- *Изготовление тестовой платы монтаж и пусконаладочные работы.*

Тел: +7 (812) 336 43 04 (многоканальный)
Email: org@lifeelectronics.ru

www.lifeelectronics.ru