COM-870E

Wide-Range Temperature 2nd Gen. Intel® Celeron® 827E COM Express Basic Type 6 CPU Module

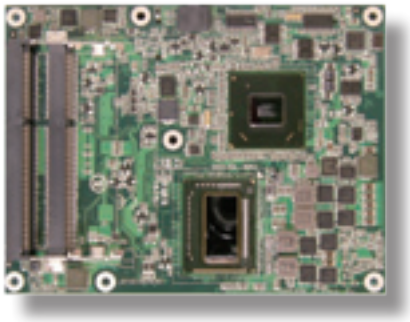

Features

- Soldered Onboard 2nd Gen. Intel® Celeron® 827E Processor
- Integrated Gigabit Ethernet
- Dual Channels 24-bit LVDS, Analog RGB, and 3 x DDI Ports
- Support Dual Independent Displays
- Support Intel® Active Management Technology (Intel AMT)
- **Wide Range Operating Temp.: -40 ~ 85°C**

System

CPU	Soldered onboard Intel® Celeron® 827E 1.4GHz processor
Memory	2 x DDR3 SO-DIMM sockets, supporting SDRAM up to 16GB
Chipset	Intel® PCH HM65
BIOS	AMI UEFI BIOS
Watchdog Timer	1~255 levels reset

I/O

USB Port	8 x USB 2.0 ports
Digital I/O	8-bit programmable Digital Input/Output
Expansion Bus	1 x PCIe x16 lanes
	7 x PCIe x1 lanes
	SPI and LPC (Low Pin Count) interfaces
Storage	4 x Serial ATA ports: - 2 ports with 600MB/s HDD transfer rate - 2 ports with 300MB/s HDD transfer rate
Ethernet Chipset	1 x Intel® 82579LM PCIe GbE PHY
Audio	HD Audio Link

Display

Graphics Chipset	Integrated Intel® HD Graphics 3000
Graphics Interface	Analog RGB supports resolution up to 2048 x 1536 @60Hz
	LCD: Dual Channels 24-bit LVDS
	Support DDI ports, resolution up to 2536 x 1600
	Support Dual Independent Displays

Mechanical & Environmental

Power Requirement	+12V, 5VSB
Power Consumption	2.12A@+12V with Celeron® 827E (Typical)
Operating Temp.	-40 ~ 85ºC (-40 ~ 185ºF)
Operating Humidity	10 ~ 95% @ 85ºC (non-condensing)
Dimension (L x W)	125 x 95 mm (4.9" x 3.7")

Dimensions

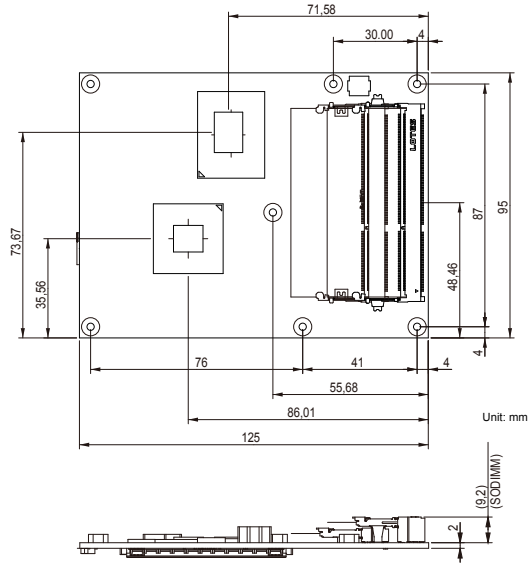

All specifications are subject to change without notice.

Block Diagram

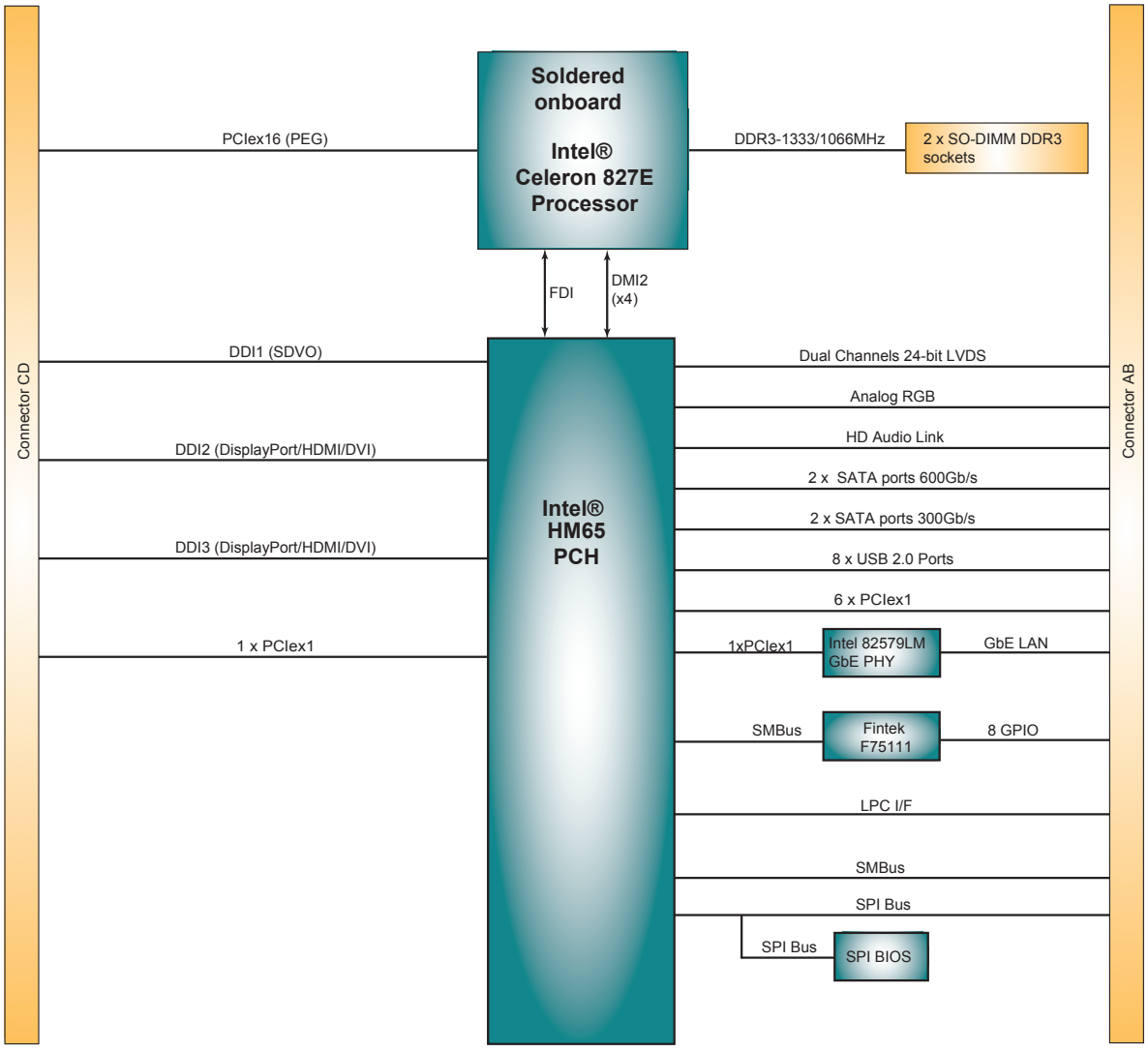

Ordering Information

COM-870E	Intel® Celeron® 827E/ HM65 WT COM Express CPU module

Optional Accessories

HS-65M2-F1	Heat spreader (125x95x18mm)	
HS-0000-W4	Universal evaluation heatsink kit w/ thermal pad (dimension: 125x95x22mm, only used on a flat type heatspreader)	
PBE-1702	COM Express type 6 evaluation carrier board (ATX form factor)	See page 64
CBK-04-1702-00	Cable kit • 1 x SATA cable • 2 x COM port cables • 1 x USB cable	

ООО «ЛайфЭлектроникс» “LifeElectronics” LLC

ИНН 7805602321 КПП 780501001 Р/С 40702810122510004610 ФАКБ "АБСОЛЮТ БАНК" (ЗАО) в г.Санкт-Петербурге К/С 30101810900000000703 БИК 044030703

Компания «Life Electronics» занимается поставками электронных компонентов импортного и отечественного производства от производителей и со складов крупных дистрибьюторов Европы, Америки и Азии.

С конца 2013 года компания активно расширяет линейку поставок компонентов по направлению коаксиальный кабель, кварцевые генераторы и конденсаторы (керамические, пленочные, электролитические), за счёт заключения дистрибьюторских договоров

Мы предлагаем:

- *Конкурентоспособные цены и скидки постоянным клиентам.*
- *Специальные условия для постоянных клиентов.*
- *Подбор аналогов.*
- *Поставку компонентов в любых объемах, удовлетворяющих вашим потребностям.*

- *Приемлемые сроки поставки, возможна ускоренная поставка.*
- *Доставку товара в любую точку России и стран СНГ.*
- *Комплексную поставку.*
- *Работу по проектам и поставку образцов.*
- *Формирование склада под заказчика.*

- *Сертификаты соответствия на поставляемую продукцию (по желанию клиента).*
- *Тестирование поставляемой продукции.*
- *Поставку компонентов, требующих военную и космическую приемку.*
- *Входной контроль качества.*
- *Наличие сертификата ISO.*

В составе нашей компании организован Конструкторский отдел, призванный помогать разработчикам, и инженерам.

Конструкторский отдел помогает осуществить:

- *Регистрацию проекта у производителя компонентов.*
- *Техническую поддержку проекта.*
- *Защиту от снятия компонента с производства.*
- *Оценку стоимости проекта по компонентам.*
- *Изготовление тестовой платы монтаж и пусконаладочные работы.*

Тел: +7 (812) 336 43 04 (многоканальный)
Email: org@lifeelectronics.ru

www.lifeelectronics.ru