THIS DRAWING IS UNPUBLISHED. RELEASED FOR PUBLICATION 2004
© COPYRIGHT 1999 - ALL RIGHTS RESERVED.

LOC	DIST
A1	-

REVISIONS

P	LTR	DESCRIPTION	DATE	DWN	APVD
	A1	EG00 0129 99	19FEB1999	SG	RJ
	A2	EGA0 0795 04	05APR2004	Abr	HK
	A3	ECR-11-016077	08NOV2012	Abr	Brun
	A4	ECR-13-015135	27SEP2013	Abr	Brun

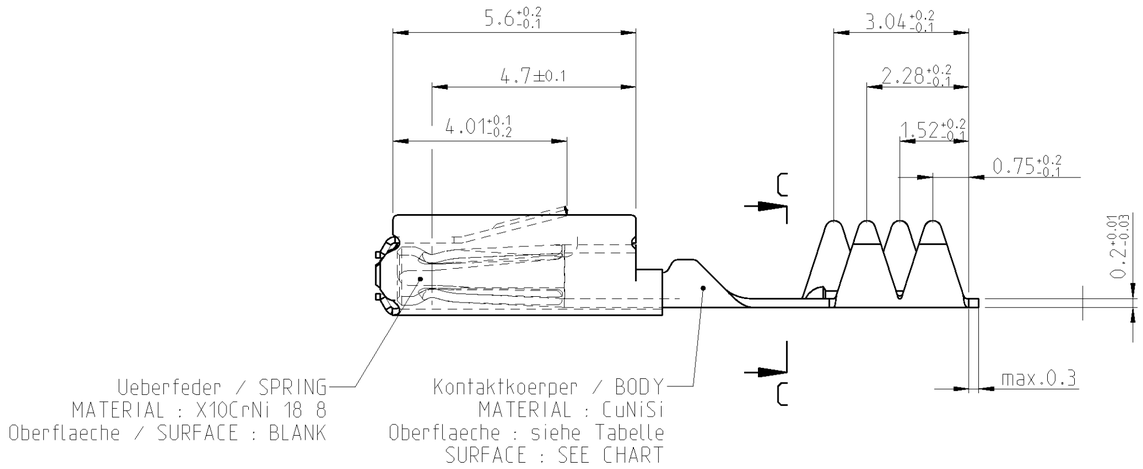

C-C

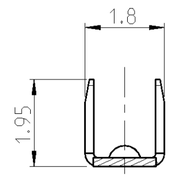

E-E

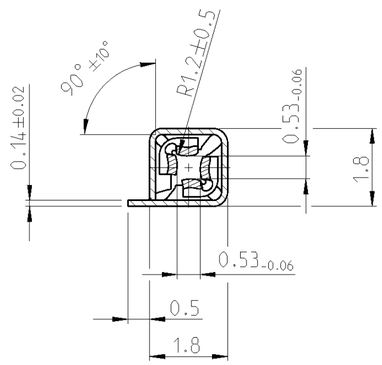

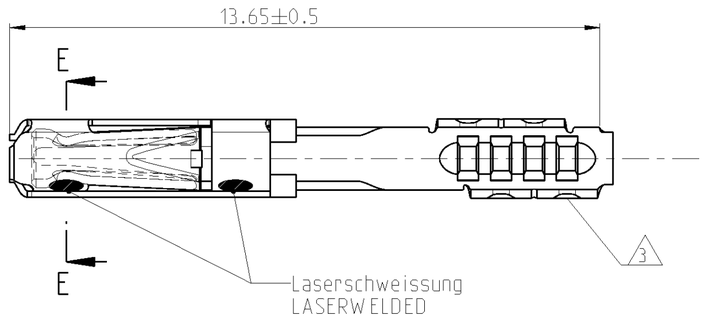

Bemerkungen
NOTES

1 Einzelheiten der Ausfuehrung bleiben dem Hersteller ueberlassen
DETAILS OF DESIGN ARE LEFT TO MANUFACTURER

2 Passend zu Stifkontakt siehe Zeichung : 929453
SUITABLE FOR PIN CONTACT SEE DRAWING : 929453

3 passend fuer flexilblen Flachleiter PN 88586
SUITABLE FOR FFC PN 88586

5 Datumscode (Woche / Jahr, z.B. KW28 / Jahr 2012)
und TE-Revision (z.B.Rev.A)
DATE-CODE WEEK / YEAR (E.G. WEEK NUMBER 28/ YEAR 2012)
AND TE REVISION (E.G. REV. A)

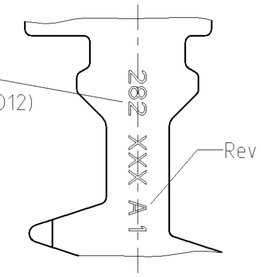

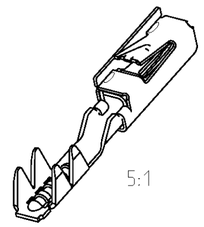

968987-1	A	Sn	0.1
Bandware Bestell-Nr STRIP ORDER NO.	REV.	Oberflaeche SURFACE	Gewicht WEIGHT g

THIS DRAWING IS A CONTROLLED DOCUMENT.

DIMENSIONS: mm

TOLERANCES UNLESS OTHERWISE SPECIFIED:
0 PLC ±
1 PLC ±
2 PLC ± ±0.2
3 PLC ±
4 PLC ±
ANGLES ±1°

MATERIAL -
FINISH -

DWN S. Garcia 30APR1998
CHK R. Jetter 30APR1998
APVD Bleicher M. 05APR2004
PRODUCT SPEC 108-18030
APPLICATION SPEC 114-18287
WEIGHT -

TE Connectivity

NAME
Micro Quadlok System
MQS-Buchsenkontakt mit FFC Crimp
FLEXIBLE FLAT CABLE SOCKET CONTACT

SIZE	CAGE CODE	DRAWING NO	RESTRICTED TO
A2	00779	C-968987	-

Customer Drawing | SCALE 10:1 | SHEET 1 OF 1 | REV A4

1471-9 (3/11)
Pro/ENGINEER DRAWING

ООО «ЛайфЭлектроникс» “LifeElectronics” LLC

ИНН 7805602321 КПП 780501001 Р/С 40702810122510004610 ФАКБ "АБСОЛЮТ БАНК" (ЗАО) в г.Санкт-Петербурге К/С 30101810900000000703 БИК 044030703

Компания «Life Electronics» занимается поставками электронных компонентов импортного и отечественного производства от производителей и со складов крупных дистрибьюторов Европы, Америки и Азии.

С конца 2013 года компания активно расширяет линейку поставок компонентов по направлению коаксиальный кабель, кварцевые генераторы и конденсаторы (керамические, пленочные, электролитические), за счёт заключения дистрибьюторских договоров

Мы предлагаем:

- *Конкурентоспособные цены и скидки постоянным клиентам.*
- *Специальные условия для постоянных клиентов.*
- *Подбор аналогов.*
- *Поставку компонентов в любых объемах, удовлетворяющих вашим потребностям.*

- *Приемлемые сроки поставки, возможна ускоренная поставка.*
- *Доставку товара в любую точку России и стран СНГ.*
- *Комплексную поставку.*
- *Работу по проектам и поставку образцов.*
- *Формирование склада под заказчика.*

- *Сертификаты соответствия на поставляемую продукцию (по желанию клиента).*
- *Тестирование поставляемой продукции.*
- *Поставку компонентов, требующих военную и космическую приемку.*
- *Входной контроль качества.*
- *Наличие сертификата ISO.*

В составе нашей компании организован Конструкторский отдел, призванный помогать разработчикам, и инженерам.

Конструкторский отдел помогает осуществить:

- *Регистрацию проекта у производителя компонентов.*
- *Техническую поддержку проекта.*
- *Защиту от снятия компонента с производства.*
- *Оценку стоимости проекта по компонентам.*
- *Изготовление тестовой платы монтаж и пусконаладочные работы.*

Тел: +7 (812) 336 43 04 (многоканальный)
Email: org@lifeelectronics.ru

www.lifeelectronics.ru