PART NAME	ADJUSTABLE SLIDE DRAWER	PART No.	D-1722

MATERIAL:

PANEL	12 GA. STEEL
BODY ASSEMBLY	18 GA. STEEL
MOUNTING BRACKETS	16 GA. STEEL
HANDLE	ABS

FINISH:

PANEL	WHITE TEXTURED METALLIC GRAY BLACK TEXTURED
BODY ASSEMBLY	BLACK TEXTURED
MOUNTING BRACKETS	SMOOTH BLACK
HANDLE	BLACK

UNIT SHIPPED UNASSEMBLED.

SLIDE TRAVEL 12".

SLIDE LOAD RATING 120 LBS. PER PAIR.

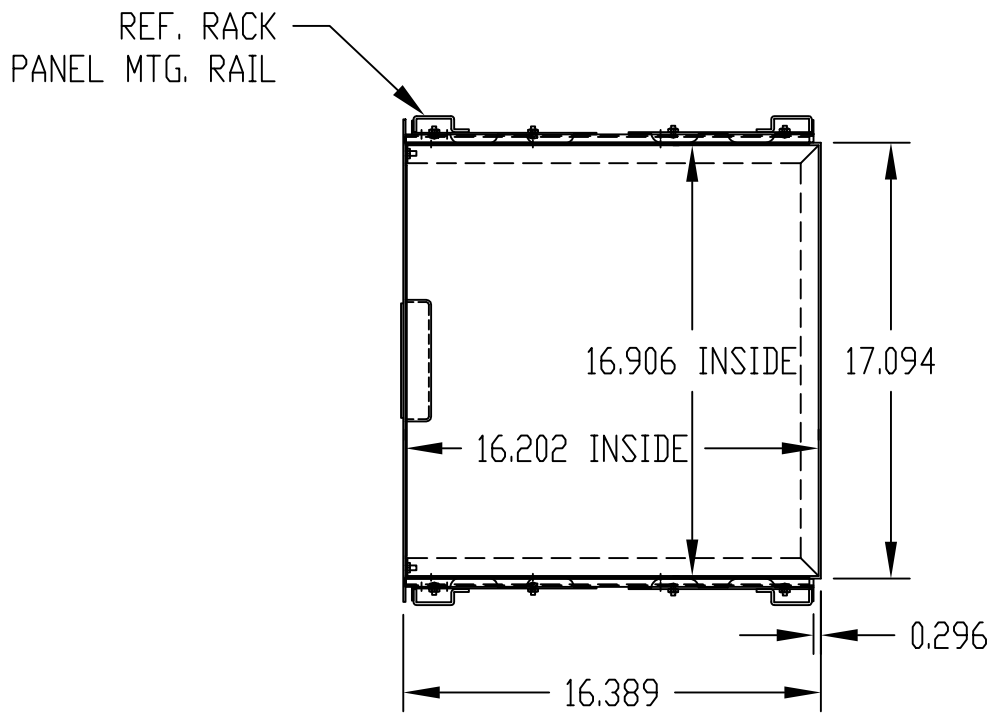

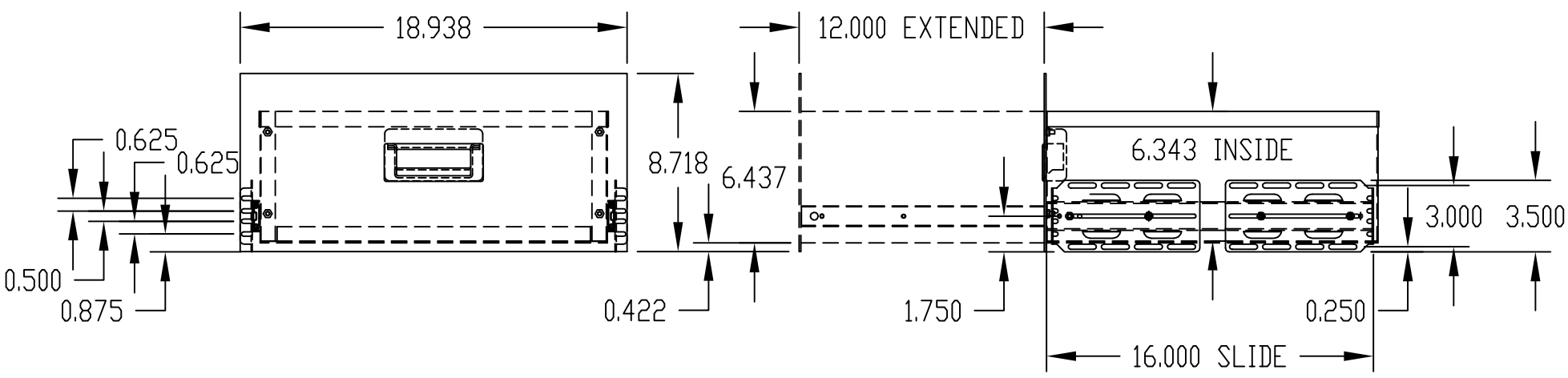

PART NAME	ADJUSTABLE SLIDE DRAWER	PART No.	D-1723

MATERIAL:

PANEL	12 GA. STEEL
BODY ASSEMBLY	18 GA. STEEL
MOUNTING BRACKETS	16 GA. STEEL
HANDLE	ABS

FINISH:

PANEL	WHITE TEXTURED METALLIC GRAY BLACK TEXTURED
BODY ASSEMBLY	BLACK TEXTURED
MOUNTING BRACKETS	SMOOTH BLACK
HANDLE	BLACK

UNIT SHIPPED UNASSEMBLED.

SLIDE TRAVEL 15".

SLIDE LOAD RATING 92 LBS. PER PAIR.

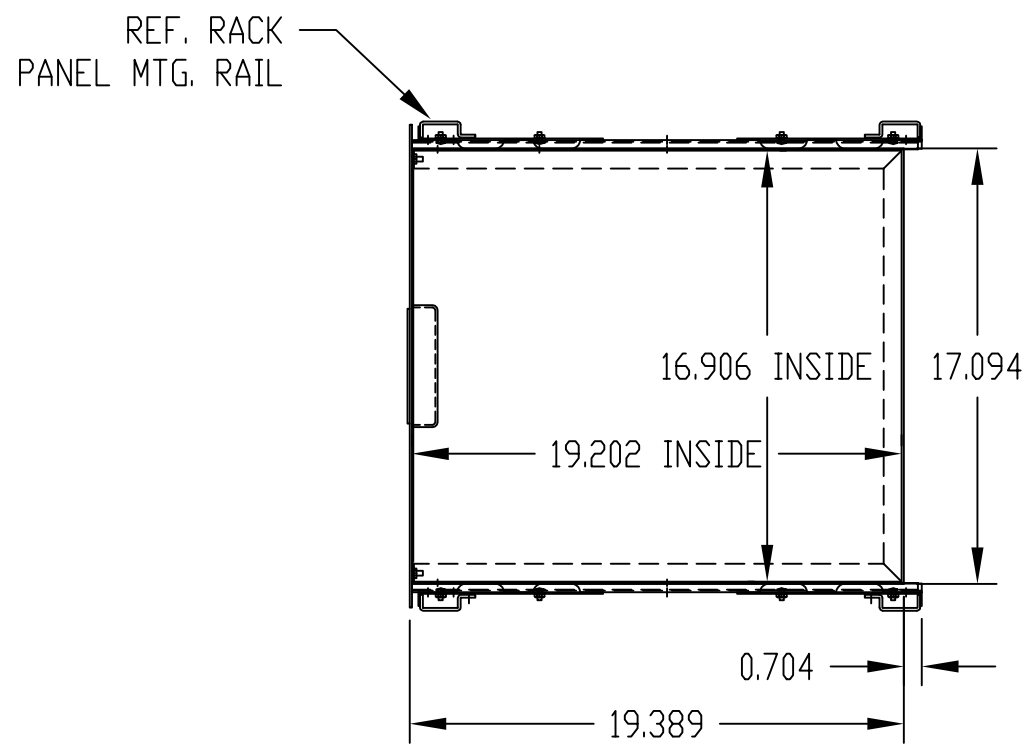

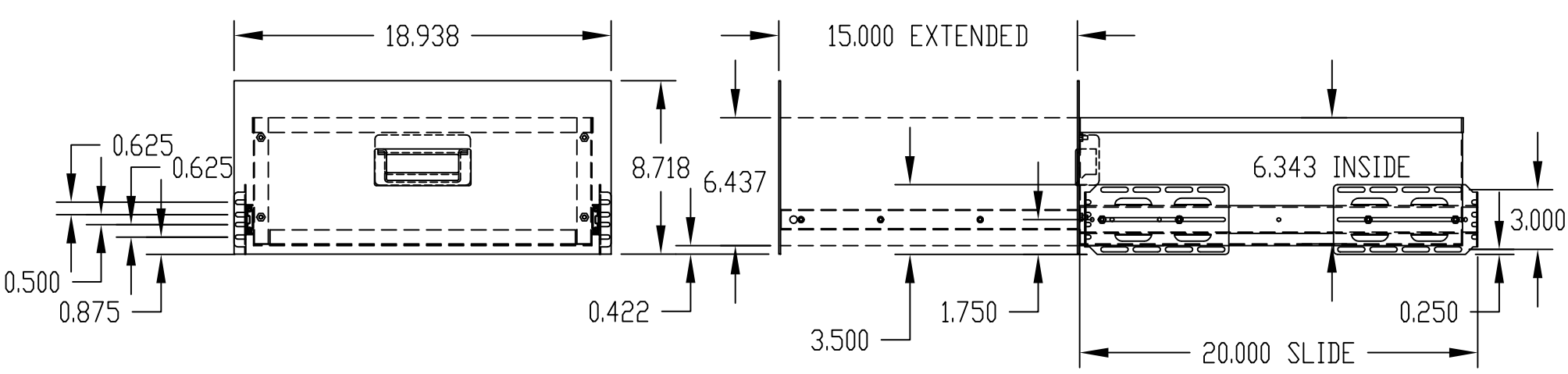

ООО «ЛайфЭлектроникс» “LifeElectronics” LLC

ИНН 7805602321 КПП 780501001 Р/С 40702810122510004610 ФАКБ "АБСОЛЮТ БАНК" (ЗАО) в г.Санкт-Петербурге К/С 30101810900000000703 БИК 044030703

Компания «Life Electronics» занимается поставками электронных компонентов импортного и отечественного производства от производителей и со складов крупных дистрибьюторов Европы, Америки и Азии.

С конца 2013 года компания активно расширяет линейку поставок компонентов по направлению коаксиальный кабель, кварцевые генераторы и конденсаторы (керамические, пленочные, электролитические), за счёт заключения дистрибьюторских договоров

Мы предлагаем:

- *Конкурентоспособные цены и скидки постоянным клиентам.*
- *Специальные условия для постоянных клиентов.*
- *Подбор аналогов.*
- *Поставку компонентов в любых объемах, удовлетворяющих вашим потребностям.*

- *Приемлемые сроки поставки, возможна ускоренная поставка.*
- *Доставку товара в любую точку России и стран СНГ.*
- *Комплексную поставку.*
- *Работу по проектам и поставку образцов.*
- *Формирование склада под заказчика.*

- *Сертификаты соответствия на поставляемую продукцию (по желанию клиента).*
- *Тестирование поставляемой продукции.*
- *Поставку компонентов, требующих военную и космическую приемку.*
- *Входной контроль качества.*
- *Наличие сертификата ISO.*

В составе нашей компании организован Конструкторский отдел, призванный помогать разработчикам, и инженерам.

Конструкторский отдел помогает осуществить:

- *Регистрацию проекта у производителя компонентов.*
- *Техническую поддержку проекта.*
- *Защиту от снятия компонента с производства.*
- *Оценку стоимости проекта по компонентам.*
- *Изготовление тестовой платы монтаж и пусконаладочные работы.*

Тел: +7 (812) 336 43 04 (многоканальный)
Email: org@lifeelectronics.ru

www.lifeelectronics.ru