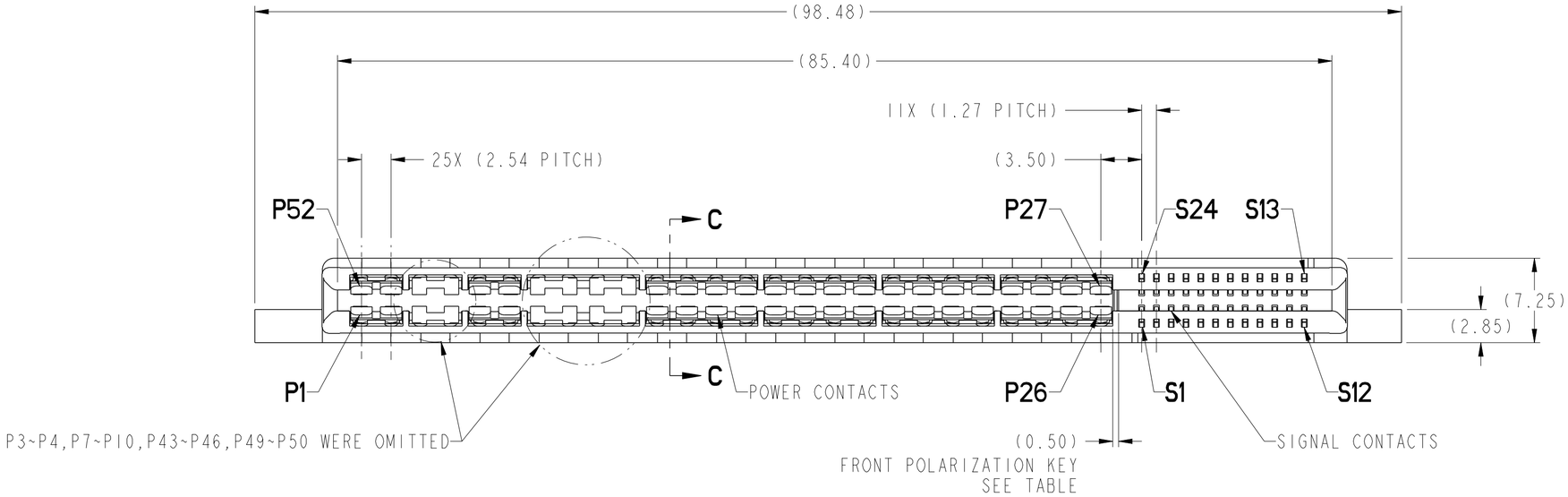

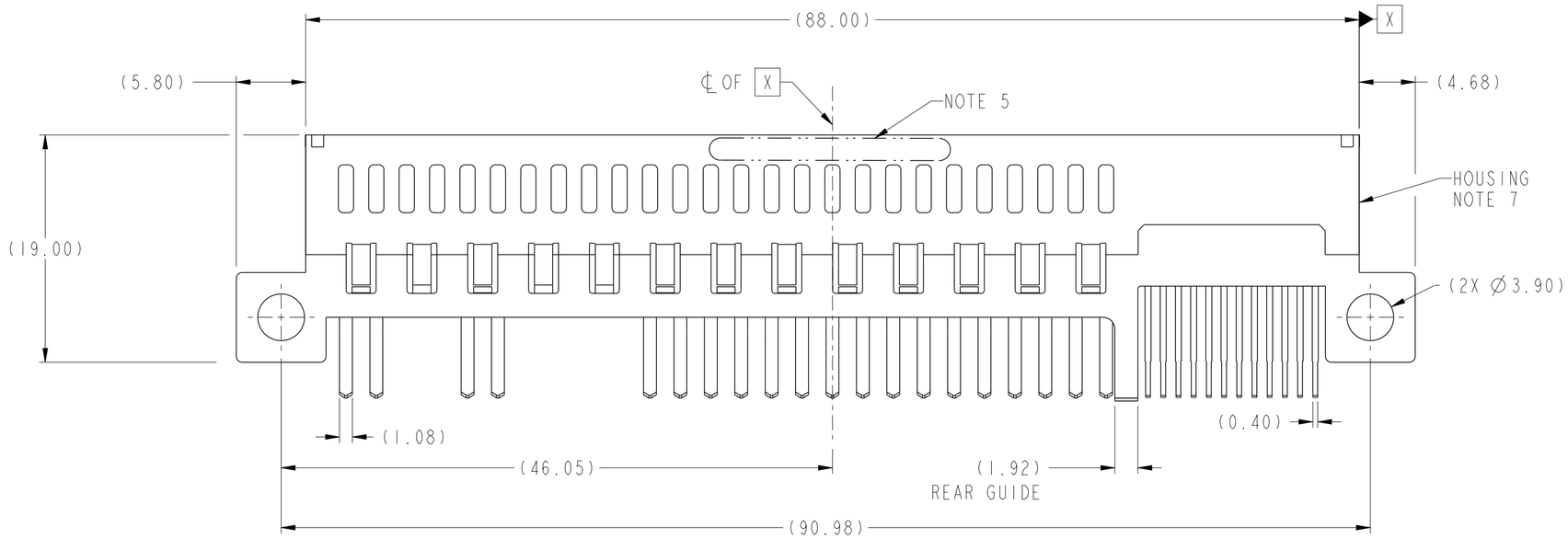

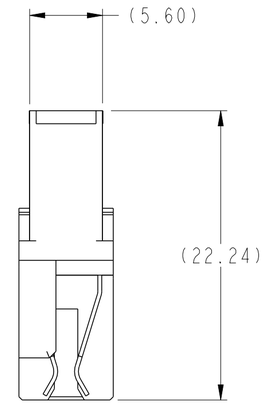

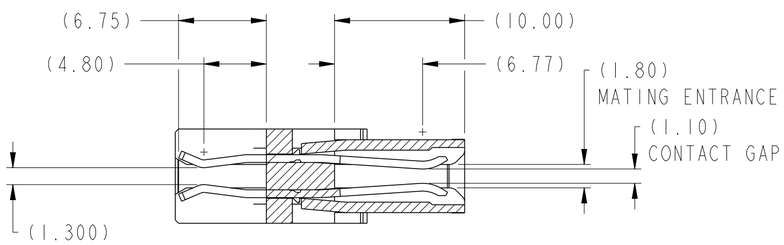

SECTION C-C

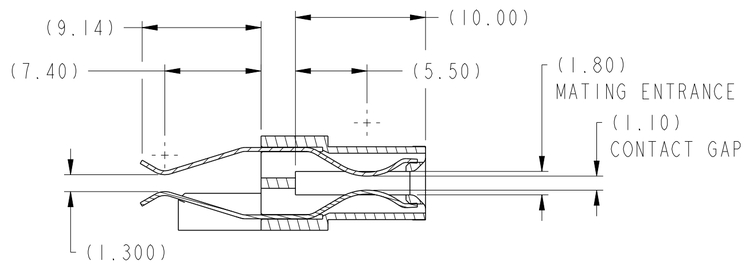

SECTION B-B

rev	ecn no	dr	date
A		HZ	2011-07-13
B	ELX-DG-008380-1	HZ	2011-12-01
-	-	-	-
-	-	-	-
-	-	-	-
-	-	-	-
-	-	-	-
-	-	-	-

TOLERANCES UNLESS OTHERWISE SPECIFIED		
linear	X.	±-
	0.X	±0.3
	0.XX	±0.10
	0.XXX	±0.050
	0.XXXX	±-
angular	0°	±2°

tolerance std	-
ASME Y14.5	
surface	-
ASME Y14.5	
material	-
mat code	-
heattreat	-
plating/finish	-
spec ref	-
model name	-
model revision	B

dr	Wei-Long Zhang	2011/04/20
eng	Wei-Long Zhang	2011/12/01
chr	Eleven Hu	2011/12/09
appr	Pei-Ming Zheng	2011/12/09

www.fci.com

projection | MM | size A2 | scale 3:1

product family: CARD EDGE | ecn no: ELX-DG-008380-1 | rel level: Released

title: RECEPTACLE (52P-24S)
HPCE - (STRADDLE MOUNT)

dwg no: 10118039 | rev: B

cat. no.: - | Product - Customer Drw | sheet 1 of 4

FCI CONFIDENTIAL

This document is the property of and embodies CONFIDENTIAL and PROPRIETARY information of FCI. No part of the information shown on this document may be used in any way or disclosed to others without the written consent of FCI. Copyright FCI.

Pro/E File - REV C - 2009-06-09

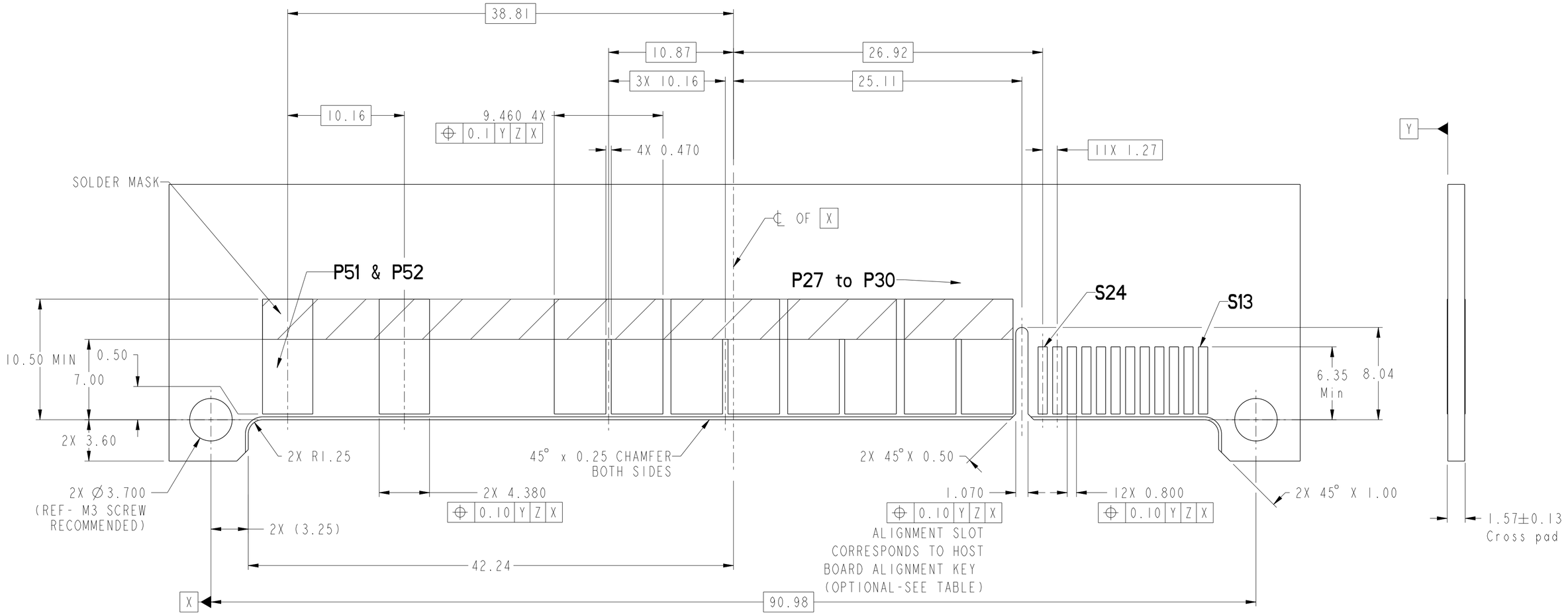

RECOMMENDED PCB LAYOUT AS VIEWED

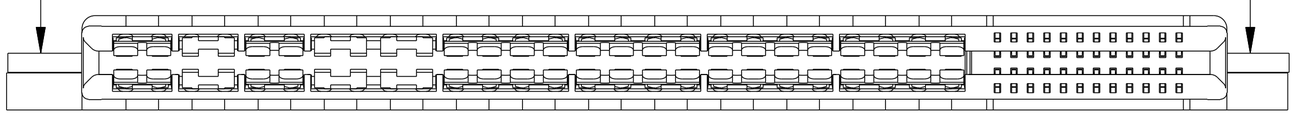

dr	Wei-Long Zhang	2011/04/20	projection	MM	size A2 / scale 3:1
eng	Wei-Long Zhang	2011/12/01			
chr	Eleven Hu	2011/12/09			ecn no ELX-DG-008380-1
appr	Pei-Ming Zheng	2011/12/09	product family	CARD EDGE	rel level Released

FCI www.fci.com

title: RECEPTACLE (52P-24S)
HPCE - (STRADDLE MOUNT)

dwg no 10118039 rev B

cat. no. - Product - Customer Drw sheet 2 of 4

B

FCI CONFIDENTIAL

This document is the property of and embodies CONFIDENTIAL and PROPRIETARY information of FCI. No part of the information shown on this document may be used in any way or disclosed to others without the written consent of FCI. Copyright FCI.

Pro/E File - REV C - 2009-06-09

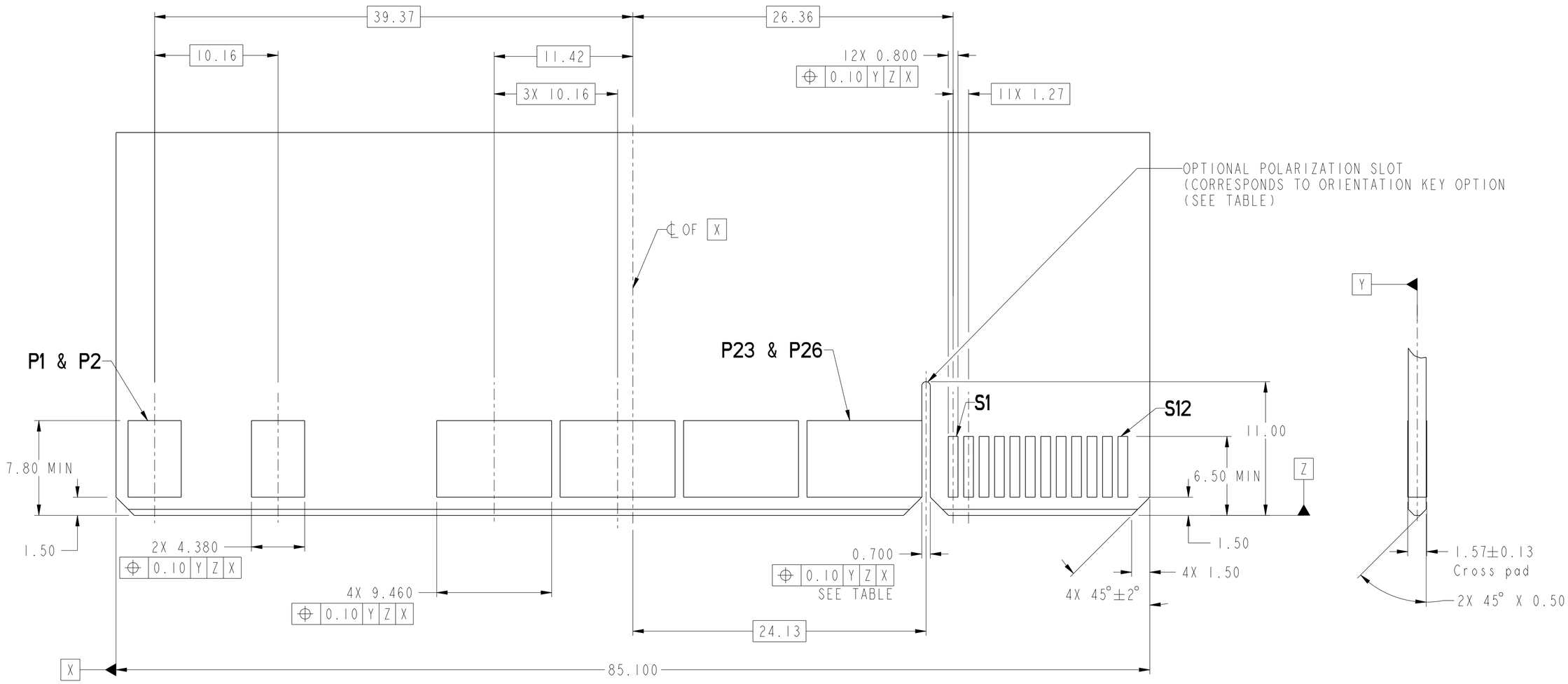

RECOMMENDED MATING BOARD FOOTPRINT

dr	Wei-Long Zhang	2011/04/20	projection	MM	size A2 / scale 4:1
eng	Wei-Long Zhang	2011/12/01			ecn no ELX-DG-008380-1
chr	Eleven Hu	2011/12/09			
appr	Pei-Ming Zheng	2011/12/09	product family	CARD EDGE	rel level Released
title	RECEPTACLE (52P-24S) HPCE - (STRADDLE MOUNT)		dwg no	10118039	rev B
www.fci.com	cat. no. -		Product - Customer Drw		sheet 3 of 4

FCI CONFIDENTIAL

This document is the property of and embodies CONFIDENTIAL and PROPRIETARY information of FCI. No part of the information shown on this document may be used in any way or disclosed to others without the written consent of FCI. Copyright FCI.

Pro/E File - REV C - 2009-06-09

PART NUMBER	FEATURE C HOST BOARD ALIGNMENT KEY (SEE NOTE 8)	FEATURE A MOUNTING EARS	FEATURE B FRONT POLARIZATION KEY
10118039-001LF	YES	YES	NO
10118039-002LF		YES	YES
10118039-003LF		NO	NO
10118039-004LF		NO	YES
10118039-005LF	NO	YES	NO
10118039-006LF		YES	YES
10118039-007LF		NO	NO
10118039-008LF		NO	YES

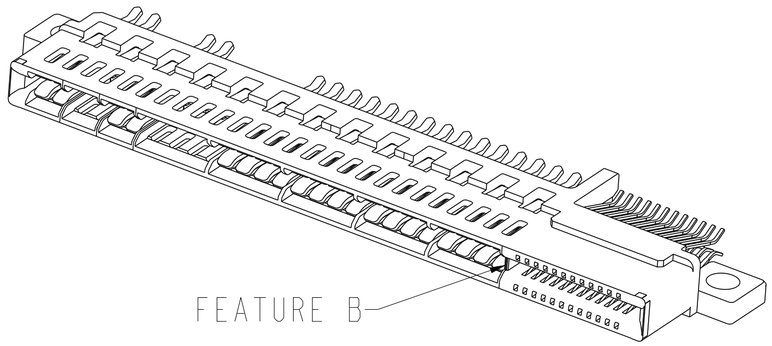

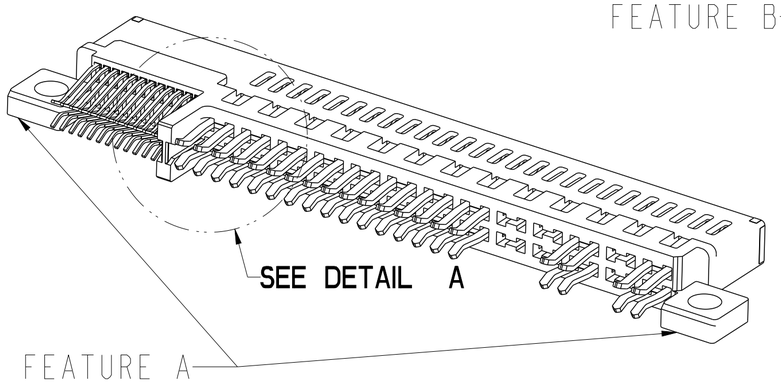

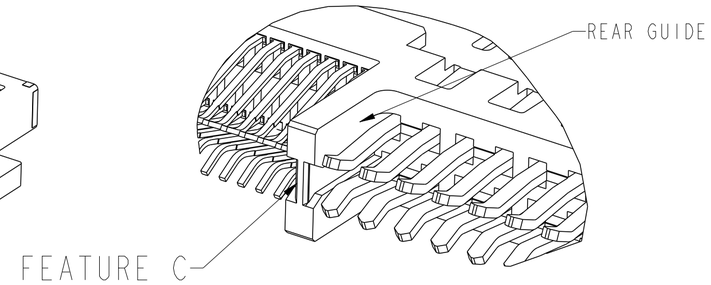

DETAIL A
SCALE 4:1

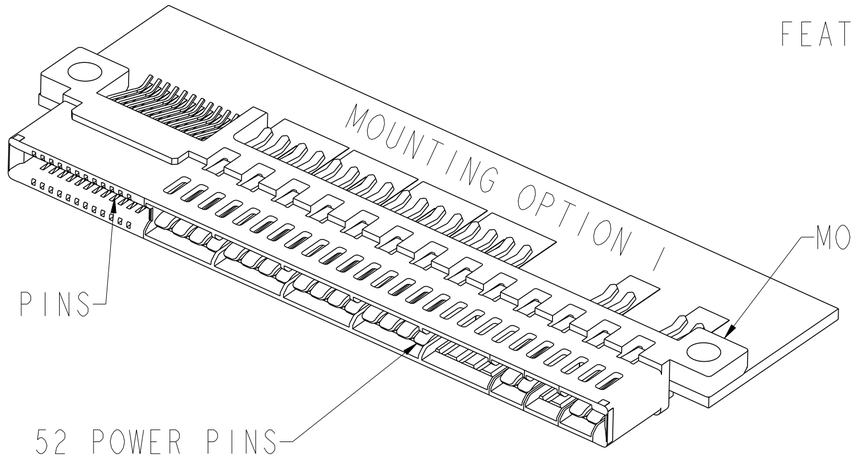

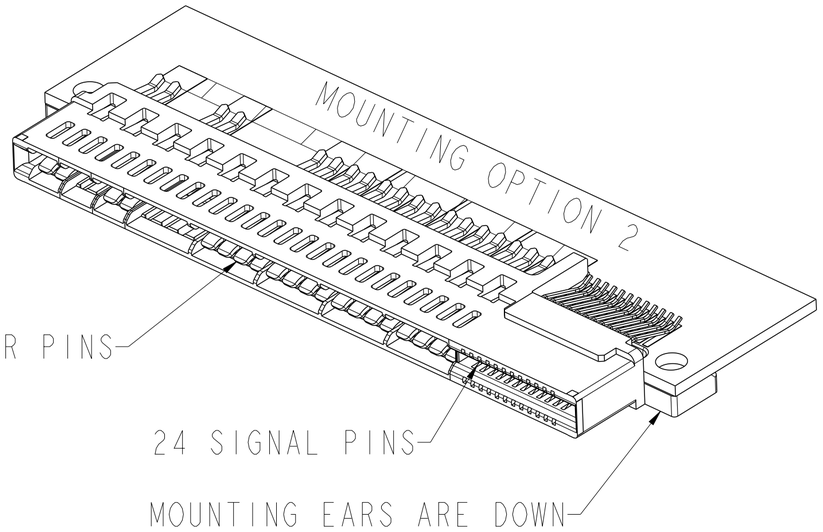

NOTES:

1. CONNECTOR MATERIALS:

   HOUSING: HIGH TEMPERATURE THERMAL PLASTIC, BLACK
   UL 94V-0 COMPLIANT
   CONTACTS: HIGH PERFORMANCE COPPER ALLOY.

2. CONTACT FINISH REF. GS-12-604 SECTION 5.2.

3. PRODUCT SPECIFICATION: GS-12-604.

4. APPLICATION SPECIFICATION: GS-20-128.

5. PRODUCT MARKING (FCI - PART NUMBER & DATE CODE) ON HOUSING IN AREA SHOWN.

6. PACKAGING MEETS FCI SPECIFICATION GS-14-937.

7. HOUSING COMPONENT WILL WITHSTAND EXPOSURE TO 260°C PEAK TEMPERATURE FOR 60 SECONDS IN A CONVECTION, INFRA-RED, OR VAPOR PHASE REFLOW OVEN.

8. HOST BOARD ALIGNMENT KEY IS RECOMMENDED TO ENSURE PROPER ALIGNMENT OF SOLDER TAILS WITH HOST BOARD PADS.

dr	Wei-Long Zhang	2011/04/20	projection	MM	size A2 / scale 4:1
eng	Wei-Long Zhang	2011/12/01			
chr	Eleven Hu	2011/12/09			ecn no ELX-DG-008380-1
appr	Pei-Ming Zheng	2011/12/09	product family	CARD EDGE	rel level Released
title	RECEPTACLE (52P-24S) HPCE - (STRADDLE MOUNT)		dwg no	10118039	rev B
www.fci.com	cat. no. -		Product - Customer Drw		sheet 4 of 4

FCI CONFIDENTIAL

This document is the property of and embodies CONFIDENTIAL and PROPRIETARY information of FCI. No part of the information shown on this document may be used in any way or disclosed to others without the written consent of FCI. Copyright FCI.

ООО «ЛайфЭлектроникс» “LifeElectronics” LLC

ИНН 7805602321 КПП 780501001 Р/С 40702810122510004610 ФАКБ "АБСОЛЮТ БАНК" (ЗАО) в г.Санкт-Петербурге К/С 30101810900000000703 БИК 044030703

Компания «Life Electronics» занимается поставками электронных компонентов импортного и отечественного производства от производителей и со складов крупных дистрибьюторов Европы, Америки и Азии.

С конца 2013 года компания активно расширяет линейку поставок компонентов по направлению коаксиальный кабель, кварцевые генераторы и конденсаторы (керамические, пленочные, электролитические), за счёт заключения дистрибьюторских договоров

Мы предлагаем:

- *Конкурентоспособные цены и скидки постоянным клиентам.*
- *Специальные условия для постоянных клиентов.*
- *Подбор аналогов.*
- *Поставку компонентов в любых объемах, удовлетворяющих вашим потребностям.*

- *Приемлемые сроки поставки, возможна ускоренная поставка.*
- *Доставку товара в любую точку России и стран СНГ.*
- *Комплексную поставку.*
- *Работу по проектам и поставку образцов.*
- *Формирование склада под заказчика.*

- *Сертификаты соответствия на поставляемую продукцию (по желанию клиента).*
- *Тестирование поставляемой продукции.*
- *Поставку компонентов, требующих военную и космическую приемку.*
- *Входной контроль качества.*
- *Наличие сертификата ISO.*

В составе нашей компании организован Конструкторский отдел, призванный помогать разработчикам, и инженерам.

Конструкторский отдел помогает осуществить:

- *Регистрацию проекта у производителя компонентов.*
- *Техническую поддержку проекта.*
- *Защиту от снятия компонента с производства.*
- *Оценку стоимости проекта по компонентам.*
- *Изготовление тестовой платы монтаж и пусконаладочные работы.*

Тел: +7 (812) 336 43 04 (многоканальный)
Email: org@lifeelectronics.ru

www.lifeelectronics.ru