This document is the property of Amphenol Corporation and is delivered on the express condition that it is not to be disclosed, reproduced or used, in whole or in part, for manufacture or sale by anyone other than Amphenol Corporation without its prior concert, & that no right is granted to disclose or to use any information in this document.

REVISIONS				
SYM	ECN	DESCRIPTION	DATE	APPROVED
A	HK	PRELIMINARY RELEASE	01/10/03	Y.M.LEE
B	HK	ADD CHOP OF ROHS	3/16/06	IP

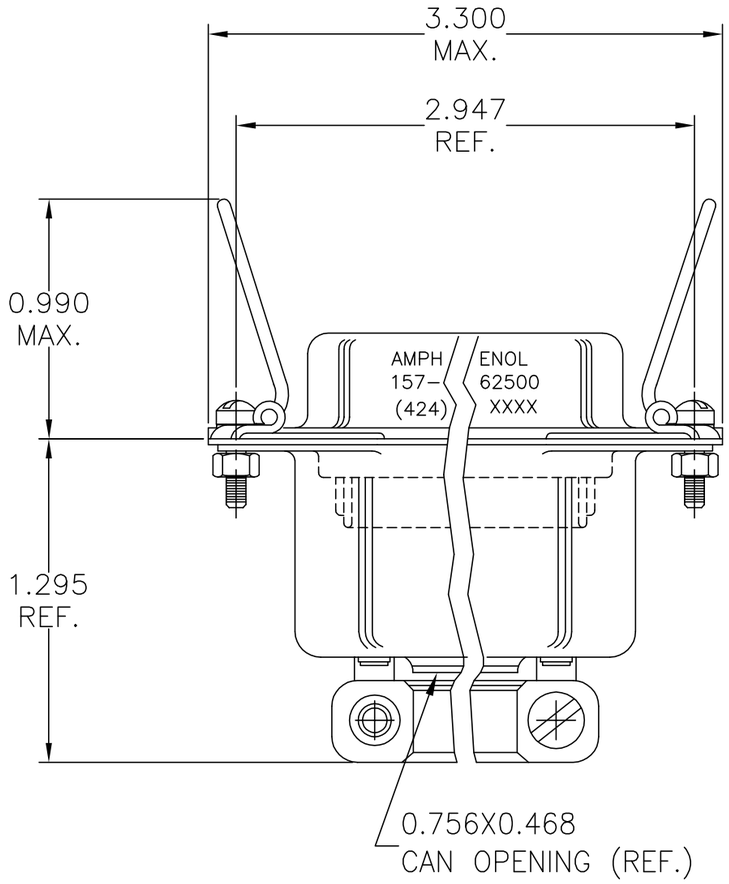

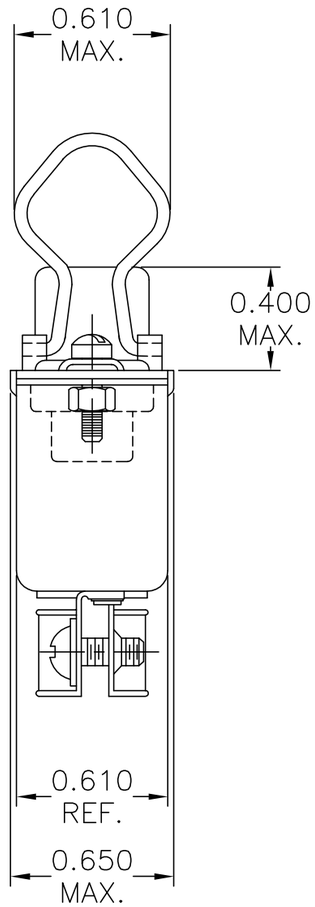

TABLE 1

CONNECTOR SIZES	AVERAGE MATING FORCE (POUNDS)
14	5
24	8
36	12
50	15
64	19

SPECIFICATIONS:

1) INSULATION DISPLACEMENT CONTACTS: TO ACCOMMODATE 24–26 AWG SOLID AND 26–28 STRANDED CONNECTOR WIRES.
2) DIELECTRIC: PBT GLASS FIBER RE–INFORCED, UL–94V0
3) CONTACT MATERIAL: COPPER ALLOY
4) CONTACT: 30 MICRO–INCHES MIN. GOLD MATING AREA, GOLD FLASH ALL OVER.
   TERMINAL AREA: 50 MICRO–INCHES MIN. NICKEL UNDERPLATING ALL OVER.
5) SHELL MATERIAL: ZINC PLATED STEEL.
6) BAIL LATCH MATERIAL: STAINLESS STEEL WIRE, PASSIVATED FINISH.
7) CURRENT CAPACITY: 5 AMPS/CONTACT
8) VOLTAGE RATING: 700 VOLTS D.C. AT SEA LEVEL
   200 VOLTS D.C. AT 70,000 FEET
9) INSULATION RESISTANCE: >5000 M OHM
10) DIELECTRIC WITHSTANDING VOLTAGE: 1200 VAC (RMS) AT SEA LEVEL
11) CONNECTOR MATING FORCE: REFER TO TABLE 1.
12) CONTACT RETENTION FORCE: 2 LBS MAX.
13) DURABILITY: 250 CYCLES MIN.
14) VIBRATION: NO INTERRUPTIONS < 1u SEC.
15) OPERATING TEMPERATURE: –55°C TO +105°C (–67°F TO +221°F)

CUSTOMER INFORMATION DRAWING

ITEM NO	PART OR IDENTIFICATION NO	NOMENCLATURE OR DESCRIPTION	QTY REQ'D
PARTS LIST			

UNLESS OTHERWISE SPECIFIED
TOLERANCES

	U.S.	METRIC
.X +/–	0.020	
.XX +/–	0.010	
.XXX +/–	0.005	
FRACTIONS +/–		
ANGLES +/–	1°	

FOR MATERIALS AND FINISHES SEE NOTES

REMOVE SHARP EDGES

DIMENSIONS

U.S.	INCHES
~~(METRIC)~~	~~(MM)~~

APPROVAL		DATE
DRAWN	XS.GUO	3/16/06
CHECKED		
CHECKED		

DRAWING FILE : \DRAWING\157\C15762500424.DWG

ANGLE OF PROJECTION

Amphenol

TITLE 50 CONTACT RECEPTACLE ASSEM, CABLE MOUNT–MICROPIERCE, MODIFIED BACK SHELL

SIZE	DRAWING NO.	REV.
A3	C157–62500(424)	B
SCALE	NONE	SHEET 1 OF 1

ООО «ЛайфЭлектроникс» “LifeElectronics” LLC

ИНН 7805602321 КПП 780501001 Р/С 40702810122510004610 ФАКБ "АБСОЛЮТ БАНК" (ЗАО) в г.Санкт-Петербурге К/С 30101810900000000703 БИК 044030703

Компания «Life Electronics» занимается поставками электронных компонентов импортного и отечественного производства от производителей и со складов крупных дистрибьюторов Европы, Америки и Азии.

С конца 2013 года компания активно расширяет линейку поставок компонентов по направлению коаксиальный кабель, кварцевые генераторы и конденсаторы (керамические, пленочные, электролитические), за счёт заключения дистрибьюторских договоров

Мы предлагаем:

- *Конкурентоспособные цены и скидки постоянным клиентам.*
- *Специальные условия для постоянных клиентов.*
- *Подбор аналогов.*
- *Поставку компонентов в любых объемах, удовлетворяющих вашим потребностям.*

- *Приемлемые сроки поставки, возможна ускоренная поставка.*
- *Доставку товара в любую точку России и стран СНГ.*
- *Комплексную поставку.*
- *Работу по проектам и поставку образцов.*
- *Формирование склада под заказчика.*

- *Сертификаты соответствия на поставляемую продукцию (по желанию клиента).*
- *Тестирование поставляемой продукции.*
- *Поставку компонентов, требующих военную и космическую приемку.*
- *Входной контроль качества.*
- *Наличие сертификата ISO.*

В составе нашей компании организован Конструкторский отдел, призванный помогать разработчикам, и инженерам.

Конструкторский отдел помогает осуществить:

- *Регистрацию проекта у производителя компонентов.*
- *Техническую поддержку проекта.*
- *Защиту от снятия компонента с производства.*
- *Оценку стоимости проекта по компонентам.*
- *Изготовление тестовой платы монтаж и пусконаладочные работы.*

Тел: +7 (812) 336 43 04 (многоканальный)
Email: org@lifeelectronics.ru

www.lifeelectronics.ru