Tentative

Electrical Double Layer Capacitor

DYNACAP DVL series for Re-flow Soldering

ELNA

ED-2202e-2

Features

- Size: Φ12.5×10.5 mm, compatible with surface mounting and high voltage of 5.5V.
- High temperature tolerant (-40 to +85℃) and highly reliable.
- Unlike batteries, safe and high reliability without containing active and hazardous substances.
- Unlike batteries, excellent charge and discharge characteristics with no chemical reactions.
- Responds to temperature 260 ℃ during the reflow peek.

Appearance sample

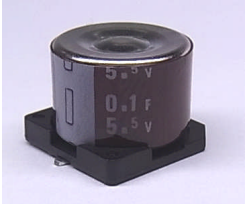

Applications

Memory backup for RTC and the others ,instantaneous power assist for batteries

Specifications

Product Name	DVL-5R5D○○○T□-R□□		
Max. operating voltage (V)	5.5V.DC		
Rated Capacitance (F)	0.047F	0.1F	0.22F
Internal resistance (Ω) at 1 kHz	45Ω		
Size *ΦD×L (mm)*	Φ12.5×10.5 mm		
Category temperature range (℃)	-40～+85℃		
Weight (g)	3.8g		

Reference,

○=Rated capacitance symbol
0.047F→473
0.1F →104
0.22F →224

□=Additional symbol

Dimensions

単位: mm

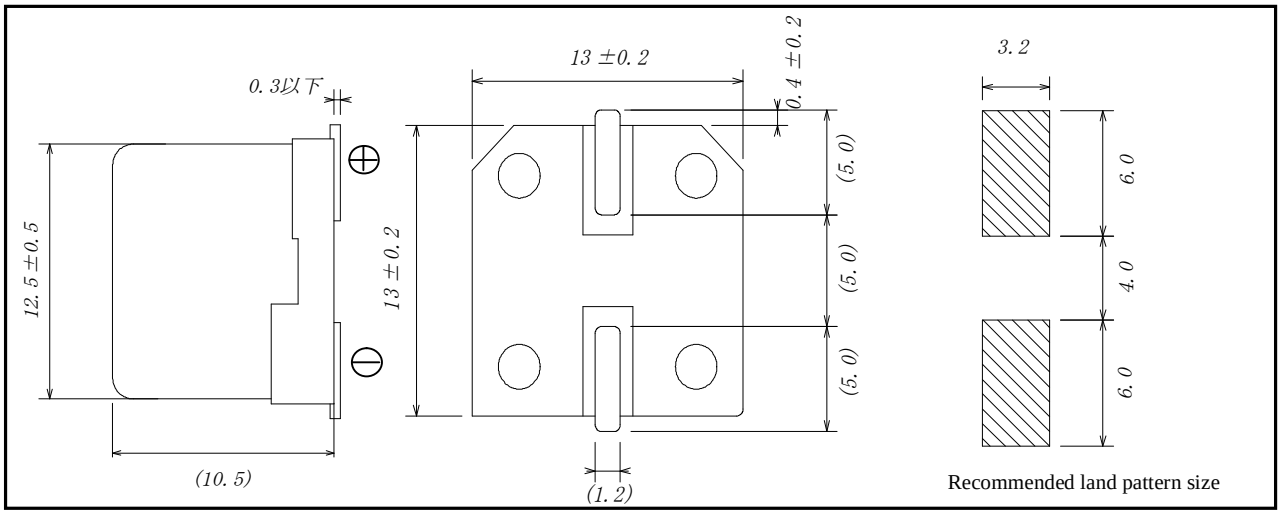

NOTE: Design, Specification are subject to change without notice.

ELNA CO.,LTD.
http://www.elna.co.jp/

ELNA CO., LTD.
3-8-11 Shin-yokohama,kouhoku-ku,yokohama-city,kanagawa,222-0033 JAPAN
TEL. +81-45-470-7254 FAX. +81-45-470-7260

Recommended re-flow conditions

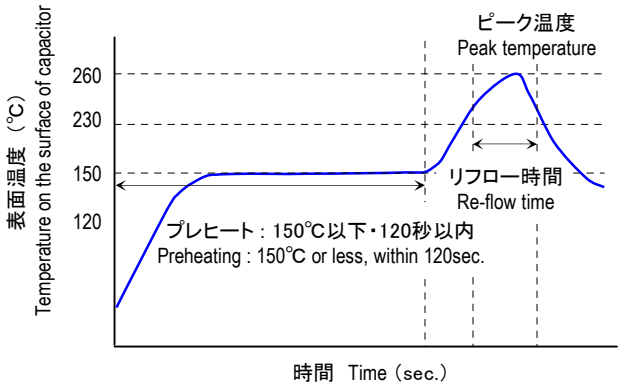

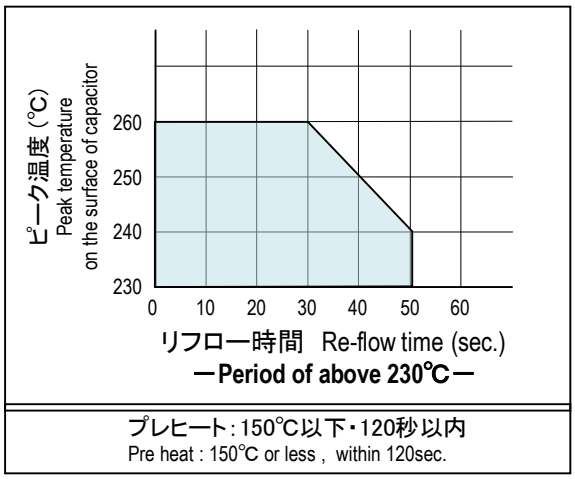

Attention：リフローは上記範囲内で、可能な限り低温・短時間にて行ってください。
Recommmend reflow work at lower temperature in shorter time from the above conditon.
0.3V以上の電圧が保持された状態でのリフローはお避け下さい。
Do not reflow solder when cell voltage remains 0.3V and above.

ご注文の際は、納入仕様書等をご要求下さい。
Please refer to the specification sheet upon ordering.

ELNA CO., LTD.
3-8-11 Shin-yokohama,kouhoku-ku,yokohama-city,kanagawa,222-0033 JAPAN
TEL. +81-45-470-7254 FAX. +81-45-470-7260

ООО «ЛайфЭлектроникс» “LifeElectronics” LLC

ИНН 7805602321 КПП 780501001 Р/С 40702810122510004610 ФАКБ "АБСОЛЮТ БАНК" (ЗАО) в г.Санкт-Петербурге К/С 30101810900000000703 БИК 044030703

Компания «Life Electronics» занимается поставками электронных компонентов импортного и отечественного производства от производителей и со складов крупных дистрибьюторов Европы, Америки и Азии.

С конца 2013 года компания активно расширяет линейку поставок компонентов по направлению коаксиальный кабель, кварцевые генераторы и конденсаторы (керамические, пленочные, электролитические), за счёт заключения дистрибьюторских договоров

Мы предлагаем:

- *Конкурентоспособные цены и скидки постоянным клиентам.*
- *Специальные условия для постоянных клиентов.*
- *Подбор аналогов.*
- *Поставку компонентов в любых объемах, удовлетворяющих вашим потребностям.*

- *Приемлемые сроки поставки, возможна ускоренная поставка.*
- *Доставку товара в любую точку России и стран СНГ.*
- *Комплексную поставку.*
- *Работу по проектам и поставку образцов.*
- *Формирование склада под заказчика.*

- *Сертификаты соответствия на поставляемую продукцию (по желанию клиента).*
- *Тестирование поставляемой продукции.*
- *Поставку компонентов, требующих военную и космическую приемку.*
- *Входной контроль качества.*
- *Наличие сертификата ISO.*

В составе нашей компании организован Конструкторский отдел, призванный помогать разработчикам, и инженерам.

Конструкторский отдел помогает осуществить:

- *Регистрацию проекта у производителя компонентов.*
- *Техническую поддержку проекта.*
- *Защиту от снятия компонента с производства.*
- *Оценку стоимости проекта по компонентам.*
- *Изготовление тестовой платы монтаж и пусконаладочные работы.*

Тел: +7 (812) 336 43 04 (многоканальный)
Email: org@lifeelectronics.ru

www.lifeelectronics.ru