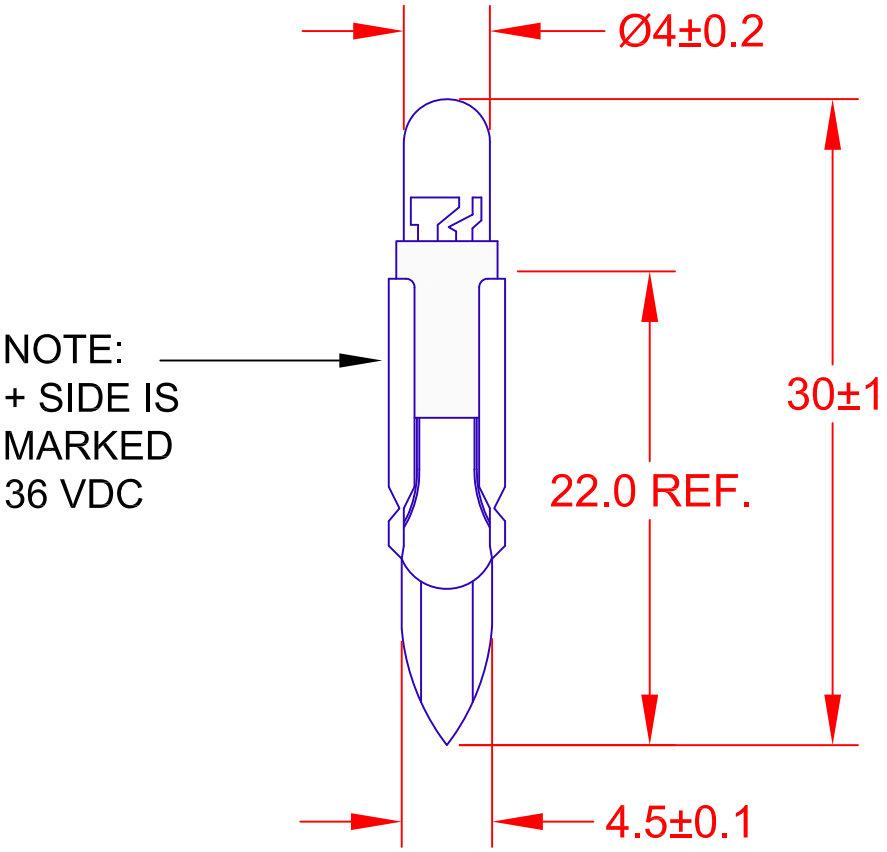

JKL PART NUMBER	Color	Volts V	Amps mA	Luminous Intensity (mcd)	Peak Wave Length (nm) or Color Temperature (ºk)	Viewing Angle (deg).
Z-T55-NW	Neutral White	36V DC	20 MAX.	1200 TYP.	4400ºk	60
Z-T55-R	Red	36V DC	20 MAX.	1000 TYP..	622nm	30
Z-T55-G	Green	36V DC	20 MAX.	4250 TYP.	468nm	20

NOTE: LED LAMP REPLACEMENT FOR SM3620L

REV. NO.	DESCRIPTION/ECO NUMBER	APPV'D DATE
B	ADD NOTE FOR + SIDE MARK	3/29/11
A	ADD SYMBOLS ON CHART	2/22/11
	RELEASE & CANCEL PL-1010-01	1/13/11

METRIC
THIRD ANGLE PROJECTION

DIMENSIONS ARE IN MILLIMETERS
TOLERANCE UNLESS OTHERWISE SPECIFIED
1 PL +/- REF.
2 PL +/- REF.
ANGLE +/- 0

JKL COMPONENTS CORPORATION

TITLE: LILIPUT T5.5 TELEPHONE SLIDE BASE LED

DRAWN BY: L. WENGSTROM
APPV'D BY: L.R. DATE: 3/29/11
SIZE: A
FSCM NO.: 55335
DRAWING NO.: Z-T55
- CAD DRAWING -
MANUAL REVISIONS NOT PERMITTED
SCALE: NONE
RELEASED DATE: 1/13/11
REVISION DATE: 3/29/11
REV. NO.: B
SHEET 1 OF 1

ООО «ЛайфЭлектроникс» “LifeElectronics” LLC

ИНН 7805602321 КПП 780501001 Р/С 40702810122510004610 ФАКБ "АБСОЛЮТ БАНК" (ЗАО) в г.Санкт-Петербурге К/С 30101810900000000703 БИК 044030703

Компания «Life Electronics» занимается поставками электронных компонентов импортного и отечественного производства от производителей и со складов крупных дистрибьюторов Европы, Америки и Азии.

С конца 2013 года компания активно расширяет линейку поставок компонентов по направлению коаксиальный кабель, кварцевые генераторы и конденсаторы (керамические, пленочные, электролитические), за счёт заключения дистрибьюторских договоров

Мы предлагаем:

- *Конкурентоспособные цены и скидки постоянным клиентам.*
- *Специальные условия для постоянных клиентов.*
- *Подбор аналогов.*
- *Поставку компонентов в любых объемах, удовлетворяющих вашим потребностям.*

- *Приемлемые сроки поставки, возможна ускоренная поставка.*
- *Доставку товара в любую точку России и стран СНГ.*
- *Комплексную поставку.*
- *Работу по проектам и поставку образцов.*
- *Формирование склада под заказчика.*

- *Сертификаты соответствия на поставляемую продукцию (по желанию клиента).*
- *Тестирование поставляемой продукции.*
- *Поставку компонентов, требующих военную и космическую приемку.*
- *Входной контроль качества.*
- *Наличие сертификата ISO.*

В составе нашей компании организован Конструкторский отдел, призванный помогать разработчикам, и инженерам.

Конструкторский отдел помогает осуществить:

- *Регистрацию проекта у производителя компонентов.*
- *Техническую поддержку проекта.*
- *Защиту от снятия компонента с производства.*
- *Оценку стоимости проекта по компонентам.*
- *Изготовление тестовой платы монтаж и пусконаладочные работы.*

Тел: +7 (812) 336 43 04 (многоканальный)
Email: org@lifeelectronics.ru

www.lifeelectronics.ru