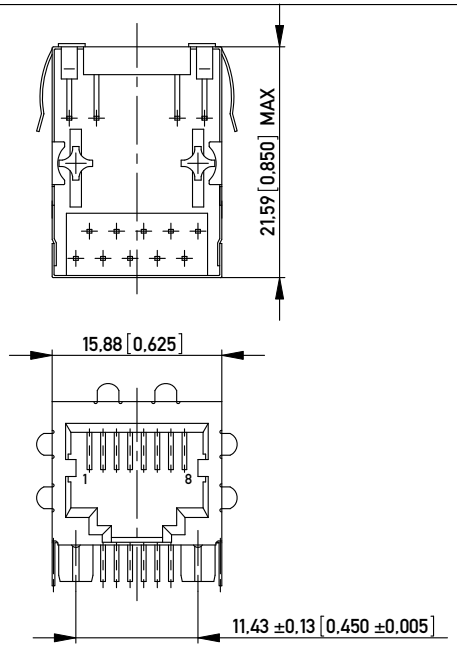

ELECTRICAL SCHEMATIC - M6A01
10/100 BASE TX WITH REMOTE POWER
ELEKTRISCHER SCHALTPLAN

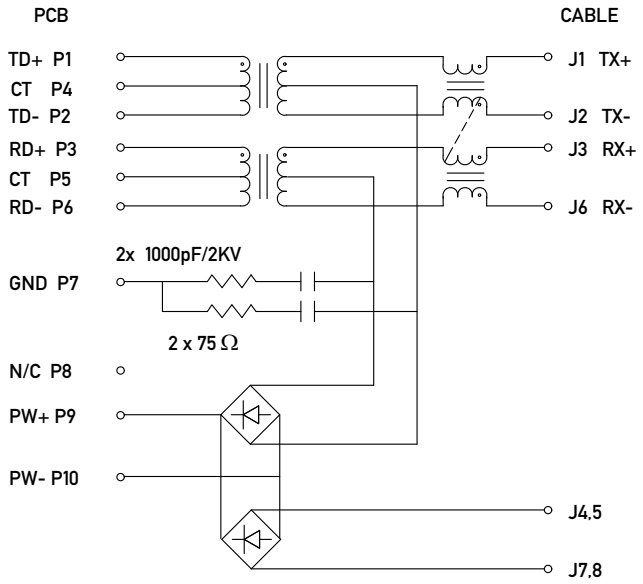

RECOMMENDED PCB LAYOUT (COMPONENT SIDE VIEW)
EMPFOHLENES LEITERPLATTEN-LAYOUT (BESTUECKUNGSSEITE)
TOL ±0.05 [.002] UNLESS NOTED

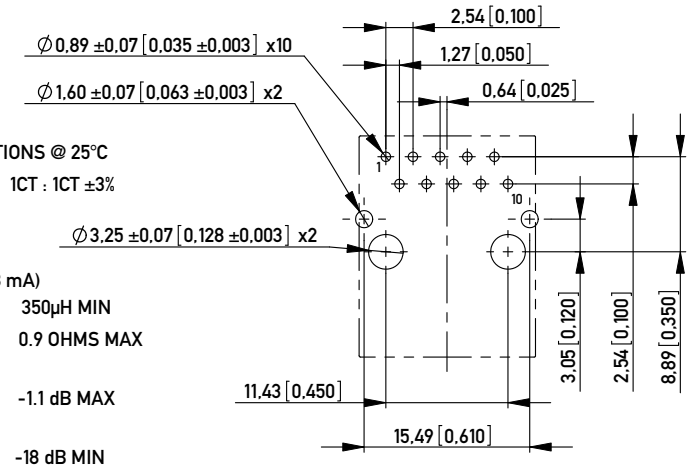

RECOMMENDED PANEL CUTOUT
EMPFOHLENER FRONTPLATTEN AUSSCHNITT

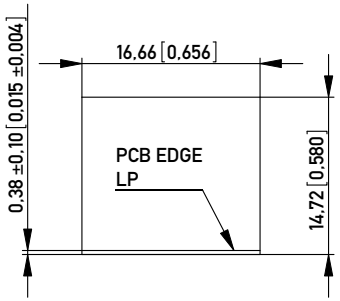

MAGNETICS SPECIFICATIONS @ 25°C

TURNS RATIO:	1CT : 1CT ±3%
(P1-P2 : J1-J2)	
(P3-P6 : J3-J6)	
OCL(100 KHz, 0.1 Vrms, 8 mA)	
(P1-P2 : P3-P6)	350µH MIN
DCR (P1-P2, P3-P6)	0.9 OHMS MAX
INSERTION LOSS:	
0.1-100 MHz	-1.1 dB MAX
RETURN LOSS:	
0.5 - 30 MHz	-18 dB MIN
40 MHz	-15.5 dB MIN
50 MHz	-13.6 dB MIN
60 - 80 MHz	-12 dB MIN
CROSSTALK:	
1-100 MHz	-38 dB TYP
CMR:	
0.1 - 30 MHz	-50 dB TYP
30 - 60 MHz	-40 dB TYP
60 - 100 MHz	-30 dB TYP
ISOLATION	1500 Vrms

MATERIALS AND FINISH

HOUSING: GLASS FILLED POLYESTER UL 94 V-0 BLACK
SHIELDING: Cu ALLOY, PLATED WITH Ni
CONTACTS: PHOSPHOR BRONZE
CONTACT FINISH: Au, 0.8µm [30µin] OVER Ni (b)
TERMINAL FINISH: Sn MATTE (d)
OPERATING TEMPERATURE: 0°C TO 55°C (c)

NOTE 1: PANEL GROUND FLANGES BOTH SIDES AND TOP (GF5)
NOTE 2: SIDE GROUND TABS REAR OF PEG 3.05mm (R)
NOTE 3: PIN 7 PAD TO BE UNDERSIZED TO MEET ISOLATION REQUIREMENT
NOTE 4: RoHS COMPLIANT

SCHEMATIC NUMBER: M6A01

Information:

Tolerances ISO 2768-m

All Dimensions in mm [in]

Scale 2:1

Copyright by ERNI GmbH
Proprietary notice pursuant to ISO 16016 to be observed

All rights reserved.
Only for Information.
To ensure that this is the latest version of this drawing, please contact one of the ERNI companies before using.

Subject to modification without prior notice.
Drawing will not be updated.

ERNI www.ERNI.com

Designation
MOD JACK - MJIM
8C10T, 1x1, INTEGRATED MAGNETICS

203176

I (1/1)
A3

Index E Date 15.01.08

Class MJIM

Mouser Electronics

Authorized Distributor

Click to View Pricing, Inventory, Delivery & Lifecycle Information:

ERNI Electronics:

203176

ООО «ЛайфЭлектроникс» “LifeElectronics” LLC

ИНН 7805602321 КПП 780501001 Р/С 40702810122510004610 ФАКБ "АБСОЛЮТ БАНК" (ЗАО) в г.Санкт-Петербурге К/С 30101810900000000703 БИК 044030703

Компания «Life Electronics» занимается поставками электронных компонентов импортного и отечественного производства от производителей и со складов крупных дистрибьюторов Европы, Америки и Азии.

С конца 2013 года компания активно расширяет линейку поставок компонентов по направлению коаксиальный кабель, кварцевые генераторы и конденсаторы (керамические, пленочные, электролитические), за счёт заключения дистрибьюторских договоров

Мы предлагаем:

- *Конкурентоспособные цены и скидки постоянным клиентам.*
- *Специальные условия для постоянных клиентов.*
- *Подбор аналогов.*
- *Поставку компонентов в любых объемах, удовлетворяющих вашим потребностям.*

- *Приемлемые сроки поставки, возможна ускоренная поставка.*
- *Доставку товара в любую точку России и стран СНГ.*
- *Комплексную поставку.*
- *Работу по проектам и поставку образцов.*
- *Формирование склада под заказчика.*

- *Сертификаты соответствия на поставляемую продукцию (по желанию клиента).*
- *Тестирование поставляемой продукции.*
- *Поставку компонентов, требующих военную и космическую приемку.*
- *Входной контроль качества.*
- *Наличие сертификата ISO.*

В составе нашей компании организован Конструкторский отдел, призванный помогать разработчикам, и инженерам.

Конструкторский отдел помогает осуществить:

- *Регистрацию проекта у производителя компонентов.*
- *Техническую поддержку проекта.*
- *Защиту от снятия компонента с производства.*
- *Оценку стоимости проекта по компонентам.*
- *Изготовление тестовой платы монтаж и пусконаладочные работы.*

Тел: +7 (812) 336 43 04 (многоканальный)
Email: org@lifeelectronics.ru

www.lifeelectronics.ru