THIS DRAWING IS UNPUBLISHED. RELEASED FOR PUBLICATION - , - .
© COPYRIGHT - By - ALL RIGHTS RESERVED.

LOC	DIST
GP	00

REVISIONS

P	LTR	DESCRIPTION	DATE	DWN	APVD
	C1	REVISED PER ECO-11-005033	23MAR11	RK	HMR

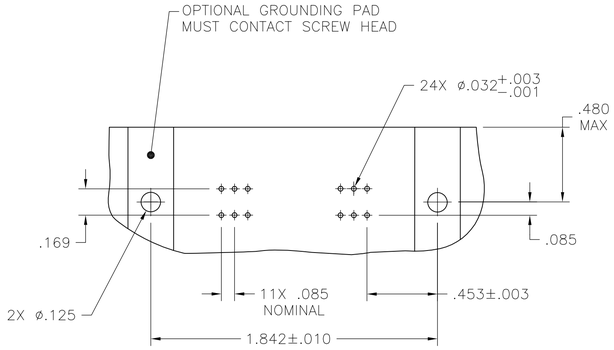

SUGGESTED PRINTED CIRCUIT
BOARD MOUNTING DIIMENSIONS

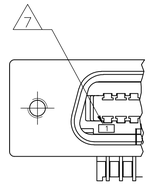

DETAIL B 5
REVERSE ORIENTATION

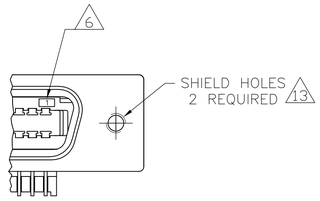

DETAIL A 5
STANDARD ORIENTATION

1. MATERIAL:
HOUSING, RIGHT ANGLE BRACKET, ADAPTER COMB AND SUPPORT PLATE – THERMOPLASTIC, BLACK.
EMI SHIELD – BRIGHT NICKEL OVER COPPER PLATED DIE CATING.
TERMINALS – HIGH STRENGTH COPPER ALLOY PLATED WITH EITHER .000030 MIN GOLD PLATE OR GOLD FLASH OVER PALLADIUM NICKEL PLATE, .000030 MIN TOTAL ON MATING SURFACE. .000120 MIN TIN PLATE ON TAILS. ALL OVER .000050 MIN NICKEL UNDERPLATE OVER ENTIRE TERMINAL.

2. THE CONTACT SURFACES OF THE TERMINALS ARE COATED WITH LUBRICANT.

3. CENTER–TO–CENTER SPACING OF TERMINALS IS .085.

4. ALL DIMENSIONS SHOWN ARE FOR REFERENCE ONLY UNLESS OTHERWISE SPECIFIED.

5. DETAILS A & B ARE VIEWED FROM MATING SIDE OF RECEPTACLE ASSEMBLY.

6. TERMINAL 1 LOCATED IN THIS ROW FOR STANDARD ORIENTATION.

7. TERMINAL 1 LOCATED IN THIS ROW FOR REVERSE ORIENTATION.

8. SCREWS SHOWN FOR REFERENCE ONLY, RECOMMENDED HARDWARE KIT, 5554272–1, FOR USE WITH PART NUMBER 5553811–3 &–4. HARDWARE KIT IS SHOWN FOR REFERENCE ONLY.

9. EMI SHIELD IS ASSEMBLED TO CONNECTOR BEFORE SHIPMENT.

10. FOR IEEE APPLICATION DIM A SHALL BE .192±.003.

11. PANEL THICKNESS RANGE: .062 MAX.

12. STAINLESS STEEL SCREWS RECOMMENDED BECAUSE OF CONTACT WITH SOLDER BATH.

13. HOLES TO BE TAPPED AFTER PLATING.

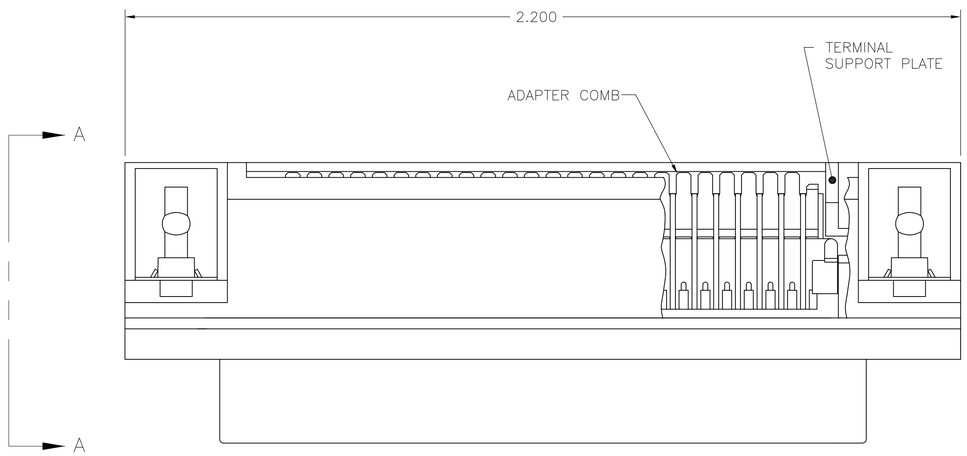

TOP VIEW

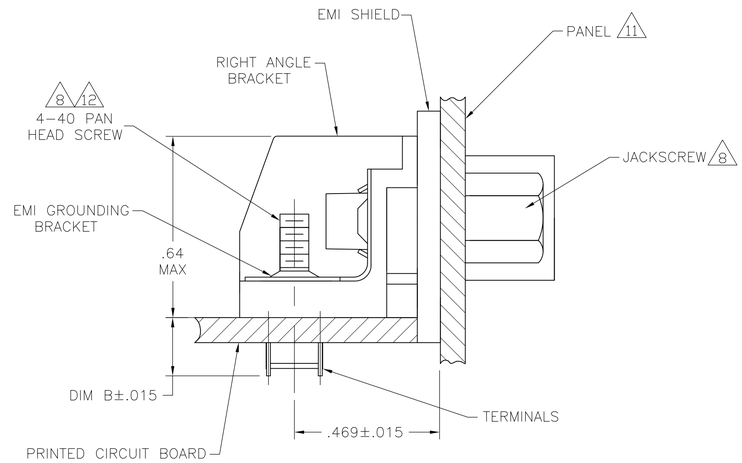

SIDE VIEW A–A
REAR PANEL MOUNTING
DETAIL FOR REFERENCE ONLY

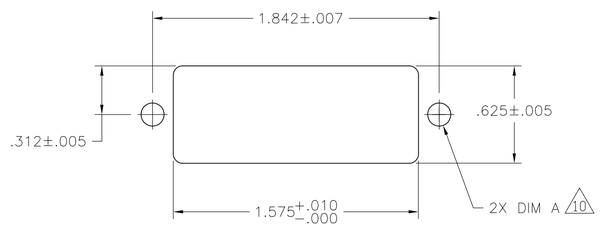

SUGGESTED REAR PANEL MOUNTING
CUTOUT DIMENSIONS

STANDARD	.157	.126±.003	4–40 UNC–2B	REVERSE	B	5553811–4
STANDARD	.157	.126±.003	4–40 UNC–2B	STANDARD	A	5553811–3
IEEE–488	.157	.152±.003	6–32 UNC–2B	REVERSE	B	5553811–2
IEEE–488	.157	.152±.003	6–32 UNC–2B	STANDARD	A	5553811–1
APPLICATION	DIM B	DIM A	SHIELD HOLE SIZE	ORIENTAION	DETAIL	PART NUMBER

THIS DRAWING IS A CONTROLLED DOCUMENT.

DIMENSIONS: INCHES

TOLERANCES UNLESS OTHERWISE SPECIFIED:
0 PLC ± –
1 PLC ± –
2 PLC ± –
3 PLC ± –
4 PLC ± –
ANGLES ± –

MATERIAL 1
FINISH 1

DWN B. MCMASTER 22AUG05
CHK W. MILLHIMES 22AUG05
APVD M. WALMLSEY 22AUG05
PRODUCT SPEC —
APPLICATION SPEC —
WEIGHT —
CUSTOMER DRAWING

TE Connectivity

NAME ASSEMBLY, EMI RECEPTACLE, 24 POSITION, SCREW LOCK, W/ GROUNDING BRACKET, RIGHT ANGLE, CHAMP

SIZE	CAGE CODE	DRAWING NO	RESTRICTED TO
A1	00779	C-5553811	—

SCALE 2:1 SHEET 1 OF 1 REV C1

4805 (3/11)

ООО «ЛайфЭлектроникс» “LifeElectronics” LLC

ИНН 7805602321 КПП 780501001 Р/С 40702810122510004610 ФАКБ "АБСОЛЮТ БАНК" (ЗАО) в г.Санкт-Петербурге К/С 30101810900000000703 БИК 044030703

Компания «Life Electronics» занимается поставками электронных компонентов импортного и отечественного производства от производителей и со складов крупных дистрибьюторов Европы, Америки и Азии.

С конца 2013 года компания активно расширяет линейку поставок компонентов по направлению коаксиальный кабель, кварцевые генераторы и конденсаторы (керамические, пленочные, электролитические), за счёт заключения дистрибьюторских договоров

Мы предлагаем:

- *Конкурентоспособные цены и скидки постоянным клиентам.*
- *Специальные условия для постоянных клиентов.*
- *Подбор аналогов.*
- *Поставку компонентов в любых объемах, удовлетворяющих вашим потребностям.*

- *Приемлемые сроки поставки, возможна ускоренная поставка.*
- *Доставку товара в любую точку России и стран СНГ.*
- *Комплексную поставку.*
- *Работу по проектам и поставку образцов.*
- *Формирование склада под заказчика.*

- *Сертификаты соответствия на поставляемую продукцию (по желанию клиента).*
- *Тестирование поставляемой продукции.*
- *Поставку компонентов, требующих военную и космическую приемку.*
- *Входной контроль качества.*
- *Наличие сертификата ISO.*

В составе нашей компании организован Конструкторский отдел, призванный помогать разработчикам, и инженерам.

Конструкторский отдел помогает осуществить:

- *Регистрацию проекта у производителя компонентов.*
- *Техническую поддержку проекта.*
- *Защиту от снятия компонента с производства.*
- *Оценку стоимости проекта по компонентам.*
- *Изготовление тестовой платы монтаж и пусконаладочные работы.*

Тел: +7 (812) 336 43 04 (многоканальный)
Email: org@lifeelectronics.ru

www.lifeelectronics.ru