THIS DRAWING IS UNPUBLISHED. RELEASED FOR PUBLICATION - ,N/A .
© COPYRIGHT N/A By - ALL RIGHTS RESERVED.

LOC	DIST
—	—

REVISIONS

P	LTR	DESCRIPTION	DATE	DWN	APVD
	H	REV PER ECO-11-016164	10-11-11	CT	DM

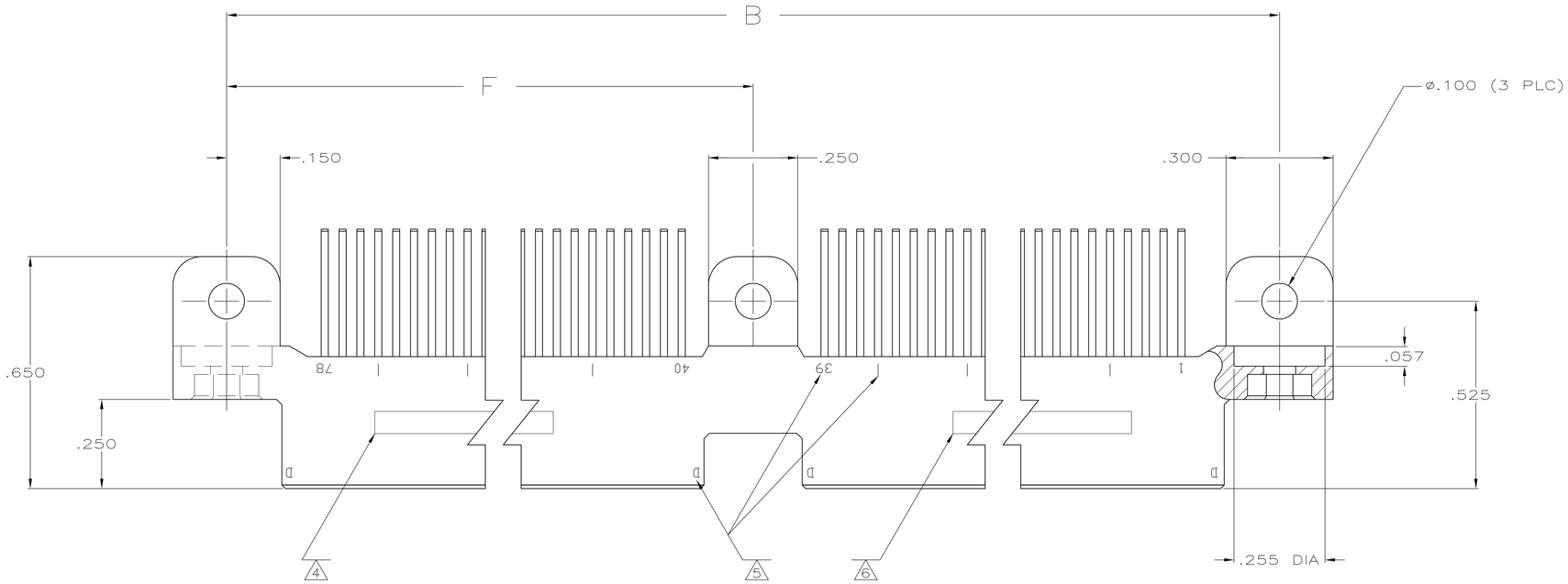

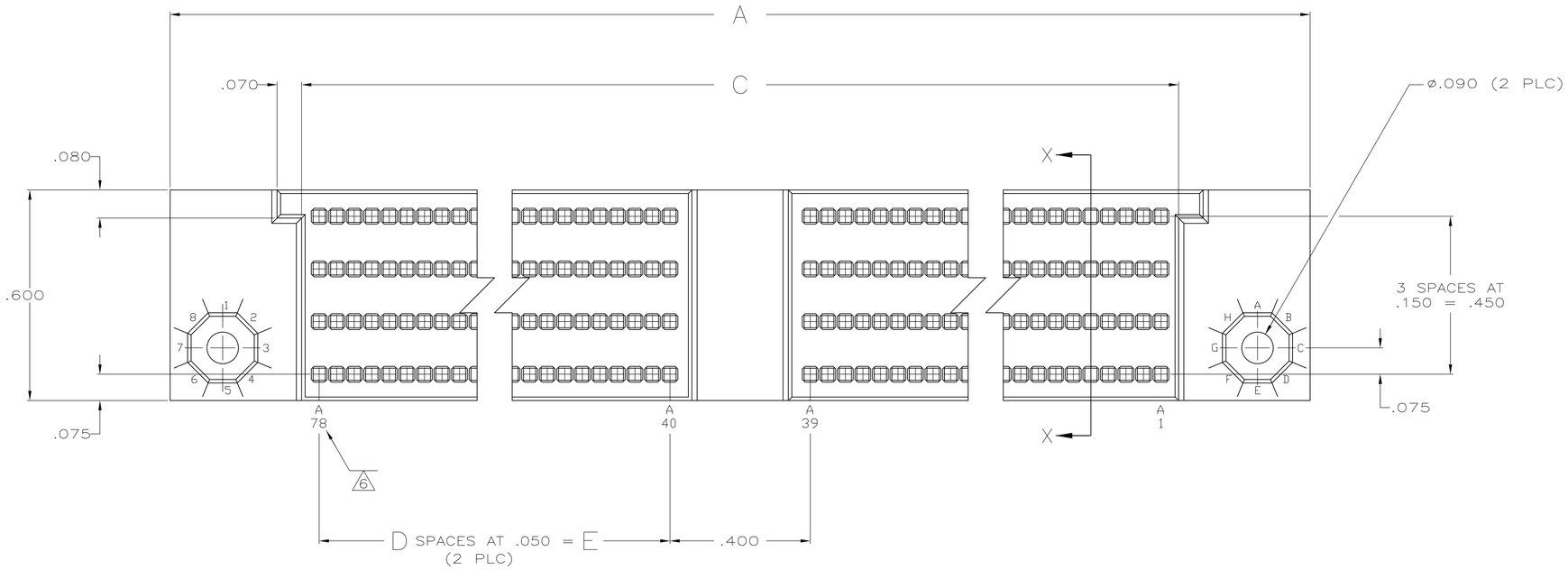

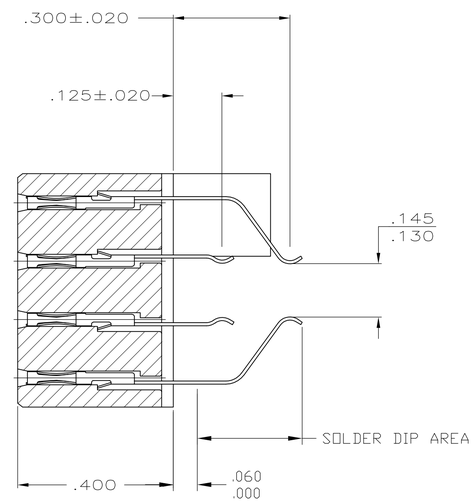

SECTION X-X

THIS DRAWING IS A CONTROLLED DOCUMENT.	DWN R. SEIFRIED 15-OCT-86	TE Connectivity	
DIMENSIONS: INCHES	CHK G. SKIPPER 15-DEC-93	NAME AMP HDI SERIES 050, RECEPTACLE SURFACE MT ASSY 4 ROW, .050 X .150, ONE CENTER MT, 50u GOLD .175 THK BOARD, .125 & 300 LONG SOLDER TAILS	
TOLERANCES UNLESS OTHERWISE SPECIFIED: 0 PLC ± – 1 PLC ± – 2 PLC ± – 3 PLC ± .005 4 PLC ± – ANGLES ± –	APVD G. SKIPPER 15-DEC-93	PRODUCT SPEC —	
		APPLICATION SPEC —	SIZE A1 / CAGE CODE 00779 / DRAWING NO C-534470 / RESTRICTED TO —
MATERIAL 1 - 2	FINISH SEE TABLE	WEIGHT —	
		CUSTOMER DRAWING	SCALE 5:1 / SHEET 1 OF 2 / REV H

4805 (3/11)

THIS DRAWING IS UNPUBLISHED. RELEASED FOR PUBLICATION – ,N/A .
© COPYRIGHT N/A By – ALL RIGHTS RESERVED.

LOC	DIST
—	—

REVISIONS

P	LTR	DESCRIPTION	DATE	DWN	APVD
	–	SEE SHEET 1	–	—	—

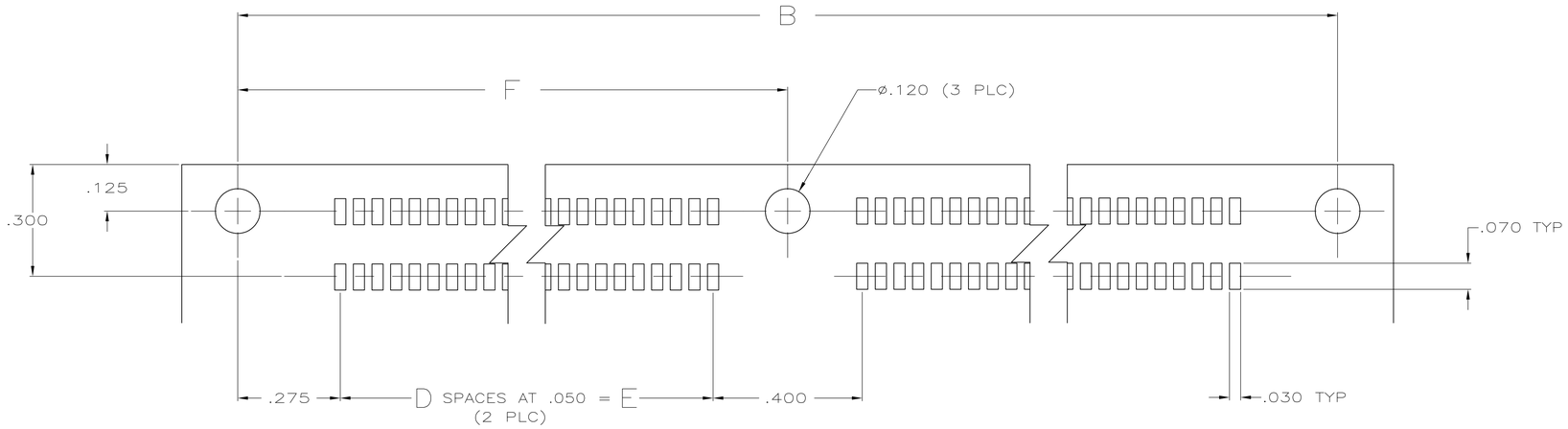

RECOMMENDED P.C. BOARD LAYOUT

DIMENSIONS & TOLERANCES IN ACCORDANCE WITH ANSI/IPC-D-300G, TYPE 1, CLASS C

	F	E	D	C	B	A	POS	FINISH	PART NUMBER
	2.375	1.900	38	4.300	4.750	5.050	312	7	5-534470-4
OBSOLETE	2.725	2.250	45	5.000	5.450	5.750	368	3	534470-7
	2.375	1.900	38	4.300	4.750	5.050	312	3	534470-4

1. HOUSING MATERIAL: POLYPHENELYNE SULFIDE, COLOR-NATURAL (BROWN).
2. CONTACT MATERIAL: BERYLLIUM COPPER.
3. CONTACT FINISH: .000050 GOLD IN CONTACT AREA, OVER .000050-.000100 NICKEL UNDERPLATE. TIN-LEAD PLATED TAILS.
4. MARK 73030S0CN- {794897-5 FOR 534470-4 / 794897-4 FOR 534470-7} IN APPROXIMATE AREA SHOWN (ON "A" SIDE OF ASSY).
5. MARK ROW A & D AS SHOWN, NUMBER CIRCUITS AT BEGINNING AND END OF CONTACT FIELD, AND MARK EVERY 5TH CIRCUIT WITH A HASH MARK, UNLESS NUMBERED, IN APPROXIMATE AREA SHOWN.
6. MARK AMP, PART NUMBER, AND DATE CODE IN APPROXIMATE AREA SHOWN (ON "A" SIDE OF ASSY).
7. CONTACT FINISH: .000050 GOLD IN CONTACT AREA, OVER .000050-.000100 NICKEL UNDERPLATE. TIN PLATED TAILS.

THIS DRAWING IS A CONTROLLED DOCUMENT.

DIMENSIONS: INCHES

TOLERANCES UNLESS OTHERWISE SPECIFIED:
0 PLC ± –
1 PLC ± –
2 PLC ± –
3 PLC ± .005
4 PLC ± –
ANGLES ± –

MATERIAL – 1 2

FINISH SEE TABLE

DWN R. SEIFRIED 15-OCT-86
CHK G. SKIPPER 15-DEC-93
APVD G. SKIPPER 15-DEC-93

PRODUCT SPEC —
APPLICATION SPEC —
WEIGHT —

TE Connectivity

NAME AMP HDI SERIES 050, RECEPTACLE SURFACE MT ASSY 4 ROW, .050 X .150, ONE CENTER MT, 50u GOLD .175 THK BOARD, .125 & 300 LONG SOLDER TAILS

SIZE	CAGE CODE	DRAWING NO	RESTRICTED TO
A1	00779	C-534470	—

CUSTOMER DRAWING

SCALE	SHEET	REV
5:1	2 OF 2	H

ООО «ЛайфЭлектроникс» “LifeElectronics” LLC

ИНН 7805602321 КПП 780501001 Р/С 40702810122510004610 ФАКБ "АБСОЛЮТ БАНК" (ЗАО) в г.Санкт-Петербурге К/С 30101810900000000703 БИК 044030703

Компания «Life Electronics» занимается поставками электронных компонентов импортного и отечественного производства от производителей и со складов крупных дистрибьюторов Европы, Америки и Азии.

С конца 2013 года компания активно расширяет линейку поставок компонентов по направлению коаксиальный кабель, кварцевые генераторы и конденсаторы (керамические, пленочные, электролитические), за счёт заключения дистрибьюторских договоров

Мы предлагаем:

- *Конкурентоспособные цены и скидки постоянным клиентам.*
- *Специальные условия для постоянных клиентов.*
- *Подбор аналогов.*
- *Поставку компонентов в любых объемах, удовлетворяющих вашим потребностям.*

- *Приемлемые сроки поставки, возможна ускоренная поставка.*
- *Доставку товара в любую точку России и стран СНГ.*
- *Комплексную поставку.*
- *Работу по проектам и поставку образцов.*
- *Формирование склада под заказчика.*

- *Сертификаты соответствия на поставляемую продукцию (по желанию клиента).*
- *Тестирование поставляемой продукции.*
- *Поставку компонентов, требующих военную и космическую приемку.*
- *Входной контроль качества.*
- *Наличие сертификата ISO.*

В составе нашей компании организован Конструкторский отдел, призванный помогать разработчикам, и инженерам.

Конструкторский отдел помогает осуществить:

- *Регистрацию проекта у производителя компонентов.*
- *Техническую поддержку проекта.*
- *Защиту от снятия компонента с производства.*
- *Оценку стоимости проекта по компонентам.*
- *Изготовление тестовой платы монтаж и пусконаладочные работы.*

Тел: +7 (812) 336 43 04 (многоканальный)
Email: org@lifeelectronics.ru

www.lifeelectronics.ru