THIS DRAWING IS UNPUBLISHED. RELEASED FOR PUBLICATION 2014
© COPYRIGHT 2014 BY - ALL RIGHTS RESERVED.

REVISIONS					
P	LTR	DESCRIPTION	DATE	DWN	APVD
	1	INITIAL ISSUE	21APR2015	RC	SB

PRELIMINARY PART
NOT RELEASED FOR PRODUCTION

THIS PRODUCT HAS NOT COMPLETED VALIDATION TESTING

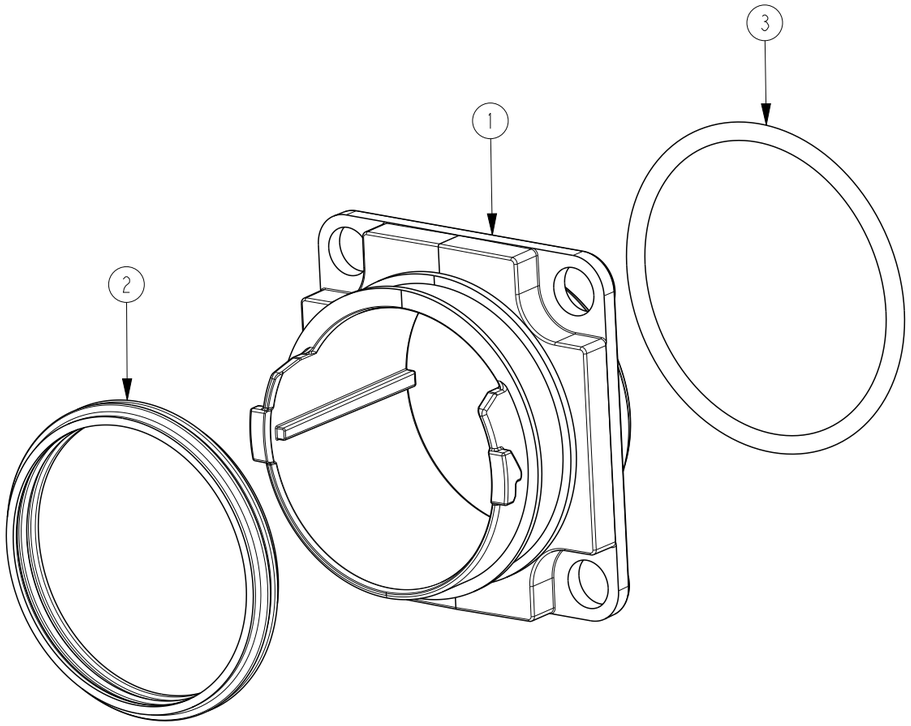

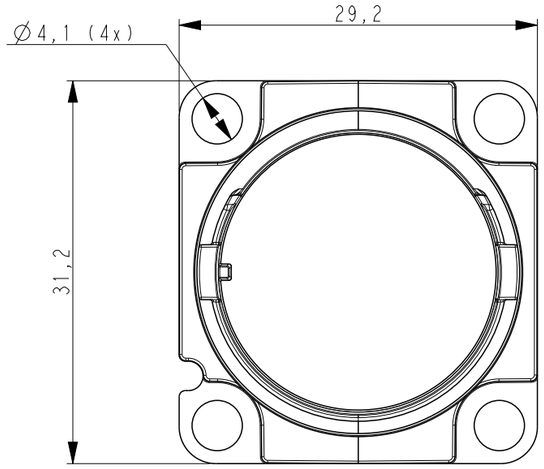

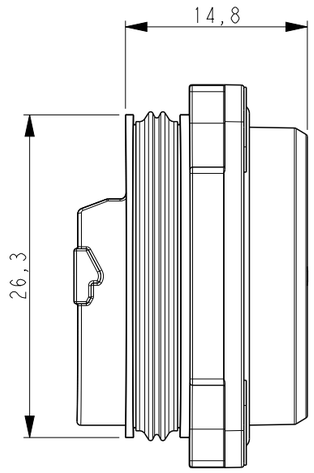

Recommended panel cutout
Use correct screws
Scale 1:1

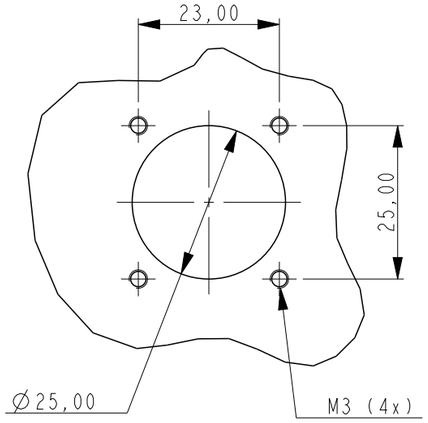

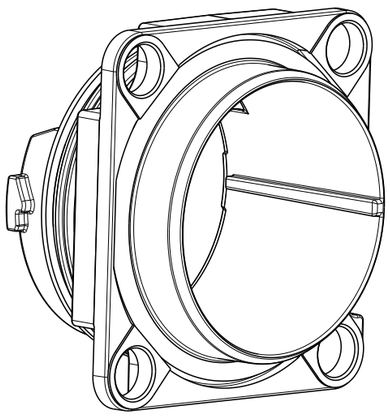

2061981-1 AS SHOWN

ASSEMBLED FULLAXS MINI BULKHEAD

NOTES:

1 PACKAGING:
- QTY TBD BULKHEADS PLACED INTO A ESD BAG OR TRAY, SEE NOTE 3
- QTY TBD BAGS OR TRAYS PLACED INTO A SHIPPING BOX, SEE NOTE 3

2 INFORMATION ON PACKAGING LABEL:
- BARCODE
- UNIQUE TE SERIAL NUMBER
- TE CONNECTIVITY PART NUMBER & ORDER NUMBER

3 FINAL PACKING METHOD AND QUANTITIES STILL TO BE DETERMINED

Qty	Description	Item
1	FOAC FULLAXS MINI O-RING	3
1	FOAC FULLAXS MINI PERIPHERAL SEAL	2
1	FOAC FULLAXS MINI BULKHEAD, PLATED	1

THIS DRAWING IS A CONTROLLED DOCUMENT.

DIMENSIONS: mm

TOLERANCES UNLESS OTHERWISE SPECIFIED:

0 PLC	±0,2
1 PLC	±0,1
2 PLC	±0,05
3 PLC	±0,025
4 PLC	±0,005
ANGLES	±2°

MATERIAL - -

FINISH - -

DWN R. COOLEN 24MAR2015
CHK B. MOOIJ -
APVD S. BORGAS -

PRODUCT SPEC -

APPLICATION SPEC -

WEIGHT -

Customer Drawing

TE Connectivity

NAME FULLAXS MINI BULKHEAD

SIZE	CAGE CODE	DRAWING NO	RESTRICTED TO
A3	-	C-2061981	-

SCALE 2:1 SHEET 1 OF 1 REV 1

PRELIMINARY

ООО «ЛайфЭлектроникс» “LifeElectronics” LLC

ИНН 7805602321 КПП 780501001 Р/С 40702810122510004610 ФАКБ "АБСОЛЮТ БАНК" (ЗАО) в г.Санкт-Петербурге К/С 30101810900000000703 БИК 044030703

Компания «Life Electronics» занимается поставками электронных компонентов импортного и отечественного производства от производителей и со складов крупных дистрибьюторов Европы, Америки и Азии.

С конца 2013 года компания активно расширяет линейку поставок компонентов по направлению коаксиальный кабель, кварцевые генераторы и конденсаторы (керамические, пленочные, электролитические), за счёт заключения дистрибьюторских договоров

Мы предлагаем:

- *Конкурентоспособные цены и скидки постоянным клиентам.*
- *Специальные условия для постоянных клиентов.*
- *Подбор аналогов.*
- *Поставку компонентов в любых объемах, удовлетворяющих вашим потребностям.*

- *Приемлемые сроки поставки, возможна ускоренная поставка.*
- *Доставку товара в любую точку России и стран СНГ.*
- *Комплексную поставку.*
- *Работу по проектам и поставку образцов.*
- *Формирование склада под заказчика.*

- *Сертификаты соответствия на поставляемую продукцию (по желанию клиента).*
- *Тестирование поставляемой продукции.*
- *Поставку компонентов, требующих военную и космическую приемку.*
- *Входной контроль качества.*
- *Наличие сертификата ISO.*

В составе нашей компании организован Конструкторский отдел, призванный помогать разработчикам, и инженерам.

Конструкторский отдел помогает осуществить:

- *Регистрацию проекта у производителя компонентов.*
- *Техническую поддержку проекта.*
- *Защиту от снятия компонента с производства.*
- *Оценку стоимости проекта по компонентам.*
- *Изготовление тестовой платы монтаж и пусконаладочные работы.*

Тел: +7 (812) 336 43 04 (многоканальный)
Email: org@lifeelectronics.ru

www.lifeelectronics.ru