IEC CONNECTORS SCREW MOUNTING

INTRODUCTIONS

1. Designed to meet globally accepted IEC publication 320 Class 1, that allows users to comply with industry standard in power entry requirement.
2. Connector for cold condition, with pin temperature 70°C max.
3. Nickel-plated brass pins and soldering terminals.
4. Screw-on mount from front or rear (with screw type-M3).
5. Fuse holder designed for one fuse and one spare fuse (both 5x20mm fuses). Safety interlock prevents fuse removal with line plug inserted.
6. Adapts to 110V or 240V input voltage simply by reversing the voltage selector.
7. All part numbers are UL recognized, CSA certified except for SK-015A which is UL listed.
   SK-1000 are DEMKO, approved.
   SK-1017 is UL, CSA approved.
   SK-1008 UL, CSA, VDE, CCC approved.
   SK-1007A UL, CSA approved.
   SK-1007A is patented for new construction (R.O.C. patent no. 54606).
   SK-015A is UL, CSA, VDE, Somko, CCC. Approved

SPECIFICATIONS

1. Rated voltage: 250VAC
2. Minimum insulation resistance at 500VDC: 10M OHM
3. Dielectric strength (one minute): 2000VAC between pins
4. Flammability class: UL 94V-0

ELECTRICAL SCHEMATIC

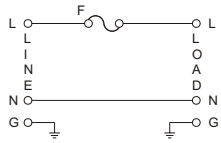

FIG. A

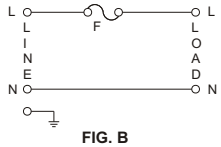

FIG. B

CUSTOMER TRANSFORMER PRIMARIES

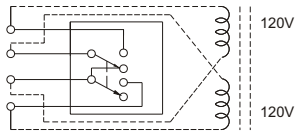

TYPE & RATED CURRENT

DELTA PART NUMBER		SK-015A	SK-1008	SK-1000	SK-1017	SK-1007A
RATED CURRENT (AT 250VAC)	UL/CSA	15A	15A	15A	15A	10A
	VDE	10A	10A	10A	10A	10A
CONNECTOR TYPE	MALE	△		△	△	△
	FEMALE		△			
FUSE HOLDER		-	-	S *4	S *2	S *4
VOLTAGE SELECTOR		-	-	-	-	FRONT *3
ELECTRICAL SCHEMATIC		-	-	FIG. A	FIG. A	FIG. B
UL		✓	✓	✓	✓	✓
CSA		✓	✓	✓	✓	✓
VDE		✓	✓			
SEMKO		✓			✓	
CCC		✓	✓		✓	✓

REMARKS:

1. SK-015A RATING
   SEV/SEMKO/NEMKO/DEMKO–10A/250VAC
   SK-1017/SK-1000
   SEMKO/NEMKO/SETI/DEMKO–10A/250VAC
*2. SK-1017 FUSE HOLDER
   SINGLE FUSE HOLDER ON SK-1017
   IS A RETAINED DESIGN
*3. VOLTAGE SELECTOR CARD RATING
   UL/CSA/VDE–10A/250VAC
*4. "S" FOR SINGLE FUSE HOLDER

MECHANICAL CONSTRUCTION

SK-015A

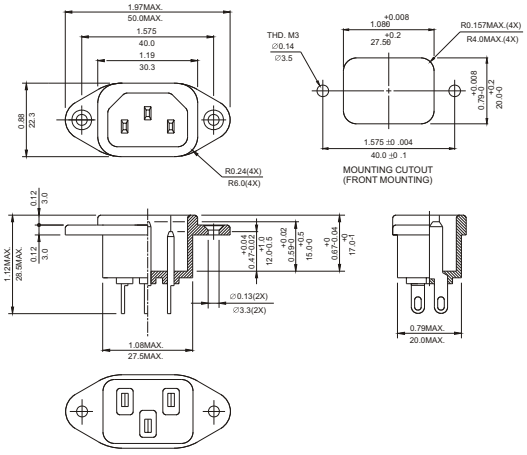

UNIT: INCH / mm

MECHANICAL CONSTRUCTION

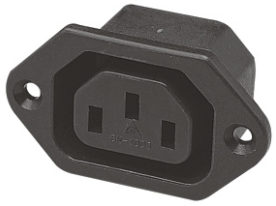

SK-1008

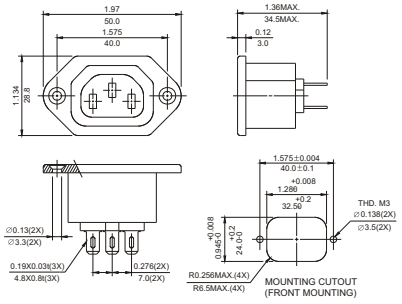

SK-1000

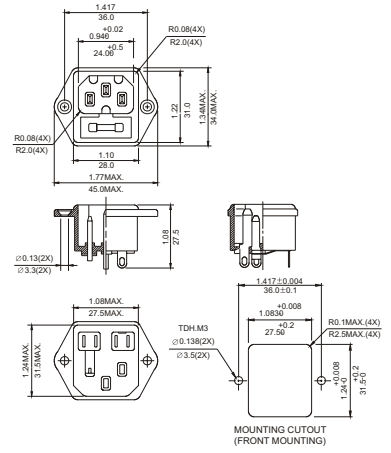

SK-1017

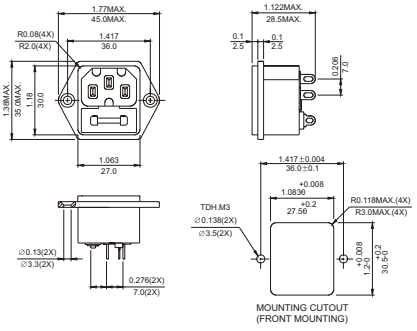

SK-1007A

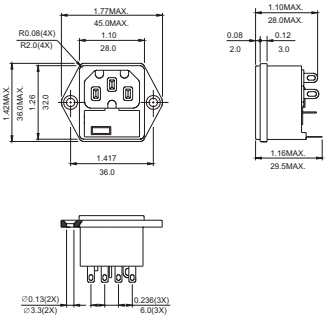

UNIT: INCH / mm

ООО «ЛайфЭлектроникс» “LifeElectronics” LLC

ИНН 7805602321 КПП 780501001 Р/С 40702810122510004610 ФАКБ "АБСОЛЮТ БАНК" (ЗАО) в г.Санкт-Петербурге К/С 30101810900000000703 БИК 044030703

Компания «Life Electronics» занимается поставками электронных компонентов импортного и отечественного производства от производителей и со складов крупных дистрибьюторов Европы, Америки и Азии.

С конца 2013 года компания активно расширяет линейку поставок компонентов по направлению коаксиальный кабель, кварцевые генераторы и конденсаторы (керамические, пленочные, электролитические), за счёт заключения дистрибьюторских договоров

Мы предлагаем:

- *Конкурентоспособные цены и скидки постоянным клиентам.*
- *Специальные условия для постоянных клиентов.*
- *Подбор аналогов.*
- *Поставку компонентов в любых объемах, удовлетворяющих вашим потребностям.*

- *Приемлемые сроки поставки, возможна ускоренная поставка.*
- *Доставку товара в любую точку России и стран СНГ.*
- *Комплексную поставку.*
- *Работу по проектам и поставку образцов.*
- *Формирование склада под заказчика.*

- *Сертификаты соответствия на поставляемую продукцию (по желанию клиента).*
- *Тестирование поставляемой продукции.*
- *Поставку компонентов, требующих военную и космическую приемку.*
- *Входной контроль качества.*
- *Наличие сертификата ISO.*

В составе нашей компании организован Конструкторский отдел, призванный помогать разработчикам, и инженерам.

Конструкторский отдел помогает осуществить:

- *Регистрацию проекта у производителя компонентов.*
- *Техническую поддержку проекта.*
- *Защиту от снятия компонента с производства.*
- *Оценку стоимости проекта по компонентам.*
- *Изготовление тестовой платы монтаж и пусконаладочные работы.*

Тел: +7 (812) 336 43 04 (многоканальный)
Email: org@lifeelectronics.ru

www.lifeelectronics.ru