THIS DRAWING IS UNPUBLISHED. RELEASED FOR PUBLICATION 20
© COPYRIGHT 20 BY - ALL RIGHTS RESERVED.

| LOC | DIST |
|---|---|
| - | - |

REVISIONS

| P | LTR | DESCRIPTION | DATE | DWN | APVD |
|---|---|---|---|---|---|
| | B | REV PER ECO 12-010940 | 7-31-12 | CT | DH |

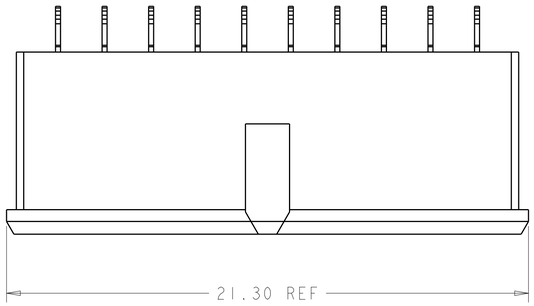


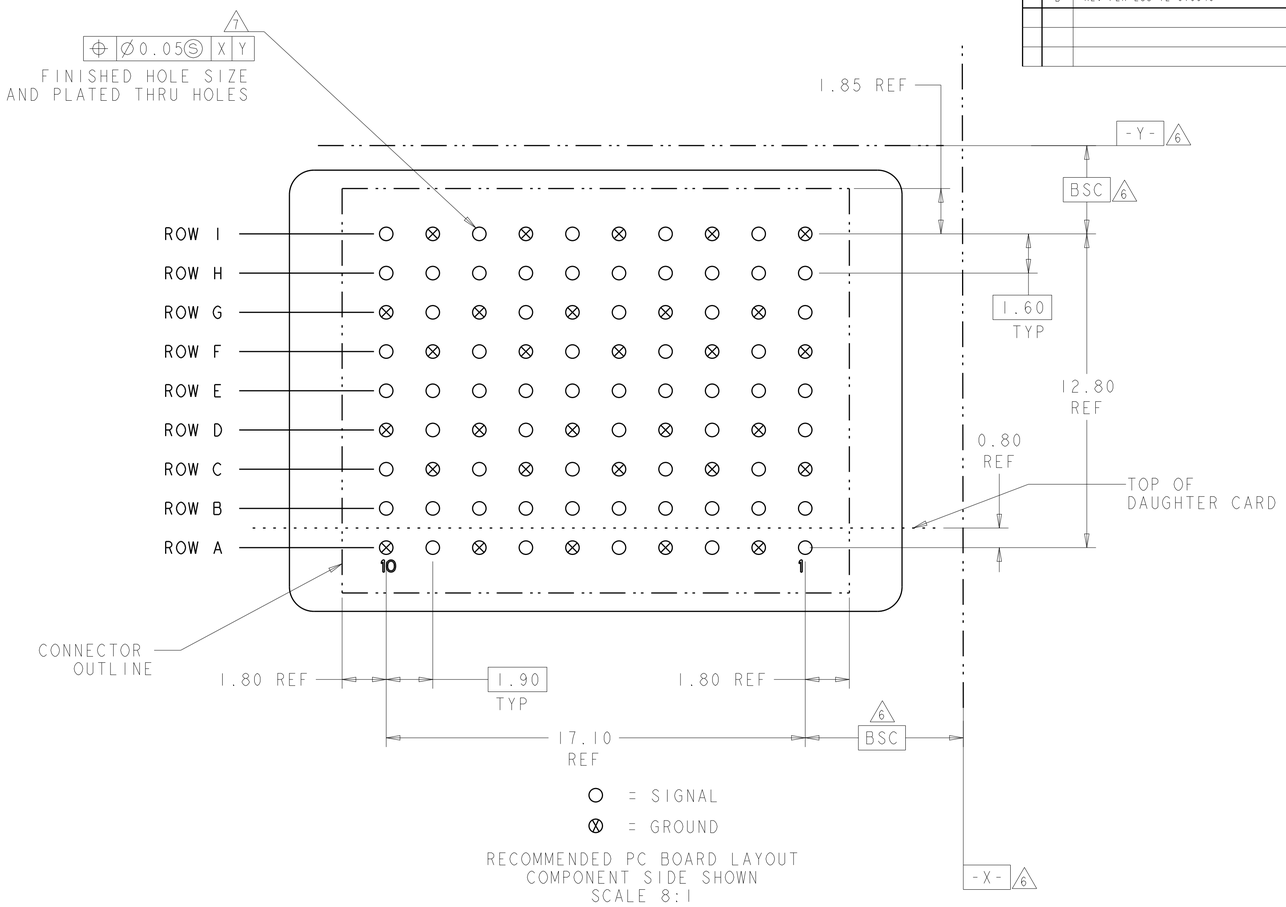


○ = SIGNAL

⊗ = GROUND

RECOMMENDED PC BOARD LAYOUT
COMPONENT SIDE SHOWN
SCALE 8:1

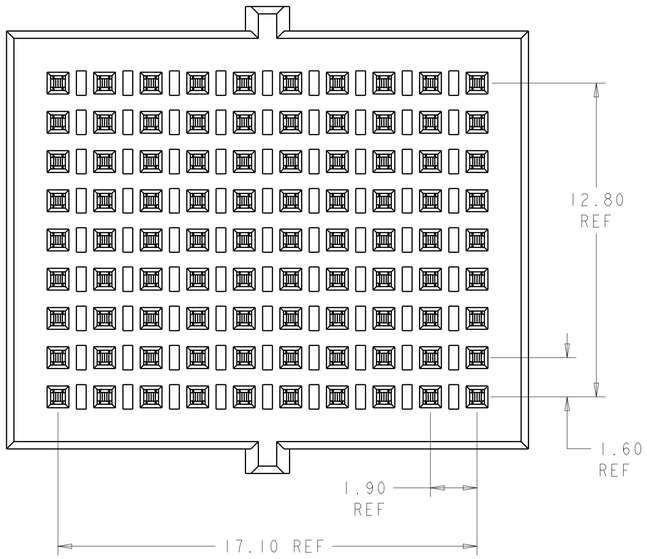


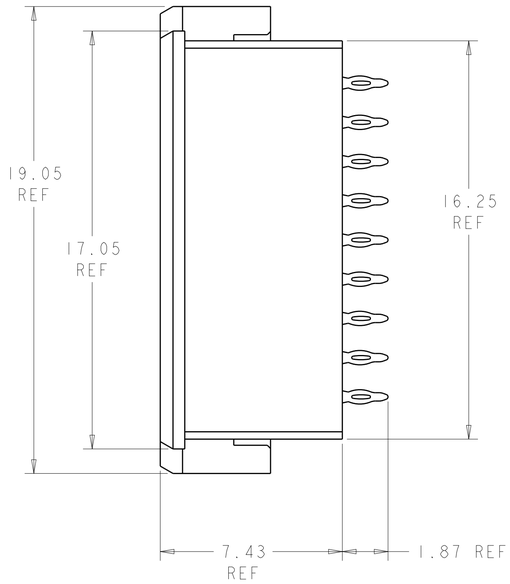


1. MATERIAL:
   CONTACT - COPPER ALLOY
   HOUSING - LCP, COLOR - BLACK
2. FINISH:
   MATING AREA: 1.27µm MIN GOLD OVER
   1.27µm MIN NICKEL
3. FINISH:
   COMPLIANT PIN AREA: 0.38µm MIN BRIGHT TIN LEAD
   OVER 1.27µm MIN NICKEL
4. FINISH:
   COMPLIANT PIN AREA: 0.38µm MIN MATTE TIN
   OVER 1.27µm MIN NICKEL
5. FINISH:
   COMPLIANT PIN AREA: 0.38µm MIN GOLD
   OVER 1.27µm MIN NICKEL
6. DATUMS AND BASIC DIMENSIONS ESTABLISHED BY CUSTOMER.
7. REFERENCE APPLICATION SPEC 114-13267 FOR RECOMMENDED PLATING THRU HOLE DIAMETER AND PLATING THICKNESS.

| 2 5 | 2102157-3 |
|---|---|
| 2 4 | 2102157-2 |
| 2 3 | 2102157-1 |
| FINISH | PART NUMBER |

THIS DRAWING IS A CONTROLLED DOCUMENT.

DIMENSIONS: mm

TOLERANCES UNLESS OTHERWISE SPECIFIED:
0 PLC ±-
1 PLC ±0.13
2 PLC ±0.05
3 PLC ±-
4 PLC ±-
ANGLES ±2°

MATERIAL - 1
FINISH - -

DWN 24JUN2009 D. BELACK
CHK 6-24-2009 A. TSANG
APVD 6-24-2009 M. McALONIS

PRODUCT SPEC 108-2409
APPLICATION SPEC 114-13267
WEIGHT ~3.83g

TE Connectivity

NAME Fortis Zd, 3-PAIR, 10-COLUMN, VERTICAL, SINGLE MODULE ASSEMBLY
-

| SIZE | CAGE CODE | DRAWING NO | RESTRICTED TO |
|---|---|---|---|
| A1 | 00779 | C-2102157 | - |

CUSTOMER DRAWING SCALE 8:1 SHEET 1 OF 1 REV B

4805 (3/11)

ООО «ЛайфЭлектроникс» “LifeElectronics” LLC

ИНН 7805602321 КПП 780501001 Р/С 40702810122510004610 ФАКБ "АБСОЛЮТ БАНК" (ЗАО) в г.Санкт-Петербурге К/С 30101810900000000703 БИК 044030703

*Компания «Life Electronics» занимается поставками электронных компонентов импортного и отечественного производства от производителей и со складов крупных дистрибьюторов Европы, Америки и Азии.*

*С конца 2013 года компания активно расширяет линейку поставок компонентов по направлению коаксиальный кабель, кварцевые генераторы и конденсаторы (керамические, пленочные, электролитические), за счёт заключения дистрибьюторских договоров*

*Мы предлагаем:*

- *Конкурентоспособные цены и скидки постоянным клиентам.*
- *Специальные условия для постоянных клиентов.*
- *Подбор аналогов.*
- *Поставку компонентов в любых объемах, удовлетворяющих вашим потребностям.*

- *Приемлемые сроки поставки, возможна ускоренная поставка.*
- *Доставку товара в любую точку России и стран СНГ.*
- *Комплексную поставку.*
- *Работу по проектам и поставку образцов.*
- *Формирование склада под заказчика.*

- *Сертификаты соответствия на поставляемую продукцию (по желанию клиента).*
- *Тестирование поставляемой продукции.*
- *Поставку компонентов, требующих военную и космическую приемку.*
- *Входной контроль качества.*
- *Наличие сертификата ISO.*

*В составе нашей компании организован Конструкторский отдел, призванный помогать разработчикам, и инженерам.*

*Конструкторский отдел помогает осуществить:*

- *Регистрацию проекта у производителя компонентов.*
- *Техническую поддержку проекта.*
- *Защиту от снятия компонента с производства.*
- *Оценку стоимости проекта по компонентам.*
- *Изготовление тестовой платы монтаж и пусконаладочные работы.*

*Тел: +7 (812) 336 43 04 (многоканальный)*
*Email: org@lifeelectronics.ru*

***www.lifeelectronics.ru***