PRODUCT NO.
10125837-001**GLF

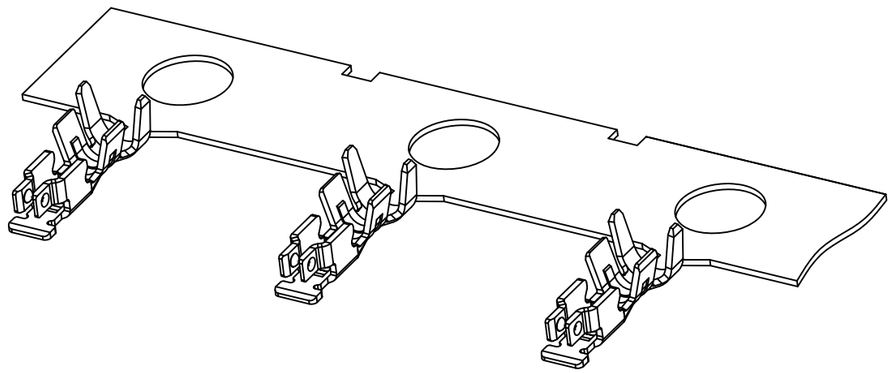

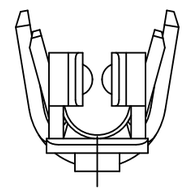

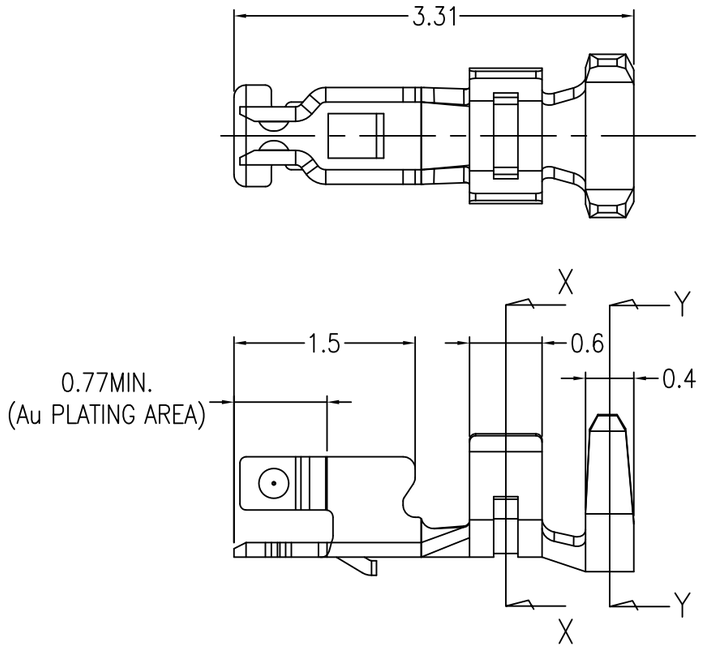

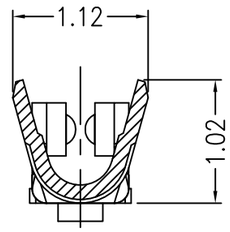

CROSS SECTION X-X
(CONDUCTOR BARREL)

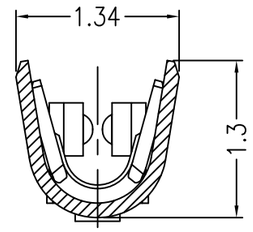

CROSS SECTION Y-Y
(INSULATION BARREL)

NOTE
1. APPLICABLE HOUSING ; 10125836-******
2. MATERIAL ; COPPER ALLOY
3. PLATING ; Au PLATING
   Ni UNDER PLATING
4. SPECIFICATIONS
   PRODUCT SPEC: GS-12-1189
   PACKAGING SPEC: GS-14-2373
   APPLICATION SPEC: GS-20-0393
5. Applicable crimp tool:
   a. Japan Automatic Machine ; EFS868900-UP
   b. Japan Chain Terminal ; OR-02-131Y
6. This product meets European Union Directives and other country regulations as described in GS-47-0004.
7. "A △C symbol will be next to any dimension, view, or note which has been modified with the current drawing revision."

Hitachi Metals,LTD : UL STYLE 10368 (HALOGEN FREE AS RoHS COMPLIED WIRES)

	SPECIFICATIONS				
	AWG#	STRANDING (No./mm)	SECT. AREA (mm^2)	INSULATION O.D (mm)	RATING
UL 10368 STRANDED WIRE	28	7/0.127	0.089	0.88	105 deg. C , 300V
	30	7/0.102	0.057	0.8	105 deg. C , 300V

SUZHOU RENDE SCIENCE AND TECHNOLOGY : UL STYLE 10368 (HALOGEN FREE AS RoHS COMPLIED WIRES)

	SPECIFICATIONS				
	AWG#	STRANDING (No./mm)	SECT. AREA (mm^2)	INSULATION O.D (mm)	RATING
UL 10368 STRANDED WIRE					
	30	7/0.1	0.055	0.75	105 deg. C , 300V

25,000 x 5REEL = 125,000	25,000	CHAIN	10125837-001GLF
25,000 x 1REEL = 25,000			10125837-001SPGLF
PRODUCT QTY / BOX	PRODUCT QTY / REEL	FORM	PRODUCT NO.

mat'l. code SEE_TABLE				surface ISO 1302	tolerance ISO 406 ISO 1101
ltr	ecn no	dr	date	tolerances unless otherwise specified	
A		Y.K	2013-10-25	angles	linear 0.X/±0.3
B	ELX-J-17474	Y.K	2014-04-16		0.XX/±0.3
C	ELX-J-25457	Y.K	2016-11-25	0°±3°	0.XXX/±0.3
				dr	Y.KAMEDA 2014-04-16
				engr	Y.KAMEDA 2014-04-16
				chr	H.SUZUKI 2014-04-16
				appd	N.SASAME 2014-04-16

projection
MM
scale 20:1

product family

title
CRIMP TERMINAL
FOR 1.2mm PITCH WTB CONNECTOR

dwg no 10125837 sheet 1 of 4 size A3

type CUSTOMER Drawing

sheet index	revision	C	C	C	C
	sheet	1	2	3	4

Amphenol FCi

© 2016 AFCI

PRODUCT NO.
10125837-001**GLF

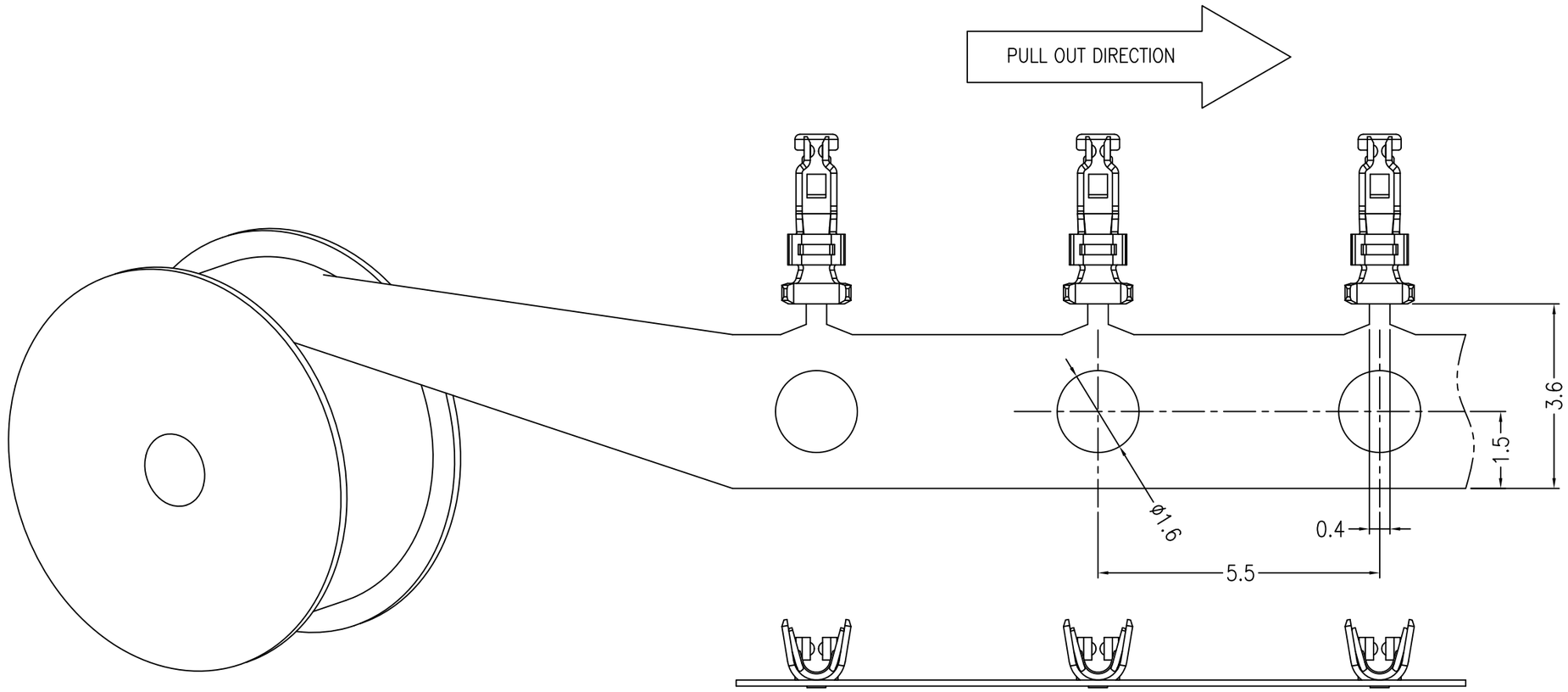

CHAIN	10125837-001**GLF
FORM	PRODUCT NO.

mat'l. code				surface	tolerance	projection	product family
SEE_TABLE				ISO 1302 √	ISO 406 ISO 1101		
ltr	ecn no	dr	date	tolerances unless otherwise specified			title
A		Y.K	2013-10-25	angles	linear 0.X/±0.3	MM	CRIMP TERMINAL
B	ELX-J-17474	Y.K	2014-04-16		0.XX/±0.3		FOR 1.2mm PITCH WTB CONNECTOR
C	ELX-J-25457	Y.K	2016-11-25	0°±3°	0.XXX/±0.3	scale 10:1	
				dr	Y.KAMEDA 2014-04-16	Amphenol FCi	dwg no 10125837 sheet 2 of 4 size A3
				engr	Y.KAMEDA 2014-04-16		
				chr	H.SUZUKI 2014-04-16		
				appd	N.SASAME 2014-04-16		type CUSTOMER Drawing
sheet index	revision sheet						

© 2016 AFCI

form: A3-2016-02-24

PDS: Rev :C STATUS:Released Printed: Nov 25, 2016

PRODUCT NO.
10125837-001**GLF

SPECIFICATION

ITEM		REQUIREMENT	NOTE
INSULATION POSITION	C	0.1~0.25mm (REF.)	
EXTRUDED WIRE LENGTH	D	0.1~0.5mm (REF.)	
BELL MOUTH	E	0.1~0.25mm (REF.)	
BEND UP	F	3° MAX.	
BEND DOWN	G	2° MAX.	
TWISTING	H	±3° MAX.	
ROLLING	I	±3° MAX.	
CUT OFF TAB LENGTH	J	0.1mm MAX.	
WIRE STRIP LENGTH	K	1~1.3mm (REF.)	BEFORE STRIP LENGTH
HEIGHT OF CUT-OUT TEETH	L	0.05mm MAX.	
WIDE (CONDUCTOR BARREL)	M	0.95mm MAX.	
WIDE (INSULATION BARREL)	N	0.95mm MAX.	
CONTACT GAP	P	0.08mm (REF.)	

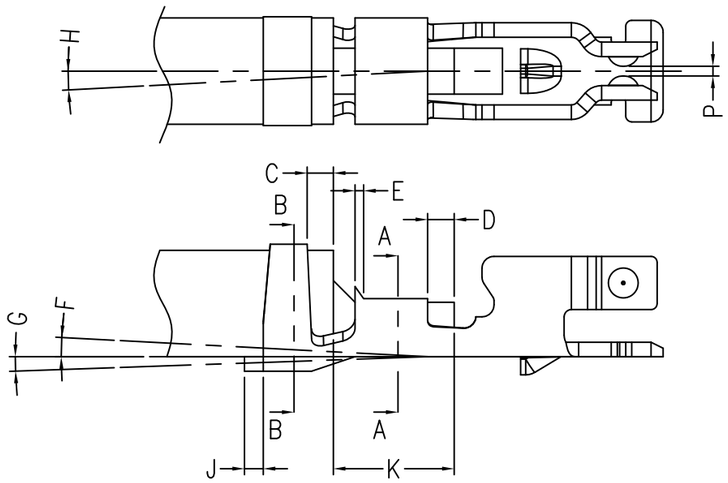

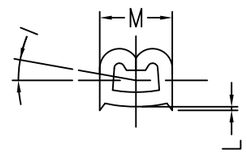

SECT. A-A (CONDUCTOR AREA)

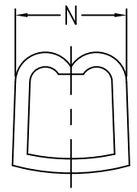

SECT. B-B (INSULATION AREA)

AFTER CRIMPING, THE CRIMPED AREA SHOULD BE AS BELOW TABLE.

	CRIMP CONDITION			
	WIRE SIZE (AWG)	CRIMP HEIGHT		CRIMP STRENGTH (N)
		CONDUCTOR SIDE (mm)	INSULATION SIDE (mm) (REFERENCE)	
UL 10368 STRANDED WIRE (HITACHI METALS)	#28	0.44~0.48	1.0~1.05	10
	#30	0.43~0.48	0.95~1.0	5
UL 10368 STRANDED WIRE (SUZHOU RENDE SCIENCE AND TECHOLOGY)				
	#30	0.42~0.47	0.91~0.95	5

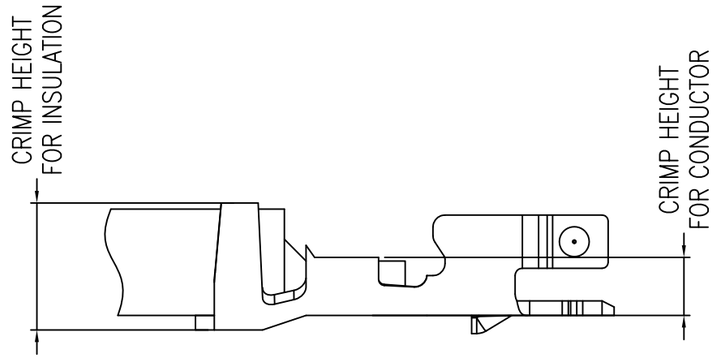

CHAIN	10125837-001**GLF
FORM	PRODUCT NO.

mat'l. code				surface		tolerance		projection	product family
SEE_TABLE				ISO 1302		ISO 406 ISO 1101			
ltr	ecn no	dr	date	tolerances unless otherwise specified					title
A		Y.K	2013-10-25	angles	linear	0.X/±0.3		MM	CRIMP TERMINAL
B	ELX-J-17474	Y.K	2014-04-16			0.XX/±0.3			FOR 1.2mm PITCH WTB CONNECTOR
C	ELX-J-25457	Y.K	2016-11-25	0°±3°		0.XXX/±0.3		scale 20:1	
				dr	Y.KAMEDA		2014-04-16	Amphenol FCi	dwg no 10125837 sheet 3 of 4 size A3
				engr	Y.KAMEDA		2014-04-16		
				chr	H.SUZUKI		2014-04-16		
				appd	N.SASAME		2014-04-16		type CUSTOMER Drawing
sheet index	revision sheet								

© 2016 AFCI

PRODUCT NO.
10125837-001**GLF

*TERMINAL INSERTION DIRECTION

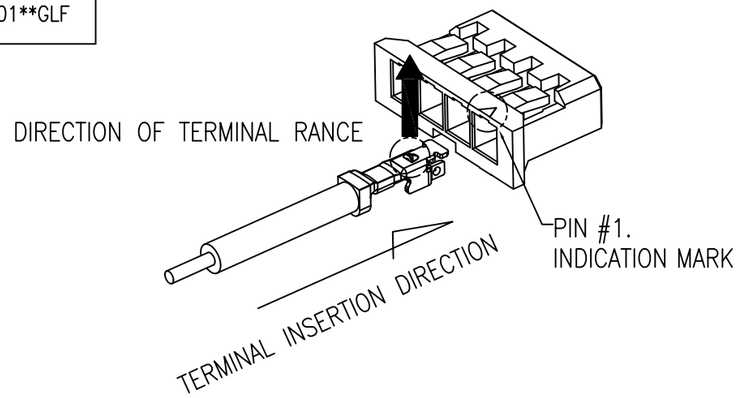

AFTER TERMINAL INSERTION

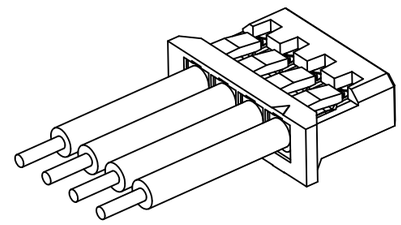

*NOTE THE DIRECTION OF THE TERMINAL RANCE WHEN THE TERMINAL ENTER THE HOUSING. (REFER TO THE UPPER FIGURE)

BEFORE MATING CONDITION

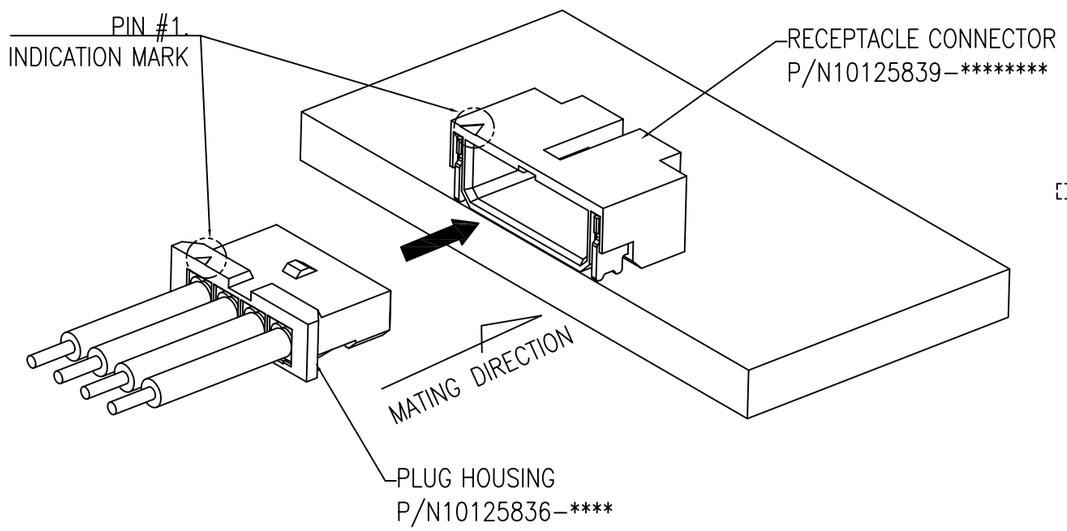

AFTER MATING CONDITION

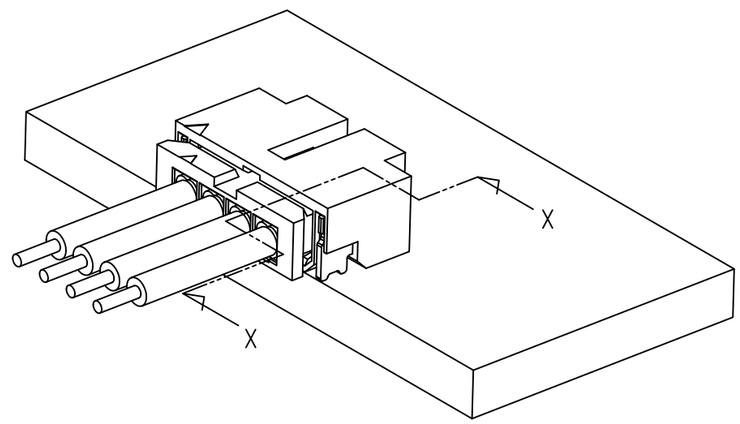

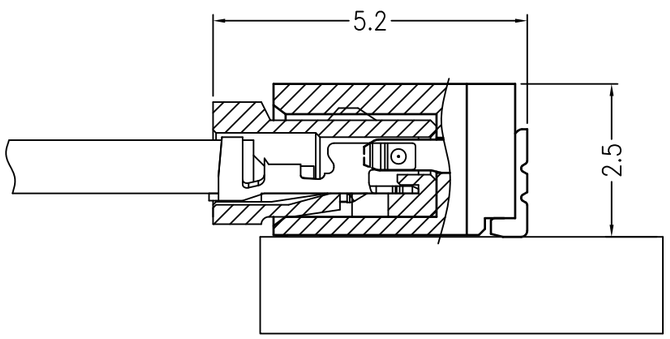

SECTION X-X (SCALE: 10:1)

mat'l. code				surface		tolerance		projection	product family
SEE_TABLE				ISO 1302 ✓		ISO 406 ISO 1101			
ltr	ecn no	dr	date	tolerances unless otherwise specified					title
A		Y.K	2013-10-25	angles	linear	0.X/±0.3		MM	CRIMP TERMINAL
B	ELX-J-17474	Y.K	2014-04-16			0.XX/±0.3			FOR 1.2mm PITCH WTB CONNECTOR
C	ELX-J-25457	Y.K	2016-11-25	0°±3°		0.XXX/±0.3		scale 5:1	
				dr	Y.KAMEDA		2014-04-16	Amphenol FCi	dwg no 10125837 sheet 4 of 4 size A3
				engr	Y.KAMEDA		2014-04-16		
				chr	H.SUZUKI		2014-04-16		
				appd	N.SASAME		2014-04-16		type CUSTOMER Drawing
sheet index	revision sheet								

© 2016 AFCI

ООО «ЛайфЭлектроникс» “LifeElectronics” LLC

ИНН 7805602321 КПП 780501001 Р/С 40702810122510004610 ФАКБ "АБСОЛЮТ БАНК" (ЗАО) в г.Санкт-Петербурге К/С 30101810900000000703 БИК 044030703

Компания «Life Electronics» занимается поставками электронных компонентов импортного и отечественного производства от производителей и со складов крупных дистрибьюторов Европы, Америки и Азии.

С конца 2013 года компания активно расширяет линейку поставок компонентов по направлению коаксиальный кабель, кварцевые генераторы и конденсаторы (керамические, пленочные, электролитические), за счёт заключения дистрибьюторских договоров

Мы предлагаем:

- *Конкурентоспособные цены и скидки постоянным клиентам.*
- *Специальные условия для постоянных клиентов.*
- *Подбор аналогов.*
- *Поставку компонентов в любых объемах, удовлетворяющих вашим потребностям.*

- *Приемлемые сроки поставки, возможна ускоренная поставка.*
- *Доставку товара в любую точку России и стран СНГ.*
- *Комплексную поставку.*
- *Работу по проектам и поставку образцов.*
- *Формирование склада под заказчика.*

- *Сертификаты соответствия на поставляемую продукцию (по желанию клиента).*
- *Тестирование поставляемой продукции.*
- *Поставку компонентов, требующих военную и космическую приемку.*
- *Входной контроль качества.*
- *Наличие сертификата ISO.*

В составе нашей компании организован Конструкторский отдел, призванный помогать разработчикам, и инженерам.

Конструкторский отдел помогает осуществить:

- *Регистрацию проекта у производителя компонентов.*
- *Техническую поддержку проекта.*
- *Защиту от снятия компонента с производства.*
- *Оценку стоимости проекта по компонентам.*
- *Изготовление тестовой платы монтаж и пусконаладочные работы.*

Тел: +7 (812) 336 43 04 (многоканальный)
Email: org@lifeelectronics.ru

www.lifeelectronics.ru