This document was generated on 05/31/2010

PLEASE CHECK WWW.MOLEX.COM FOR LATEST PART INFORMATION

Part Number: 0986581222

Status: Active

Overview: mox_crimp_terminals

Description: MOX Crimp Terminal, Female, 0.635mm (.025"), 18-22 AWG (0.75mm²;), Reel, Selective Gold

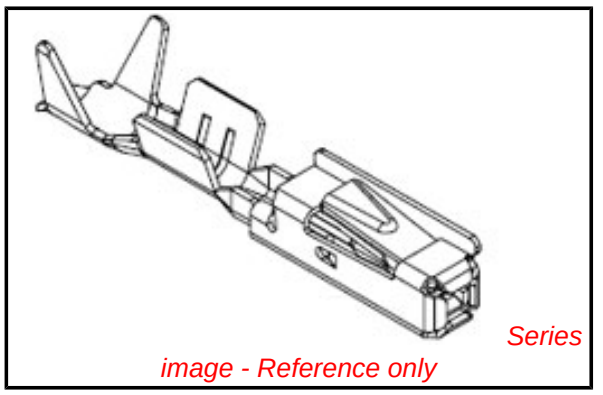

Documents:

Packaging Specification (PDF)
RoHS Certificate of Compliance (PDF)
Drawing (PDF)

General

Product Family	Crimp Terminals
Series	98658
Comments	Terminal has Stainless Steel Sleeve
Crimp Quality Equipment	Yes
Overview	mox_crimp_terminals
Product Name	MOX

Physical

Durability (mating cycles max)	20
Gender	Female
Material - Metal	Copper-Nickel-Silicon, Stainless Steel
Material - Plating Mating	Gold
Material - Plating Termination	Tin
Packaging Type	Reel
Plating min: Mating (µin)	16.00
Plating min: Mating (µm)	0.40
Plating min: Termination (µin)	40.00
Plating min: Termination (µm)	1.00
Termination Interface: Style	Crimp or Compression
Wire Insulation Diameter	1.70mm (.067") max.
Wire Size AWG	N/A
Wire Size mm²	0.75

Electrical

Current - Maximum per Contact	7.5A

Material Info

Reference - Drawing Numbers

Packaging Specification	PK-98658-006
Sales Drawing	SD-98658-004

EU RoHS
ELV and RoHS Compliant
REACH SVHC
Contains SVHC: No
Halogen-Free Status
Halogen-Free

China RoHS

Need more information on product environmental compliance?

Email productcompliance@molex.com
For a multiple part number RoHS Certificate of Compliance, click here

Please visit the Contact Us section for any non-product compliance questions.

Search Parts in this Series
98658Series

Use With
all 0.635mm (.025") MOX Housings

Application Tooling | **FAQ**

Tooling specifications and manuals are found by selecting the products below. Crimp Height Specifications are then contained in the Application Tooling Specification document.

Global

Description	Product #
Extractor Tool for 2.8mm Crimp Terminals	0638136900
Extractor Tool for 2.8mm Crimp Terminals	0638137000
FineAdjust™ Applicator	0638667000
Hand Crimp Tool	0638119300
MOX Extraction Tool	0638132600

This document was generated on 05/31/2010
PLEASE CHECK WWW.MOLEX.COM FOR LATEST PART INFORMATION

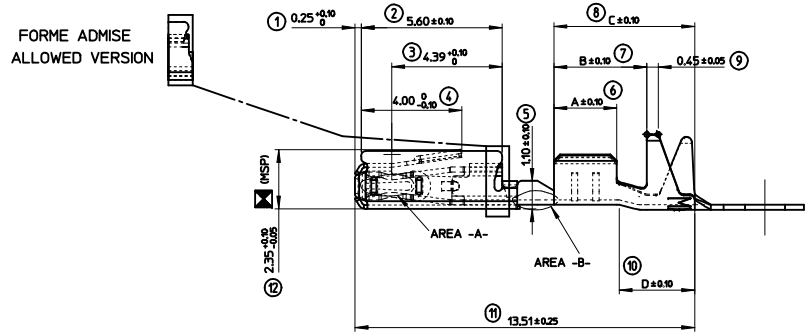

	MOLEX REFERENCE	AREA -A- (GAP AREA)	AREA -B-	CRIMPING AREA	Wire size range	Longeure Length	Serlissage Conducteur Wire Crimp	Serlissage Isolant Insulation Crimp	Poids Weight
TIN PLATED VERSION	0986581211	HOT TIN DIP Sn = 1.0 to 3.0 µm			0.22 to 0.60 mm2	A=2.50 B=3.70 C=5.60 D=3.00	E=1.90 F=2.10 Rc=0.50	G=2.90 H=2.80 Ri=0.80	0.1600 g
GOLD PLATED VERSION	0986581221	Au= 0.4 µm MIN. Ni= 1.0 µm MIN.		Sn = 1.0 to 5.0 µm MIN. Ni = 1.0 µm MIN.					
GOLD PLATED VERSION	0986581231	Au= 0.4 µm MIN. Ni= 1.0 µm MIN.	Au= 0.4 µm MIN. Ni= 1.0 µm MIN.	Sn = 1.0 to 5.0 µm MIN. Ni = 1.0 µm MIN.					
TIN PLATED VERSION	0986581212	HOT TIN DIP Sn = 1.0 to 3.0 µm			0.75 mm2	A=2.80 B=3.70 C=5.60 D=2.70	E=2.25 F=2.25 Rc=0.50	G=2.90 H=2.80 Ri=0.80	
GOLD PLATED VERSION	0986581222	Au= 0.4 µm MIN. Ni= 1.0 µm MIN.		Sn = 1.0 to 5.0 µm MIN. Ni = 1.0 µm MIN.					
GOLD PLATED VERSION	0986581232	Au= 0.4 µm MIN. Ni= 1.0 µm MIN.	Au= 0.4 µm MIN. Ni= 1.0 µm MIN.	Sn = 1.0 to 5.0 µm MIN. Ni = 1.0 µm MIN.					
TIN PLATED VERSION	0986581213	HOT TIN DIP Sn = 1.0 to 3.0 µm			0.22 to 0.50 mm2	A=2.50 B=3.70 C=5.60 D=3.00	E=1.80 F=1.80 Rc=0.40	G=2.30 H=2.30 Ri=0.70	
GOLD PLATED VERSION	0986581223	Au= 0.4 µm MIN. Ni= 1.0 µm MIN.		Sn = 1.0 to 5.0 µm MIN. Ni = 1.0 µm MIN.					
GOLD PLATED VERSION	0986581233	Au= 0.4 µm MIN. Ni= 1.0 µm MIN.	Au= 0.4 µm MIN. Ni= 1.0 µm MIN.	Sn = 1.0 to 5.0 µm MIN. Ni = 1.0 µm MIN.					

X-X

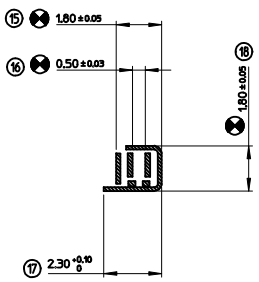

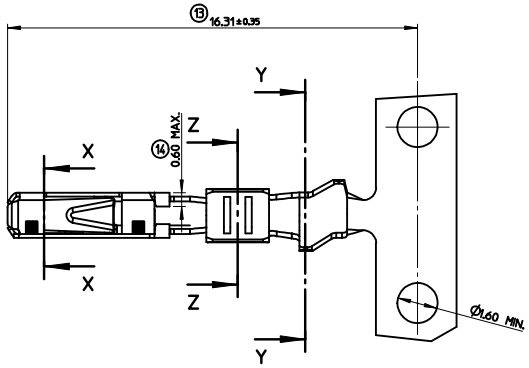

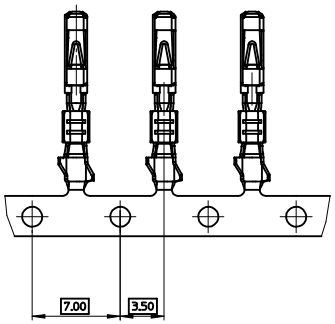

Z-Z

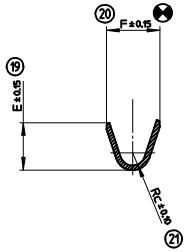

Y-Y

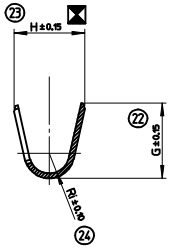

NOTE:

- MATERIAL: CONTACT BODY: HIGH CONDUCTIVE COPPER ALLOY.
  SLEEVE: STAINLESS STEEL.
- PACKAGING SPECIFICATION: PK-98658-006.
- CRIMPING PARAMETERS AND CRIMPING TOOL DEFINITION: SEE CS-98658-001.

INDICATION DIMENSIONS S.P.C DENOTES S.P.C DIMENSIONS
INDICATION DIMENSIONS DETERMINANT LES CAPABILITES MACHINE DENOTES DIMENSIONS DETERMINING THE MACHINE'S ABILITIES
INDICATION DIMENSIONS FONCTIONNELLES DENOTES FUNCTIONAL DIMENSIONS

QUANTITE PAR FEUILLE INDIVIDUELLE
QUANTITY PER INDIVIDUAL SHEET
= 2 = 4 = 0

CHANGED DIM. E & F FOR 0.75 mm2
EC NO: G2008-0492
DRWN:PGRANDCL 2008/12/01
CHKD:MANDRE 2008/12/02
APPR:LSTICKEIR 2008/12/08
REV DESCRIPTION

GENERAL TOLERANCES (UNLESS SPECIFIED)

	mm	INCH
4 PLACES	±---	±---
3 PLACES	±---	±---
2 PLACES	±0.	±---
1 PLACE	±0.	±---
ANGULAR ±1/2°		

DRAFT WHERE APPLICABLE MUST REMAIN WITHIN DIMENSIONS

DIMENSION STYLE: MM ONLY
SCALE: 10:1
DESIGN UNITS: METRIC
FIRST ANGLE PROJECTION

DRAWN BY: JTAMSSON DATE: 1998/06/01
CHECKED BY: MANDRE DATE: 1999/10/14
APPROVED BY: CBOUCHAN DATE: 1999/10/14

TITLE: MOX 0.63 TERMINAL RECEPTACLE TERMINAL GENERIC CONTROL DRAWING

molex MOLEX INCORPORATED

MATERIAL NO.: SEE CHART
DOCUMENT NO.: SD-98658-004
SHEET NO.: 1 OF 1
SIZE: A1

THIS DRAWING CONTAINS INFORMATION THAT IS PROPRIETARY TO MOLEX INCORPORATED AND SHOULD NOT BE USED WITHOUT WRITTEN PERMISSION

ООО «ЛайфЭлектроникс» “LifeElectronics” LLC

ИНН 7805602321 КПП 780501001 Р/С 40702810122510004610 ФАКБ "АБСОЛЮТ БАНК" (ЗАО) в г.Санкт-Петербурге К/С 30101810900000000703 БИК 044030703

Компания «Life Electronics» занимается поставками электронных компонентов импортного и отечественного производства от производителей и со складов крупных дистрибьюторов Европы, Америки и Азии.

С конца 2013 года компания активно расширяет линейку поставок компонентов по направлению коаксиальный кабель, кварцевые генераторы и конденсаторы (керамические, пленочные, электролитические), за счёт заключения дистрибьюторских договоров

Мы предлагаем:

- *Конкурентоспособные цены и скидки постоянным клиентам.*
- *Специальные условия для постоянных клиентов.*
- *Подбор аналогов.*
- *Поставку компонентов в любых объемах, удовлетворяющих вашим потребностям.*

- *Приемлемые сроки поставки, возможна ускоренная поставка.*
- *Доставку товара в любую точку России и стран СНГ.*
- *Комплексную поставку.*
- *Работу по проектам и поставку образцов.*
- *Формирование склада под заказчика.*

- *Сертификаты соответствия на поставляемую продукцию (по желанию клиента).*
- *Тестирование поставляемой продукции.*
- *Поставку компонентов, требующих военную и космическую приемку.*
- *Входной контроль качества.*
- *Наличие сертификата ISO.*

В составе нашей компании организован Конструкторский отдел, призванный помогать разработчикам, и инженерам.

Конструкторский отдел помогает осуществить:

- *Регистрацию проекта у производителя компонентов.*
- *Техническую поддержку проекта.*
- *Защиту от снятия компонента с производства.*
- *Оценку стоимости проекта по компонентам.*
- *Изготовление тестовой платы монтаж и пусконаладочные работы.*

Тел: +7 (812) 336 43 04 (многоканальный)
Email: org@lifeelectronics.ru

www.lifeelectronics.ru