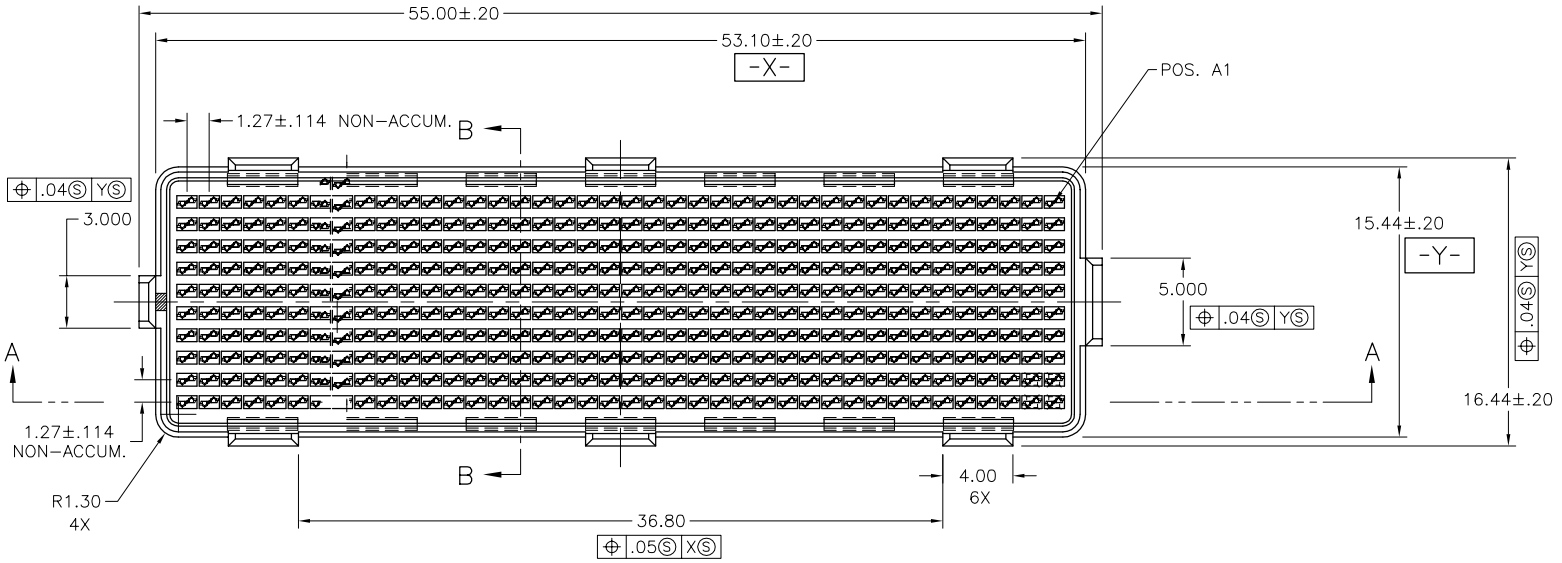
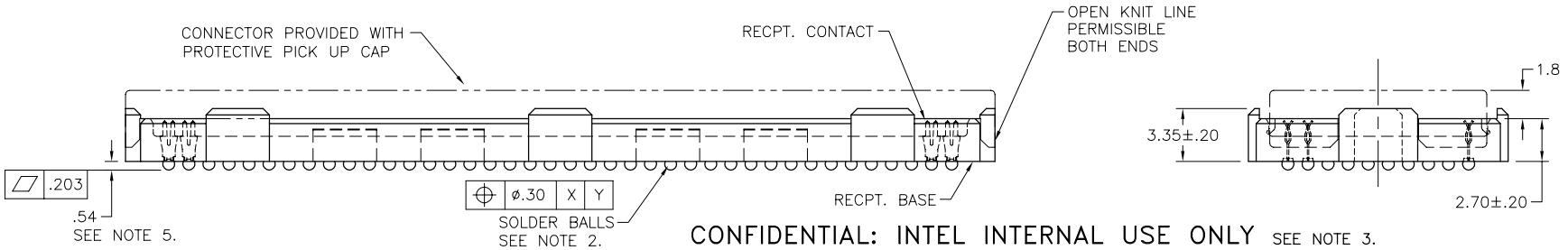
Copyright FCI

FCIconnect.com

PRODUCT NO.	SOLDER BALL MATERIAL	CONTACT PLATING
74220-001	EUTECTIC SnPb	15-40u"/.38-1.02um Au
74220-001LF	SnAgCu LEAD FREE ⑥⑦	OVER 30-120u"/.76-3.05um Ni





CONFIDENTIAL: INTEL INTERNAL USE ONLY SEE NOTE 3.

ltr	ecn no	dr	date
A	V71483	DRW	10-14-97
B	V80713	DRW	4.17.98
C	V81013	DRW	6.2.98
D	V00181	HLJ	9.07.00
E	V04-0940	VS	10/27/04
F	V05-1071	DAI	12/21/05
G	V06-0560	LP	2006/06/23

sheet index	revision	G	G	G
	sheet	1	2	3

mat'l. code: SEE NOTE 1

surface ASME Y14.5 / tolerance ASME Y14.5

tolerances unless otherwise specified

angles ±2°

linear .X ±.3, .XX ±.13, .XXX ±.051

dr	M.J.WENDEL	970917
engr	T.LEMKE	10.14.97
chr	T.LEMKE	10.14.97
appd	T.LEMKE	10.14.97

projection

mm

scale 3:1

product family: MEG-ARRAY

title: 4mm RECPT. ASSY 10X40= 400 POS.

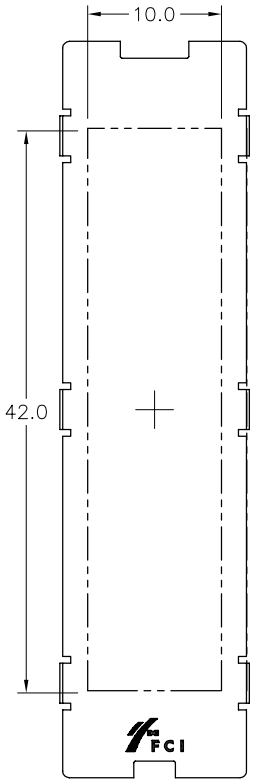
dwg no 74220 | sheet 1 of 3 | size A4

type: CUSTOMER Drawing

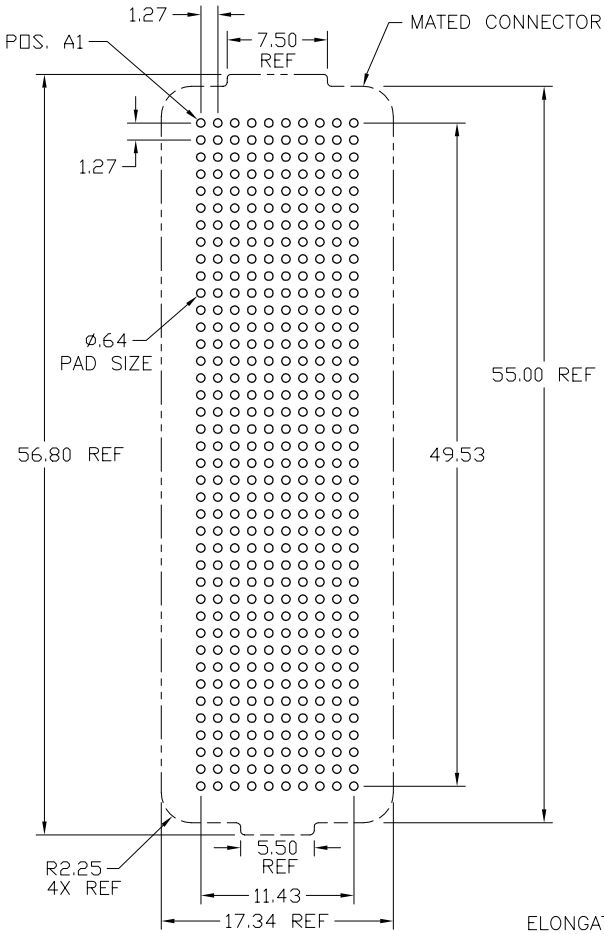
form: A4mmXLc

PDM: Rev:G STATUS:Released Printed: Oct 21, 2010

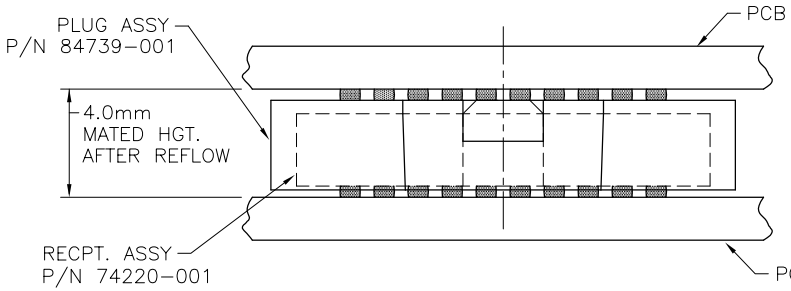
Copyright FCI



PICK UP CAP
FLAT AREA

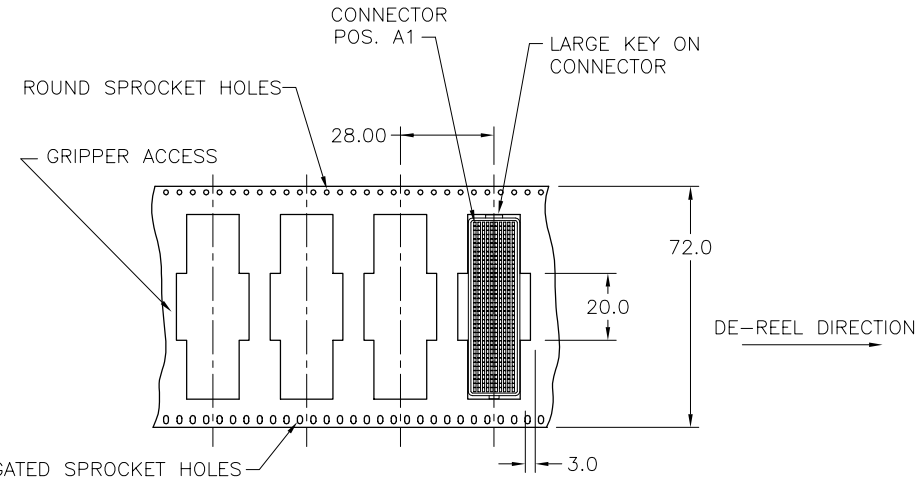


BOARD PATTERN



MATED HEIGHT AFTER REFLOW IS BASED ON ø .64mm PAD (METAL-DEFINED)
AND .13mm SOLDER PASTE STENCIL THICKNESS.

END VIEW – MATED CONNECTORS SCALE NONE



TAPE & REEL PACKAGING SCALE NONE

CONFIDENTIAL: INTEL INTERNAL USE ONLY. SEE NOTE 3.

mat'l. code: SEE NOTE 1	surface: ASME Y14.5	tolerance: ASME Y14.5	projection
product family: MEG-ARRAY			
title: 4mm RECPT. ASSY 10X40= 400 POS.			
dwg no: 74220	sheet 2 of 3	size: A4	
type: CUSTOMER Drawing			

ltr	ecn no	dr	date
G			

tolerances unless otherwise specified
angles 0° ±2°
linear .X ±.3, .XX ±.13, .XXX ±.051
mm
scale 2:1

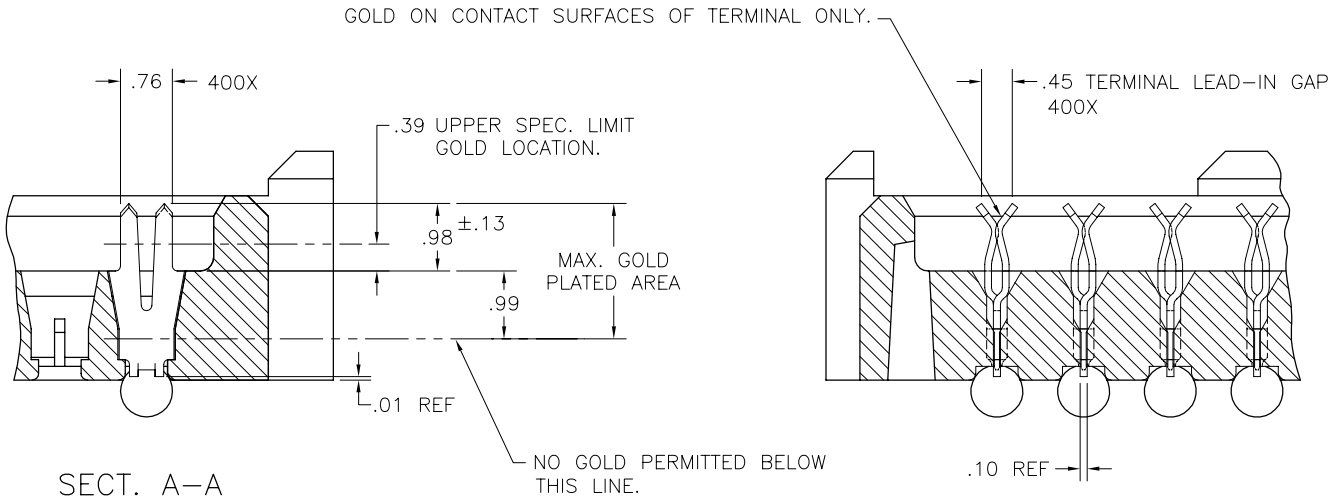
dr	M.J.WENDEL	970917
engr	T.LEMKE	10.14.97
chr	T.LEMKE	10.14.97
appd	T.LEMKE	10.14.97

sheet index	revision sheet

form: A4mmXLc

PDM: Rev:G STATUS: Released Printed: Oct 21, 2010

Copyright FCI.



SECT. A–A

SECT.B–B
ROTATED 90° C.W.

NOTES:

1. MAT'L:
   HOUSING: LCP (GRADE PROPRIETARY).
   CONTACT: BeCu/C17200.

   PLATING:
   CONTACT: 15–40u"/.38–1.02um Au OVER 30–120u"/.76–3.05um Ni.
   SOLDER BALL: (SEE TABLE ON SHEET1)
   EUTECTIC SnPb OR LEAD FREE
   95.5Sn/4Ag/0.5Cu

2. SOLDER BALLS WILL NOT BE PERFECT SPHERICAL SHAPE DUE TO REFLOW ATTACHMENT. NOMINAL INITIAL SOLDER BALL ø.76 (.030").
3. DRAWING NO. 74221 TO BE USED FOR INTEL CUSTOMERS (OEM).
4. REFER TO 07–747 INTEL PROCUREMENT SPEC.
5. SOLDER BALL HEIGHT TOLERANCE PENDING FINAL AGREEMENT.
6. FOR PROPER APPLICATION FOLLOW FCI APPLICATION SPECIFICATION GS–20–033 LEAD FREE SOLDER BALLS WILL NOT SOLDER PROPERLY IN A LEADED SOLDER PROCESS DUE TO A HIGHER REFLOW TEMPERATURE. LEAD FREE PRODUCT IS THERFORE NOT BACKWARDS COMPATIBLE WITH LEADED OR SOME SOLDERING APPLICATIONS. REFERENCE FCI APPLICATION SPECIFICATION
7. THIS PRODUCT MEETS EUROPEAN UNION DIRECTIVES AND OTHER COUNTRY REGULATIONS AS DESCRIBED IN GS–22–008 PRODUCT MEETING THIS DIRECTIVE IS IDENTIFIED IN THE LOT CODE NUMBER MARKED ON EACH PART BY HAVING AN "X" IN THE SEVENTH CHARACTER POSITION

CONFIDENTIAL: INTEL INTERNAL USE ONLY SEE NOTE 3.

| | | |

LifeElectronics
Живое партнерство

ООО «ЛайфЭлектроникс» **“LifeElectronics” LLC**

ИНН 7805602321 КПП 780501001 Р/С 40702810122510004610 ФАКБ "АБСОЛЮТ БАНК" (ЗАО) в г.Санкт-Петербурге К/С 30101810900000000703 БИК 044030703

Компания «Life Electronics» занимается поставками электронных компонентов импортного и отечественного производства от производителей и со складов крупных дистрибьюторов Европы, Америки и Азии.

С конца 2013 года компания активно расширяет линейку поставок компонентов по направлению коаксиальный кабель, кварцевые генераторы и конденсаторы (керамические, пленочные, электролитические), за счёт заключения дистрибьюторских договоров

Мы предлагаем:

- *Конкурентоспособные цены и скидки постоянным клиентам.*
- *Специальные условия для постоянных клиентов.*
- *Подбор аналогов.*
- *Поставку компонентов в любых объемах, удовлетворяющих вашим потребностям.*

- *Приемлемые сроки поставки, возможна ускоренная поставка.*
- *Доставку товара в любую точку России и стран СНГ.*
- *Комплексную поставку.*
- *Работу по проектам и поставку образцов.*
- *Формирование склада под заказчика.*

- *Сертификаты соответствия на поставляемую продукцию (по желанию клиента).*
- *Тестирование поставляемой продукции.*
- *Поставку компонентов, требующих военную и космическую приемку.*
- *Входной контроль качества.*
- *Наличие сертификата ISO.*

В составе нашей компании организован Конструкторский отдел, призванный помогать разработчикам, и инженерам.

Конструкторский отдел помогает осуществить:

- *Регистрацию проекта у производителя компонентов.*
- *Техническую поддержку проекта.*
- *Защиту от снятия компонента с производства.*
- *Оценку стоимости проекта по компонентам.*
- *Изготовление тестовой платы монтаж и пусконаладочные работы.*

Тел: +7 (812) 336 43 04 (многоканальный)
Email: org@lifeelectronics.ru

www.lifeelectronics.ru