THIS DRAWING IS UNPUBLISHED. RELEASED FOR PUBLICATION -,- .
© COPYRIGHT - BY TYCO ELECTRONICS CORPORATION. ALL INTERNATIONAL RIGHTS RESERVED.

LOC	DIST
A	66

REVISIONS

P	LTR	DESCRIPTION	DATE	DWN	APVD
	A1	ECR-09-010086	5-2009	MY	GB

PART NUMBER	REV	FIRST USED	TERMINATOR	FEED TYPE	DESCRIPTION
1339775-1	A	-	BENCH & LEADMAKER	MECH POST FEED	HD-I APPLICATOR
7-1339775-1	A	-	BENCH & LEADMAKER	MECH POST FEED	-1 AND SPARE PARTS
7-1339775-7	A	-	-	-	SPARE PARTS KIT

CRIMP DATA AMP TERMINAL AMP CRIMP SPECS

TERMINAL NAME: RECEPTACLE, FASTON, .110 SERIES

CRIMP	SIZE	TYPE	RANGE
WIRE	1.57 [.062 IN]	F	22-18 AWG
INSUL	3.56 [.140 IN]	F	2.30-3.30 [.090-.130 IN]

WIRE STRIP LENGTH 5.21-5.97 [.205-.235 IN]

APPL INSTRUCTION 408-8323

TERMINAL - -
APPL SPEC 114-2036 -

FEED 17.90 [.705 IN]

TERMINALS APPLIED

62523	-	-	-	-
62094	-	-	-	-
1742785	-	-	-	-
-	-	-	-	-
-	-	-	-	-
-	-	-	-	-
-	-	-	-	-
-	-	-	-	-

WIRE SIZE mm² AWG	CRIMP HEIGHT	PIN PN AND LENGTH [IN]
18 AWG	1.24 ±0.05 [.049 ±.002 IN]	2-354779-4 [.3110]
20 AWG	1.09 ±0.05 [.043 ±.002 IN]	3-354779-6 [.3170]
22 AWG	1.02 ±0.05 [.040 ±.002 IN]	4-354779-2 [.3200]
-	-	-
-	-	-
-	-	-
-	-	-
-	-	-
-	-	-
-	-	-
-	-	-
-	-	-
-	-	-
-	-	-
-	-	-

SET UP GAGE	LAYOUT
458638-3	L1339775

1. RECOMMENDED SPARE PARTS.
2. GREASE RAM, CAM, CAM FOLLOWER AND FEED ROD LIGHTLY.
3. LUBRICATE DAILY PER THE APPLICATOR INSTRUCTION SHEET SUPPLIED WITH THE APPLICATOR.
4. CUT TO LENGTH AT ASSY.

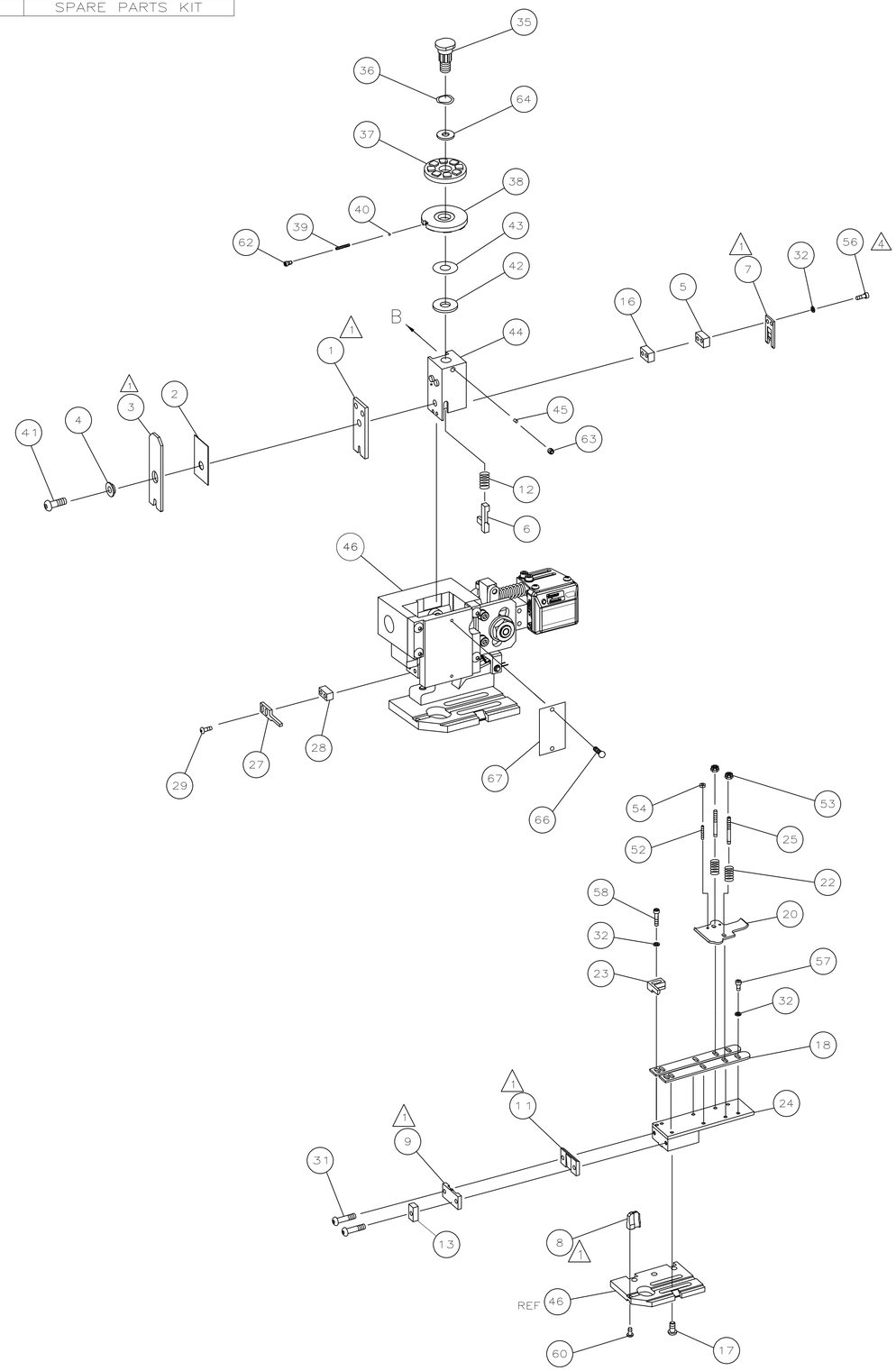

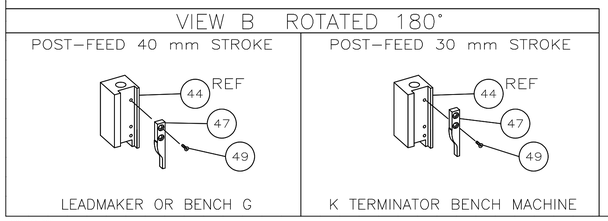

	-	1	1	1339775	PRINT, APPLICATOR LOG SHEET	72
	-	1	1	1338705-2	DOCUMENTATION PACKAGE	71
						70
						69
						68
	-	1	1	461264-1	PLATE, IDENTIFICATION	67
	-	2	2	21017-2	SCR,DRIVE(#2X.19)ID PLATE	66
						65
	-	1	1	986950-1	WASHER, FLAT PRECISION	64
	-	1	1	3-18031-0	SCR,SKT SET(M6X6)RAM	63
	-	1	1	18023-9	SCR,SKT CAP(M4X6)CP DSC	62
						61
	-	1	1	18024-7	SCR,BHC(M4X10)ANVIL	60
						59
	-	2	2	1-18023-3	SCR,SHC(M4X16)HOLD DOWN	58
	-	5	5	18023-9	SCR,SHC(M4X6)STRIP GUIDE	57
4	-	2	2	1-18023-2	SCR,SHC(M4X12)SLUG BLADE	56
						55
	-	2	2	18029-1	NUT,HEX(M3)DRAG	54
	-	2	2	986965-1	NUT,HEX SL(M4)DRAG STUD	53
	-	2	2	2-18032-2	SCR,SKT SET(M3X10)DRAG	52
						51
						50
	-	1	1	18024-3	SCR,BHC(M3X10)CAM	49
						48
	-	1	1	1338676-1	CAM, POST-FEED 30 & 40 mm ST	47
	-	1	1	1338662-1	APPLICATOR, BASIC (SUBASSY)	46
	-	1	1	690191-1	PLUG, NYLON	45
	-	1	1	1320998-1	RAM	44
	-	1	1	690125-1	WASHER, LAMINATED	43
	-	1	1	690124-1	WASHER, RAM	42
	-	1	1	2-18024-6	SCREW,BHC(M8X25)CRIMPER	41
	-	1	1	23241-1	BALL, STEEL	40
	-	1	1	2-22278-7	SPRING, COMPRESSION	39
	-	1	1	1320922-1	DISC, INSULATION	38
	-	1	1	354777-1	WIRE DISC, PLASTIC	37
	-	1	1	22480-5	WASHER, SPRING	36
	-	1	1	690212-1	POST, RAM	35
						34
						33
	-	9	9	18025-2	WASHER,LOCK(M4)SHEAR BL	32
	-	2	2	1-18024-0	SCR,BHC(M4X20)SHEAR PL	31
						30
	-	2	2	18024-8	SCR,BHC(M4X12)STRIPPER	29
	-	1	1	3-690451-2	SPACER, STRIPPER	28
	-	1	1	240639-1	STRIPPER	27
						26
	-	2	2	1320906-1	DRAG, STUD	25
	-	1	1	1-1320995-2	PLATE, STRIP GUIDE	24
	-	1	1	240825-1	PLATE, STRIP HOLD DOWN	23
	-	2	2	4-22281-1	SPRING, DRAG	22
						21
	-	1	1	1338665-1	DRAG, STOCK	20
						19
	-	2	2	1338663-3	GUIDE, LOWER STRIP	18
	-	4	4	1-18024-8	SCR,BHC(M6X12)STRIP GD PL	17
	-	1	1	1338708-1	SPACER, SLUG BLADE	16
						15
						14
	-	1	1	2-690481-7	SPACER, HOLD DOWN	13
	-	1	1	23846-1	SPRING, HOLD DOWN	12
1	-	1	1	1-240644-7	PLATE, REAR SHEAR	11
						10
	-	1	1	6-690482-1	PLATE, FRONT SHEAR	9
1	1	2	1	1-1333214-5	ANVIL	8
	-	1	1	1-690474-0	BLADE, SLUG	7
	-	1	1	455892-7	HOLD DOWN, TERMINAL	6
	-	1	1	3-240641-3	SPACER, SLUG BLADE	5
	-	1	1	238009-1	SPACER, BLOCK CRIMPER	4
1	1	2	1	8-683453-3	CRIMPER, INSULATION	3
	-	1	1	455888-7	SPACER, CRIMPER	2
1	1	2	1	1-456403-5	CRIMPER, WIRE	1
	-77	-71	-1	PART NO	DESCRIPTION	ITEM NO
	QTY REQD PER ASSY				PARTS LIST	

THIS DRAWING IS A CONTROLLED DOCUMENT.

DIMENSIONS: INCHES

TOLERANCES UNLESS OTHERWISE SPECIFIED:
0 PLC ± -
1 PLC ± -
2 PLC ± -
3 PLC ± -
4 PLC ± -
ANGLES ± -

MATERIAL -
FINISH -

DWN M.CLIFFORD 27JUL05
CHK -
APVD F.BACKHURST 27JUL05
PRODUCT SPEC -
APPLICATION SPEC -
WEIGHT -

Tyco Electronics
Tyco Electronics Corporation
Harrisburg, PA 17105-3608

NAME END FEED HD-I APPLICATOR

SIZE	CAGE CODE	DRAWING NO	RESTRICTED TO
A1	00779	C-1339775	-

CUSTOMER DRAWING SCALE - SHEET 1 OF 1 REV A1

4805 (1/08)

04MAY2009 12:58pm

ООО «ЛайфЭлектроникс» “LifeElectronics” LLC

ИНН 7805602321 КПП 780501001 Р/С 40702810122510004610 ФАКБ "АБСОЛЮТ БАНК" (ЗАО) в г.Санкт-Петербурге К/С 30101810900000000703 БИК 044030703

Компания «Life Electronics» занимается поставками электронных компонентов импортного и отечественного производства от производителей и со складов крупных дистрибьюторов Европы, Америки и Азии.

С конца 2013 года компания активно расширяет линейку поставок компонентов по направлению коаксиальный кабель, кварцевые генераторы и конденсаторы (керамические, пленочные, электролитические), за счёт заключения дистрибьюторских договоров

Мы предлагаем:

- *Конкурентоспособные цены и скидки постоянным клиентам.*
- *Специальные условия для постоянных клиентов.*
- *Подбор аналогов.*
- *Поставку компонентов в любых объемах, удовлетворяющих вашим потребностям.*

- *Приемлемые сроки поставки, возможна ускоренная поставка.*
- *Доставку товара в любую точку России и стран СНГ.*
- *Комплексную поставку.*
- *Работу по проектам и поставку образцов.*
- *Формирование склада под заказчика.*

- *Сертификаты соответствия на поставляемую продукцию (по желанию клиента).*
- *Тестирование поставляемой продукции.*
- *Поставку компонентов, требующих военную и космическую приемку.*
- *Входной контроль качества.*
- *Наличие сертификата ISO.*

В составе нашей компании организован Конструкторский отдел, призванный помогать разработчикам, и инженерам.

Конструкторский отдел помогает осуществить:

- *Регистрацию проекта у производителя компонентов.*
- *Техническую поддержку проекта.*
- *Защиту от снятия компонента с производства.*
- *Оценку стоимости проекта по компонентам.*
- *Изготовление тестовой платы монтаж и пусконаладочные работы.*

Тел: +7 (812) 336 43 04 (многоканальный)
Email: org@lifeelectronics.ru

www.lifeelectronics.ru