NUMBER C-176284

三角法 (3rd ANGLE PROJECTION)

METRIC

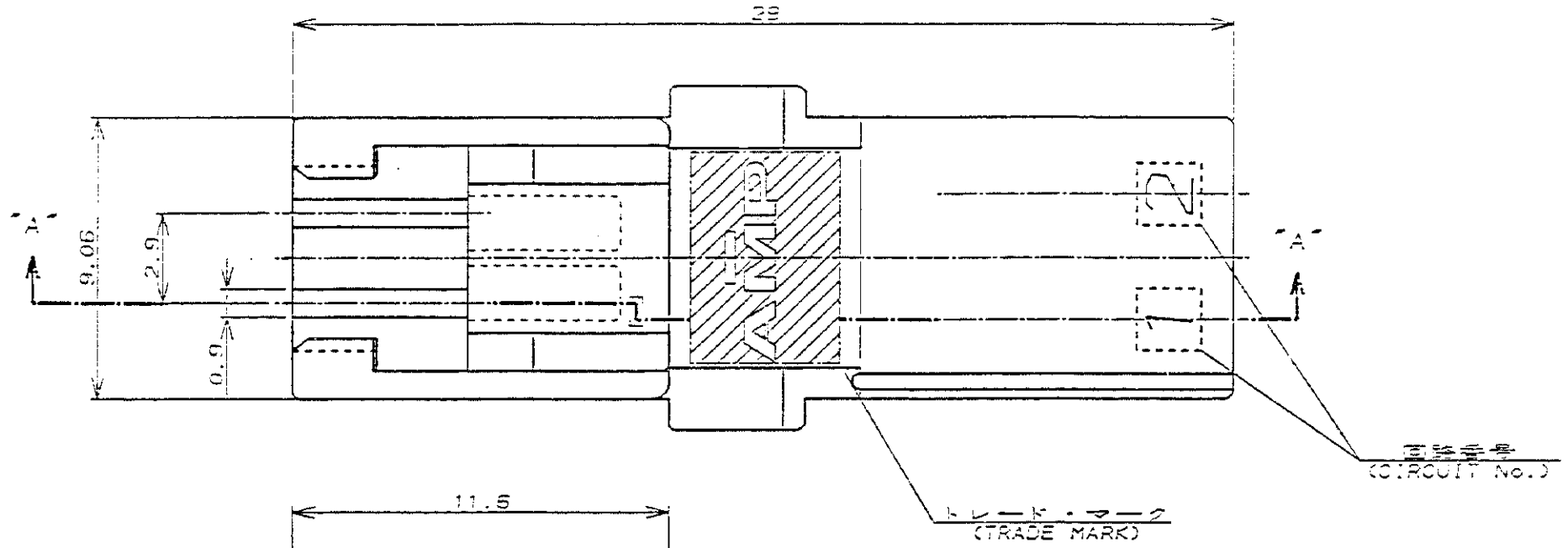


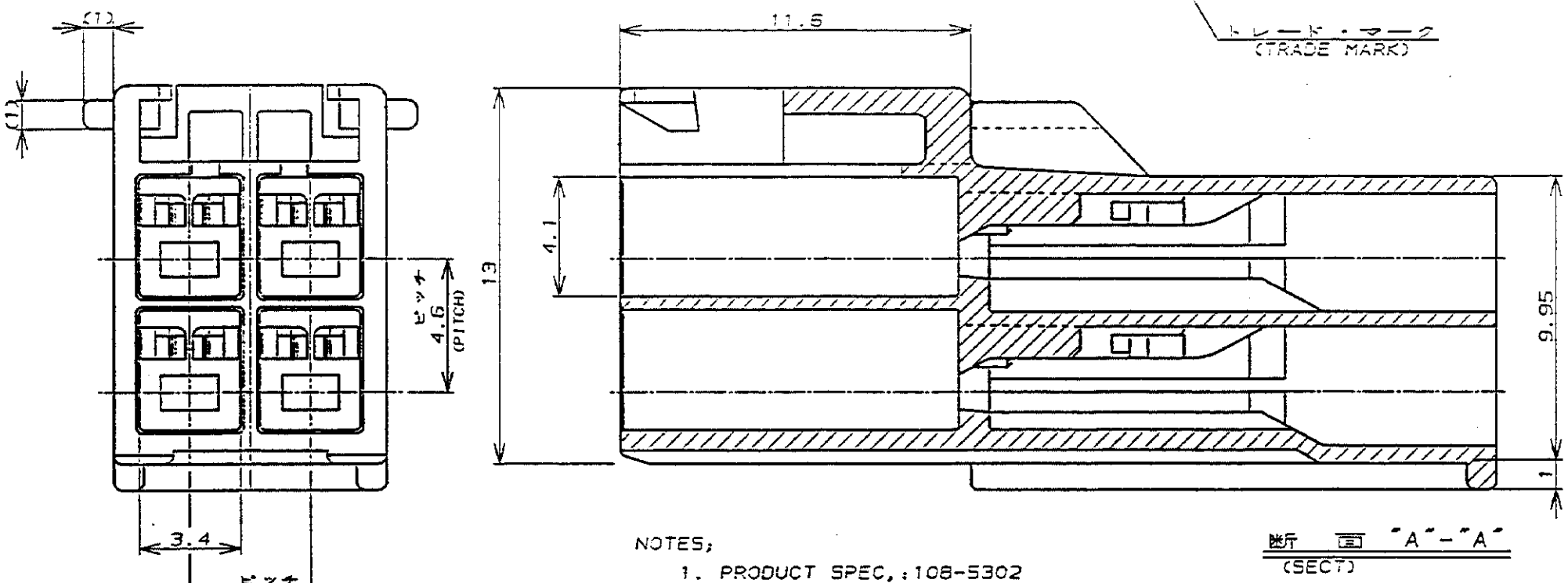


注：

1. 適用製品規格：108-5302
2. 適用コンタクト型番
   タブ・コンタクト：175150-□(#20-#16AWG)
   175149-□(#26-#22AWG)
3. 嵌合相手側製品型番
   プラグ・ハウジング：176273-□
   リセ・コンタクト：175152-□(#20-#16AWG)
   175151-□(#26-#22AWG)
4. 取扱説明書：IS-503J

NOTES;

1. PRODUCT SPEC,:108-5302
2. APPLICABLE CONTACT P/N
   TAB CONTACT:175150-□(#20-#16AWG)
   :175149-□(#26-#22AWG)
3. MATING CONN,P/N
   PLUG HSG:176273-□
   REC CONTACT:175152-□(#20-#16AWG)
   175151-□(#26-#22AWG)
4. INSTRUCTION SHEET : IS-503J

| | | | |
|---|---|---|---|
| 黒 (BLACK) | 4 | 176284-9 |
| 青 (BLUE) | ↑ | ↑ -6 |
| 黄 (YELLOW) | | -4 |
| 赤 (RED) | ↓ | ↓ -2 |
| 自然色(NATURAL) | 4 | 176284-1 |
| ハウジング色調 (HOUSING COLOR) | 極数 (Pos.) | 型番 (P/N) |

| LTR | 変更 (REVISION RECORD) | DR | CHK | DATE |
|---|---|---|---|---|
| B | 改訂 J-12865 | MS | K.F | 11/19'90 |
| A | 改訂 J-12193 | Y.N | MS | 11/28'89 |
| 0 | 作成 J-12115 | M.S | Y.F | 10/13'89 |

© 19 年 日本エー・エム・ピー株式会社 © 19 BY AMP (Japan) LTD.

AMP 日本エー・エム・ピー株式会社 Tokyo, Japan

| | |
|---|---|
| 被覆電線許容径 (WIRE RANGE) | mm² (AWG - ) |
| 被覆外径 (INSULATION DIA.) | mmø |
| 材料 (MATERIAL) | 6/6 ナイロン (UL94V-0) 6/6 NYLON (UL94V-0) |
| 仕上 (FINISH) | |
| DR. | Y. NARISAWA '90 11/19 |
| DE. | M. Shinde 11/19'90 |
| CHK. | Y. Fujita 11/19'90 |
| APP. | N. Inoue 11/20'90 |

名称 (NAME) AMPユニバーサルパワーコネクタ 4極
3.96mmピッチ キャップ・ハウジング (2列タイプ)
AMP UNIVERSAL POWER CONN.3.96mm PITCH CAP HOUSING 4 Pos (DBL ROW)

一般公差: 10以下 ±0.2; 10を超え30以下 ±0.25; 30を超え100以下 ±0.3; 角度 ±3°

| SIZE | LOC | 番号 (No.) |
|---|---|---|
| A3 | J | C-176284 |

尺度 (SCALE) —— REV. B SHEET 1 OF 1

PRINT DIST

寸法は、特に DIMENSIONS IN MM. DO NOT SCALE PRINT

ООО «ЛайфЭлектроникс» “LifeElectronics” LLC

ИНН 7805602321 КПП 780501001 Р/С 40702810122510004610 ФАКБ "АБСОЛЮТ БАНК" (ЗАО) в г.Санкт-Петербурге К/С 30101810900000000703 БИК 044030703

*Компания «Life Electronics» занимается поставками электронных компонентов импортного и отечественного производства от производителей и со складов крупных дистрибьюторов Европы, Америки и Азии.*

*С конца 2013 года компания активно расширяет линейку поставок компонентов по направлению коаксиальный кабель, кварцевые генераторы и конденсаторы (керамические, пленочные, электролитические), за счёт заключения дистрибьюторских договоров*

*Мы предлагаем:*

- *Конкурентоспособные цены и скидки постоянным клиентам.*
- *Специальные условия для постоянных клиентов.*
- *Подбор аналогов.*
- *Поставку компонентов в любых объемах, удовлетворяющих вашим потребностям.*

- *Приемлемые сроки поставки, возможна ускоренная поставка.*
- *Доставку товара в любую точку России и стран СНГ.*
- *Комплексную поставку.*
- *Работу по проектам и поставку образцов.*
- *Формирование склада под заказчика.*

- *Сертификаты соответствия на поставляемую продукцию (по желанию клиента).*
- *Тестирование поставляемой продукции.*
- *Поставку компонентов, требующих военную и космическую приемку.*
- *Входной контроль качества.*
- *Наличие сертификата ISO.*

*В составе нашей компании организован Конструкторский отдел, призванный помогать разработчикам, и инженерам.*

*Конструкторский отдел помогает осуществить:*

- *Регистрацию проекта у производителя компонентов.*
- *Техническую поддержку проекта.*
- *Защиту от снятия компонента с производства.*
- *Оценку стоимости проекта по компонентам.*
- *Изготовление тестовой платы монтаж и пусконаладочные работы.*

*Тел: +7 (812) 336 43 04 (многоканальный)*
*Email: org@lifeelectronics.ru*

***www.lifeelectronics.ru***