THIS DRAWING IS UNPUBLISHED. RELEASED FOR PUBLICATION 2003
© COPYRIGHT 2003 BY - ALL RIGHTS RESERVED.

LOC	DIST
A1	2

REVISIONS

P	LTR	DESCRIPTION	DATE	DWN	APVD
	B6	REVISED PER ECR-17-014951	16OCT2017	BDA	KR

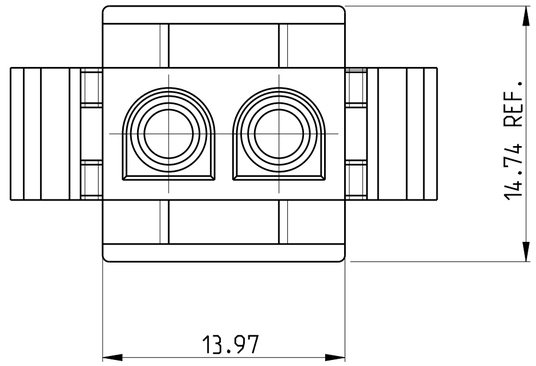

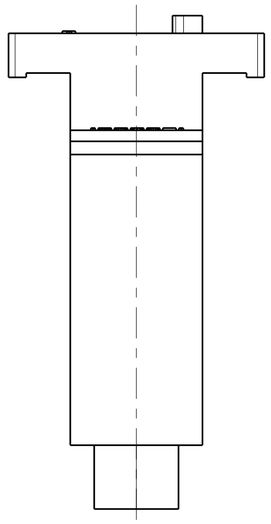

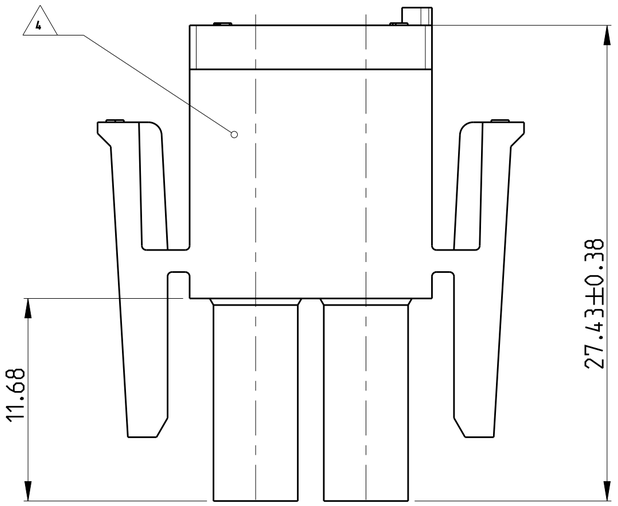

1 MATES WITH APPROPRIATE UNIVERSAL MATE-N-LOK CAP OR HEADER

2 SMALL NICKS ARE PERMITTED ON THE CIRCUIT TOWERS WHICH COULD INCREASE THE INITIAL HOUSING MATING FORCE BY UP TO 4.4 NEWTONS. NO INDIVIDUAL NICKED TOWER SHALL INCREASE THIS FORCE BY OVER 5.5 NEWTONS.

3 DIMENSIONS SHOWN REPRESENT PRODUCT IN DRY, AS MOLDED, CONDITION. ADDITIONAL 2% GROWTH DUE TO SUBSEQUENT MOISTURE ABSORPTION MAY OCCUR AND SHOULD BE ACCOUNTED FOR.

4 UNDERWRITERS RECOGNIZED COMPONENT LOGO AND CSA CERTIFICATION LOGO TO BE LOCATED ONCE ON ANY SIDE OF HOUSING

5 POSITION #1 LOCATOR FEATURE MAY BE ROUND OR OBLONG (AS DEPICTED)

6 MATERIAL CORRESPONDING TO THE REQUIREMENTS OF IEC 60335 (INCL. GLOW WIRE TEST 750° C, WITHOUT FLAME)

7 PRELIMINARY PART NOT RELEASED FOR PRODUCTION

8 NO LATCH WINDOW PRESENT.

9 LATCH WINDOW PRESENT.

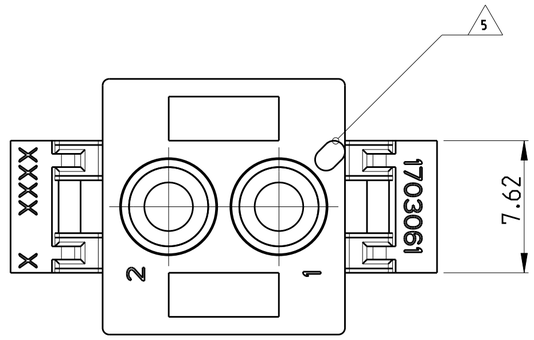

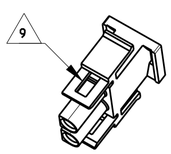

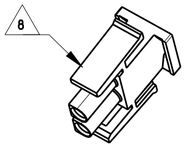

1-1703061-3

REMARK	PN	REV	MATERIAL	COLOUR
6 9	1-1703061-3	1	PA66 UL94 V0 GWT 750°C	NATURAL
6 8	1-1703061-2	A	PA66 UL94 V0 GWT 750°C	NATURAL
7 8	1-1703061-1	1	PA6 UL94 V0	NATURAL
6 8	1703061-4	A	PA6 UL94 V2 GWT 750°C	BLACK
6 8	1703061-3	A	PA6 UL94 V2 GWT 750°C	RED
6 8	1703061-2	A	PA6 UL94 V2 GWT 750°C	BLUE
6 8	1703061-1	A	PA6 UL94 V2 GWT 750°C	NATURAL

THIS DRAWING IS A CONTROLLED DOCUMENT.

DIMENSIONS: mm

TOLERANCES UNLESS OTHERWISE SPECIFIED:
0 PLC ±-
1 PLC ±-
2 PLC ±0.13
3 PLC ±-
4 PLC ±-
ANGLES ±0°30'

MATERIAL: SEE TABLE

FINISH: -

DWN MAHNKE, B. 17OCT2008
CHK ZITZ, A. 26APR2004
APVD BLEICHER, M. 27APR2004
PRODUCT SPEC 108-1031
APPLICATION SPEC 114-1010
WEIGHT 2.422 g

TE Connectivity

NAME: PLUG, 2 CIRCUIT, UNIVERSAL MATE-N-LOK
-

SIZE	CAGE CODE	DRAWING NO	RESTRICTED TO
A2	00779	C-1703061	-

CUSTOMER DRAWING | SCALE 4:1 | SHEET 1 OF 1 | REV B6

ООО «ЛайфЭлектроникс» “LifeElectronics” LLC

ИНН 7805602321 КПП 780501001 Р/С 40702810122510004610 ФАКБ "АБСОЛЮТ БАНК" (ЗАО) в г.Санкт-Петербурге К/С 30101810900000000703 БИК 044030703

Компания «Life Electronics» занимается поставками электронных компонентов импортного и отечественного производства от производителей и со складов крупных дистрибьюторов Европы, Америки и Азии.

С конца 2013 года компания активно расширяет линейку поставок компонентов по направлению коаксиальный кабель, кварцевые генераторы и конденсаторы (керамические, пленочные, электролитические), за счёт заключения дистрибьюторских договоров

Мы предлагаем:

- *Конкурентоспособные цены и скидки постоянным клиентам.*
- *Специальные условия для постоянных клиентов.*
- *Подбор аналогов.*
- *Поставку компонентов в любых объемах, удовлетворяющих вашим потребностям.*

- *Приемлемые сроки поставки, возможна ускоренная поставка.*
- *Доставку товара в любую точку России и стран СНГ.*
- *Комплексную поставку.*
- *Работу по проектам и поставку образцов.*
- *Формирование склада под заказчика.*

- *Сертификаты соответствия на поставляемую продукцию (по желанию клиента).*
- *Тестирование поставляемой продукции.*
- *Поставку компонентов, требующих военную и космическую приемку.*
- *Входной контроль качества.*
- *Наличие сертификата ISO.*

В составе нашей компании организован Конструкторский отдел, призванный помогать разработчикам, и инженерам.

Конструкторский отдел помогает осуществить:

- *Регистрацию проекта у производителя компонентов.*
- *Техническую поддержку проекта.*
- *Защиту от снятия компонента с производства.*
- *Оценку стоимости проекта по компонентам.*
- *Изготовление тестовой платы монтаж и пусконаладочные работы.*

Тел: +7 (812) 336 43 04 (многоканальный)
Email: org@lifeelectronics.ru

www.lifeelectronics.ru