Recoil & SMT Type (1P2T)

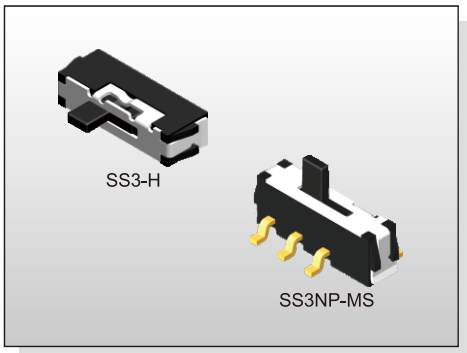

FEATURES

※2.0mm height
※1P2T model
※Reflow solderable

APPLICATION

※Remote control
※Consumer electronics
※Instrumentations

SPECIFICATION

Contact Rating	25mA, 24V DC
Contact Resistance	100mΩ max.
Insulation Resistance	100MΩ min. 500V DC
Dielectric Strength	500V AC/1 minute
Operating Force	100gf min./350gf max.(Detent Type) 150±100gf(Recoil Type)
Travel	2mm
Operating Life	10,000 cycles
Operating Temp.	-20°C ~ +70°C
Storage Temp.	-40°C ~ +85°C

HOW TO ORDER

S S 3 □ □ - □ □ □ □ □ - □ - □

Poles-Positions:
1P2T

□=Without Recoil
N=With Recoil

□=Horizontal Actuation
P=Vertical Actuation

□=Without Post
C=With Post

H=Through Hole
M=S.M.T.

□=Without Recoil
S=With Single-Side Recoil

□=Actuator on the Left
C=Actuator on the Right

Operation Force:
□=350gf(For Detent Type)
F=150gf

V=RoHS & Lead Free Solderable
Q=Halogen Free

Package:
□=Bag
B=Tube<Only For Through Hole>
T/R=Tape & Reel <Only For S.M.T>

CIRCUIT

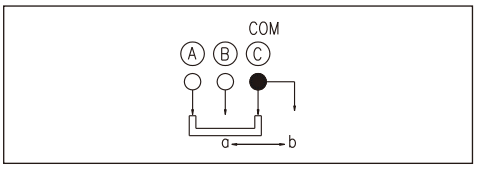

PACKAGE

<Bag>
2000 pcs
<Tube>
53 pcs
<Tape & Reel>
SS3-CM: 1900 pcs
SS3NP: 1000 pcs

SS3-H

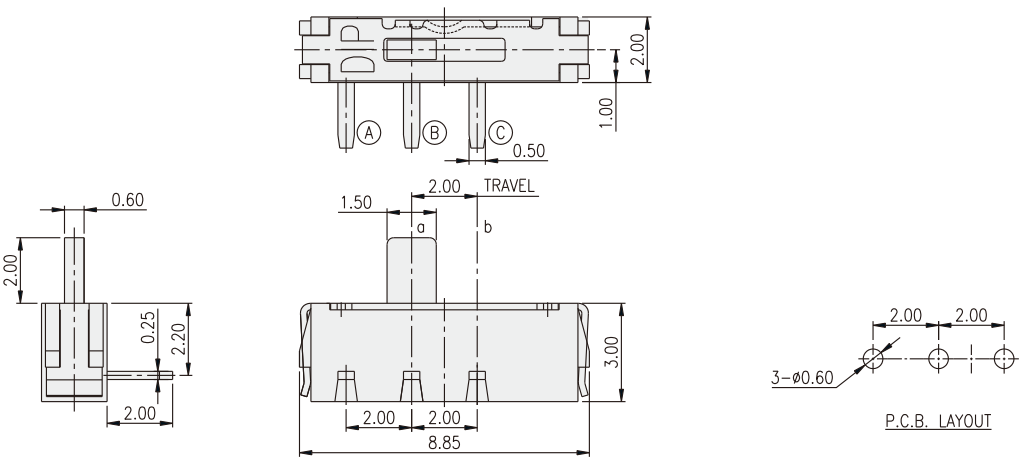

SS3N-MS

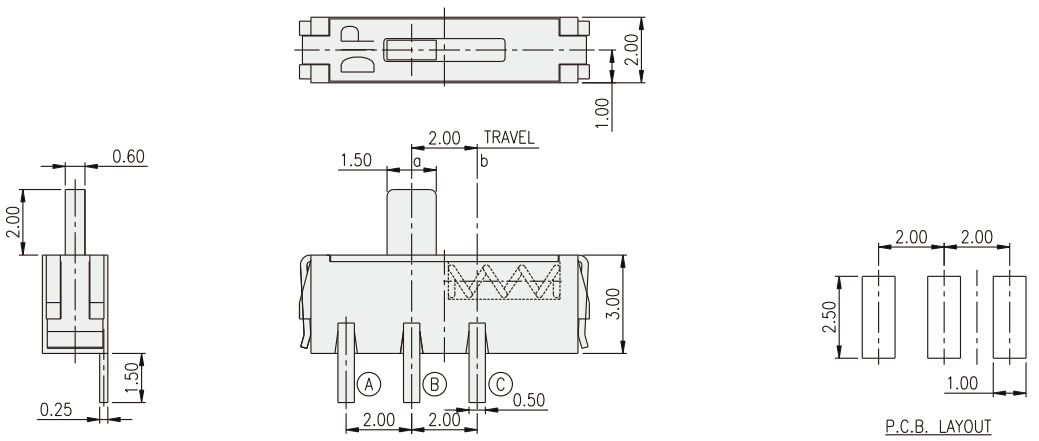

Recoil & SMT Type (1P2T)

SS3NP-MS

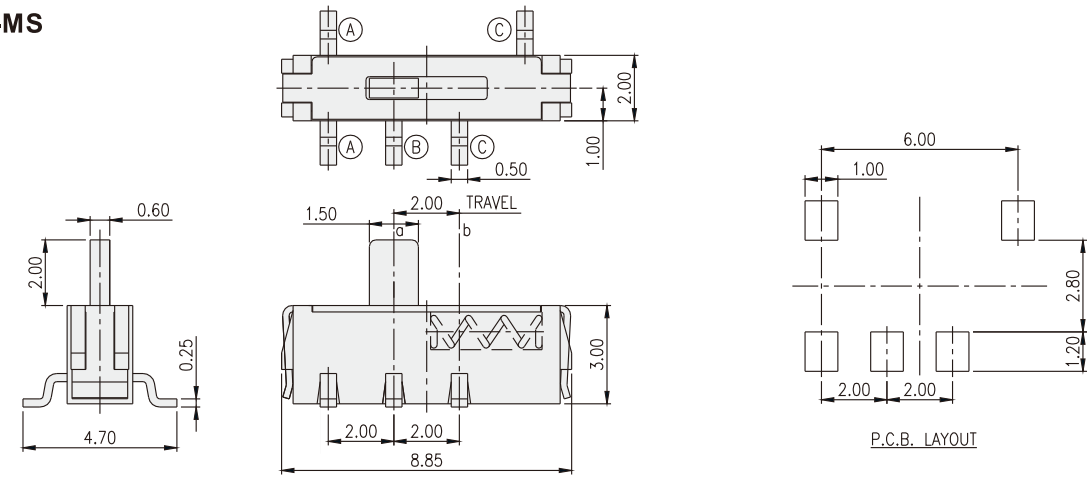

SS3P-H

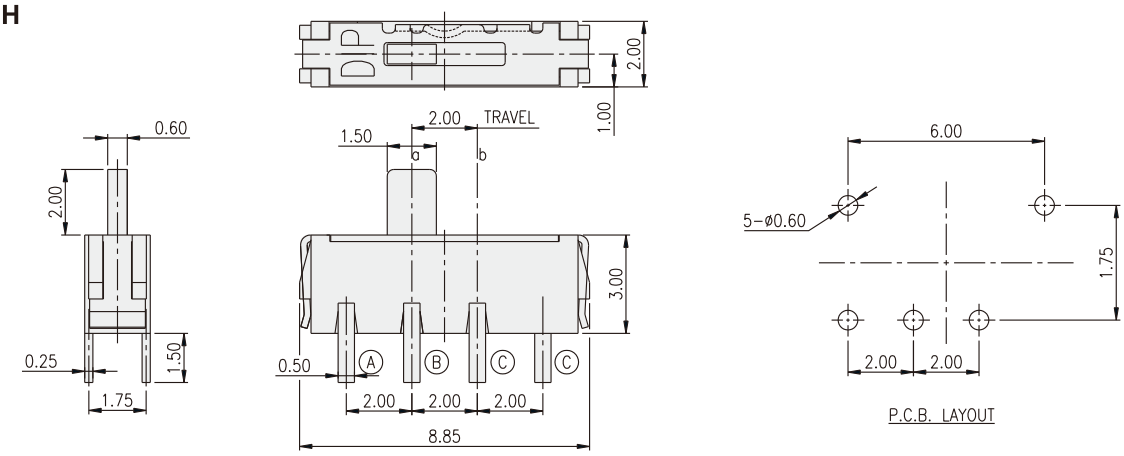

SS3-CM

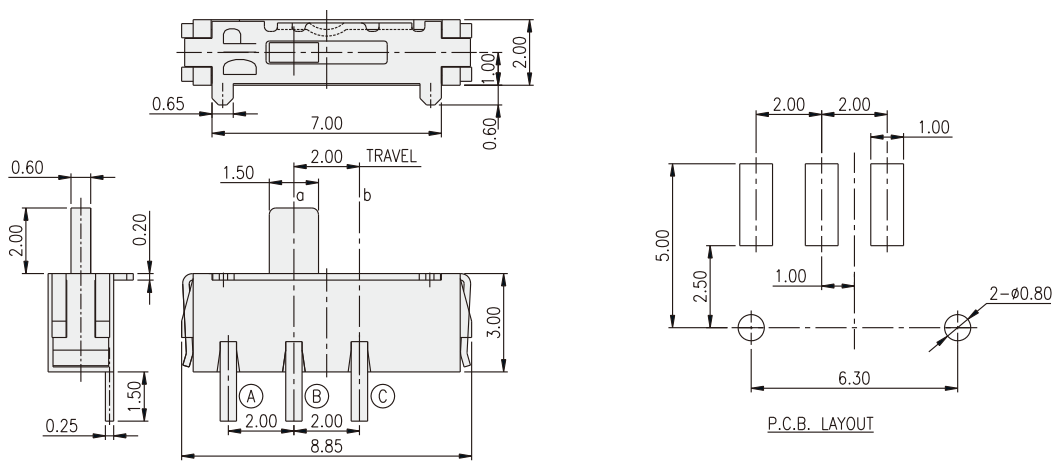

ООО «ЛайфЭлектроникс» “LifeElectronics” LLC

ИНН 7805602321 КПП 780501001 Р/С 40702810122510004610 ФАКБ "АБСОЛЮТ БАНК" (ЗАО) в г.Санкт-Петербурге К/С 30101810900000000703 БИК 044030703

Компания «Life Electronics» занимается поставками электронных компонентов импортного и отечественного производства от производителей и со складов крупных дистрибьюторов Европы, Америки и Азии.

С конца 2013 года компания активно расширяет линейку поставок компонентов по направлению коаксиальный кабель, кварцевые генераторы и конденсаторы (керамические, пленочные, электролитические), за счёт заключения дистрибьюторских договоров

Мы предлагаем:

- *Конкурентоспособные цены и скидки постоянным клиентам.*
- *Специальные условия для постоянных клиентов.*
- *Подбор аналогов.*
- *Поставку компонентов в любых объемах, удовлетворяющих вашим потребностям.*

- *Приемлемые сроки поставки, возможна ускоренная поставка.*
- *Доставку товара в любую точку России и стран СНГ.*
- *Комплексную поставку.*
- *Работу по проектам и поставку образцов.*
- *Формирование склада под заказчика.*

- *Сертификаты соответствия на поставляемую продукцию (по желанию клиента).*
- *Тестирование поставляемой продукции.*
- *Поставку компонентов, требующих военную и космическую приемку.*
- *Входной контроль качества.*
- *Наличие сертификата ISO.*

В составе нашей компании организован Конструкторский отдел, призванный помогать разработчикам, и инженерам.

Конструкторский отдел помогает осуществить:

- *Регистрацию проекта у производителя компонентов.*
- *Техническую поддержку проекта.*
- *Защиту от снятия компонента с производства.*
- *Оценку стоимости проекта по компонентам.*
- *Изготовление тестовой платы монтаж и пусконаладочные работы.*

Тел: +7 (812) 336 43 04 (многоканальный)
Email: org@lifeelectronics.ru

www.lifeelectronics.ru