NOTES:
1. MATERIALS AND FINISHES (PLATING THICKNESS IN MICROINCHES):

BODY ASSEMBLY	- BRASS, GOLD PLATING (50 MIN THICK)
CAP	- BRASS, GOLD PLATING (50 MIN THICK)
LOOSE CONTACT & ASSEMBLED CONTACT	- BeCu, GOLD PLATING (50 MIN THICK)
GASKET	- SILICONE RUBBER
RETAINGING RING	- BeCu
COUPLING NUT	- BeCu, GOLD PLATING (50 MIN THICK)
OUTER FERRULE	- COPPER, GOLD PLATING (50 MIN THICK)
HEAT SHRINK TUBING	- POLYOLEFIN
ASSEMBLED CONTACT	- BRASS, GOLD PLATING (50 MIN THICK)
INSULATORS	- PTFE

2. ELECTRICAL:
   A. IMPEDANCE: 50 OHM

3. MECHANICAL:
   A. DURABILITY: 500 CYCLES MIN.
   B. TEMPERATURE RANGE: -65° C TO +165° C

4. PACKAGING:
   A. QUANTITY: SINGLE PACK
   B. MARKING: BAG TO BE MARKED "AMPHENOL, 901-148-15, AND DATE CODE"

5. CABLE ASSEMBLY INSTRUCTIONS
   A. TRIM CABLE AS SHOWN.
   B. SOLDER CABLE CENTER CONDUCTOR TO CONTACT.
   C. INSERT CABLE WITH PTFE INSULATOR ENTERING CONNECTOR AND BRAID OVER KNURL.
   D. CRIMP FERRULE WITH AMPHENOL TOOL 227-944 AND DIE SET 227-1221-57 CLOSURE 'A', .213" HEX DIE. USE M22520/1-15 POSITIONER.

6 SHOWS CABLE ENTRY DIMENSIONS.

THIRD ANGLE PROJ.

REVISIONS

REV	DESCRIPTION	DATE	ECO	APPR
--	OFFICIAL ENG. RELEASE TO MFG.	------	------	
AA	REDRAWN IN PRO E & ADDED COD	9/20/13	49679	KR
AB	ADDED VIEW FOR WIRE HOLES	3/19/14	49912	CPM

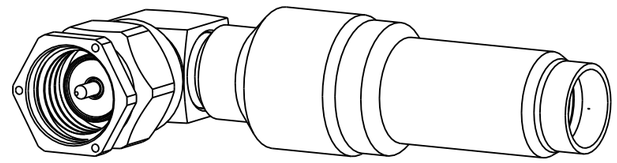

SCALE 2.500

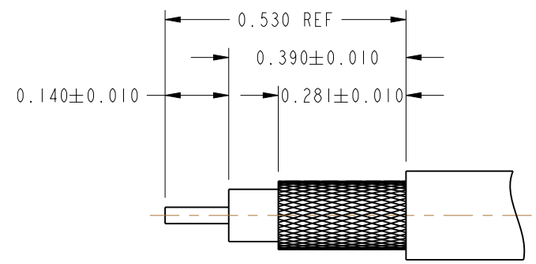

RECOMMENDED CABLE STRIPPING DIMENSIONS

MIL-C-39012 INSPECTION

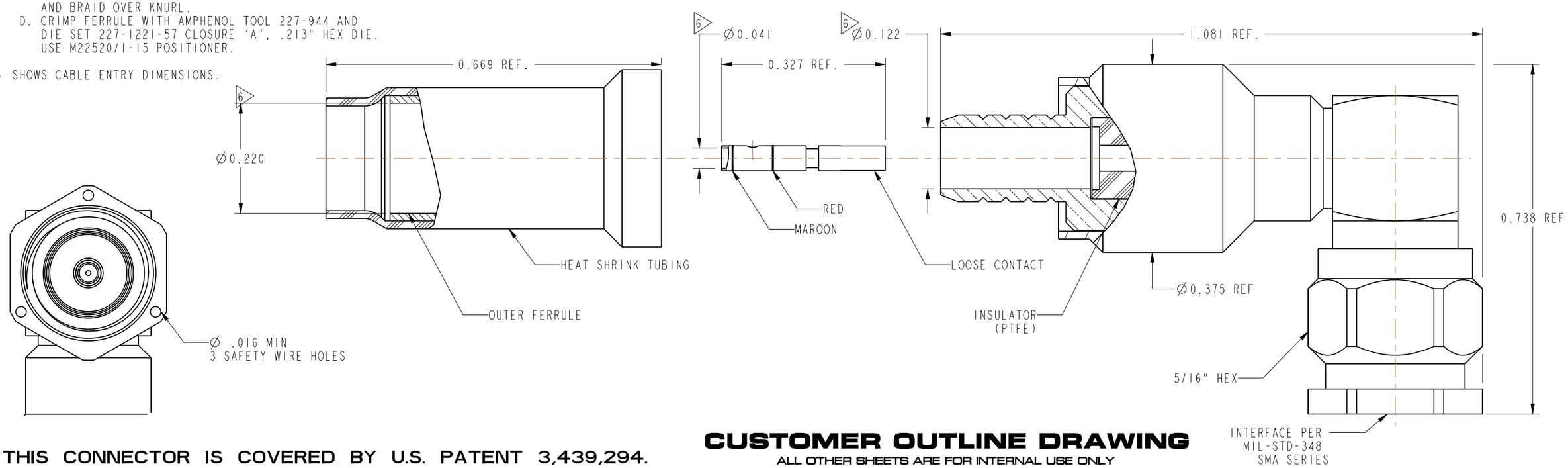

THIS CONNECTOR IS COVERED BY U.S. PATENT 3,439,294.

CUSTOMER OUTLINE DRAWING

ALL OTHER SHEETS ARE FOR INTERNAL USE ONLY

UNLESS OTHERWISE SPECIFIED, DIMENSIONS ARE IN INCHES AND TOLERANCES ARE:
2 PLACE DECIMAL ±.015 (0,381 mm) 3 PLACE DECIMAL ±.005 (0,127 mm) ANGLES ± 1°

NOTICE - These drawings, specifications, or other data (1) are, and remain the property of Amphenol corp. (2) must be returned upon request; and (3) are confidential and not to be disclosed to any person other than those to whom they are given by Amphenol Corp. the furnishing of these drawings, specifications, or other data by Amphenol Corp., or to any other person to anyone for any purpose is not to be regarded by implication or otherwise in any manner licensing, granting rights to permitting such holder or any other person to manufacture, use or sell any product, process or design, patented or otherwise, that may in any way be related to or disclosed by said drawings, specifications, or other data.

MATERIAL: SEE NOTES

REFERENCE: DOR 312191-51, M39012/56-4502

FINISH

DRAWN KARTHIK R	DATE 12-Aug-13	TITLE SMA 90° PLUG CRIMP TYPE FOR RG-400/U & 142/U CABLE	Amphenol RF www.amphenolrf.com
ENGINEER ABR	DATE 09-Jul-80		DRAWING NO. 901-148-15
APPROVED K. CAPOZZI	DATE 9/20/13	SCALE: 5.0:1.0 SHEET 2 OF 2	ITEM NO. 901-148-15
CAD FILE		DWG SIZE B / REV AB	PART NO. 901-148-15

ООО «ЛайфЭлектроникс» “LifeElectronics” LLC

ИНН 7805602321 КПП 780501001 Р/С 40702810122510004610 ФАКБ "АБСОЛЮТ БАНК" (ЗАО) в г.Санкт-Петербурге К/С 30101810900000000703 БИК 044030703

Компания «Life Electronics» занимается поставками электронных компонентов импортного и отечественного производства от производителей и со складов крупных дистрибьюторов Европы, Америки и Азии.

С конца 2013 года компания активно расширяет линейку поставок компонентов по направлению коаксиальный кабель, кварцевые генераторы и конденсаторы (керамические, пленочные, электролитические), за счёт заключения дистрибьюторских договоров

Мы предлагаем:

- *Конкурентоспособные цены и скидки постоянным клиентам.*
- *Специальные условия для постоянных клиентов.*
- *Подбор аналогов.*
- *Поставку компонентов в любых объемах, удовлетворяющих вашим потребностям.*

- *Приемлемые сроки поставки, возможна ускоренная поставка.*
- *Доставку товара в любую точку России и стран СНГ.*
- *Комплексную поставку.*
- *Работу по проектам и поставку образцов.*
- *Формирование склада под заказчика.*

- *Сертификаты соответствия на поставляемую продукцию (по желанию клиента).*
- *Тестирование поставляемой продукции.*
- *Поставку компонентов, требующих военную и космическую приемку.*
- *Входной контроль качества.*
- *Наличие сертификата ISO.*

В составе нашей компании организован Конструкторский отдел, призванный помогать разработчикам, и инженерам.

Конструкторский отдел помогает осуществить:

- *Регистрацию проекта у производителя компонентов.*
- *Техническую поддержку проекта.*
- *Защиту от снятия компонента с производства.*
- *Оценку стоимости проекта по компонентам.*
- *Изготовление тестовой платы монтаж и пусконаладочные работы.*

Тел: +7 (812) 336 43 04 (многоканальный)
Email: org@lifeelectronics.ru

www.lifeelectronics.ru