FEMALE FACE VIEW

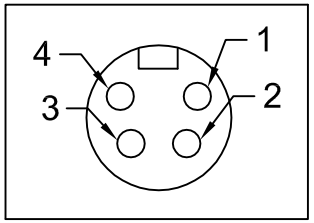

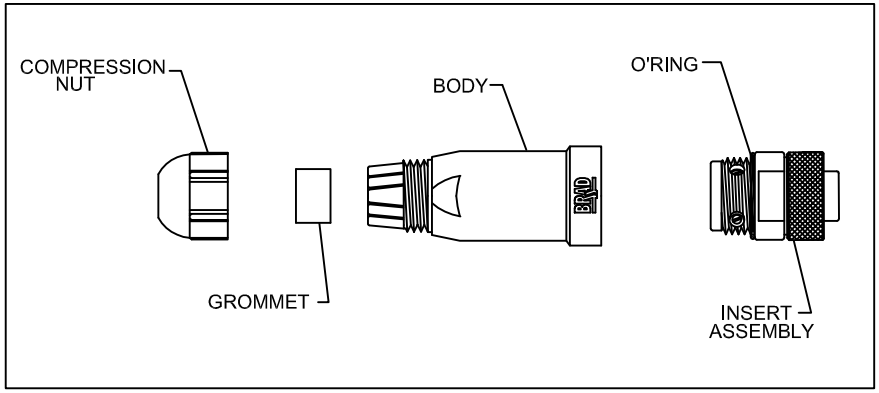

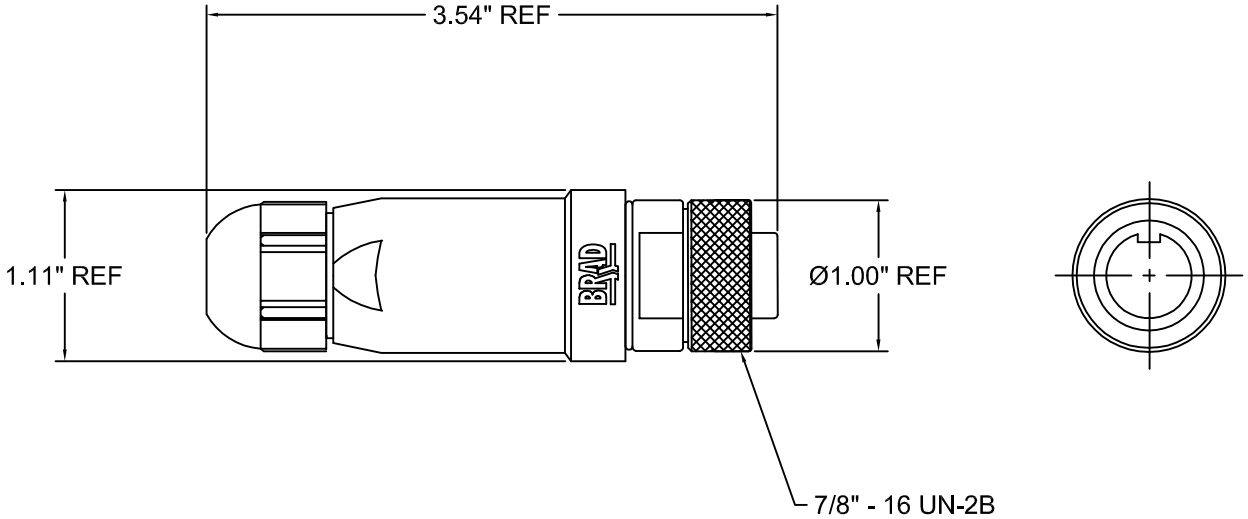

SPECS:
BODY: POLYAMIDE PA6 (BLACK)
INSERT: BLACK PUR
COUPLING NUT: NICKEL-PLATED BRASS
CABLE O.D RANGE: 0.20" - 0.48"
TERMINATION: SCREW
ACCEPTABLE WIRE GAUGE: 14AWG - 24AWG
ELECTRICAL: 600V AC/DC, 8A
TEMPERATURE: -40°C to 80°C

REFERENCE USE ONLY

MATERIAL NUMBER	ENGINEERING NUMBER
1300170015	1A4000-34

GENERAL TOLERANCES (UNLESS SPECIFIED)	mm	INCH
4 PLACES		
3 PLACES		
2 PLACES		
1 PLACE		

DESCRIPTION

REV

DRAFT WHERE APPLICABLE MUST REMAIN WITHIN DIMENSIONS

DIMENSION STYLE

SCALE

DESIGN UNITS

THIRD ANGLE PROJECTION

DRAWN BY RB DATE

CHECKED BY --- DATE ---

APPROVED BY --- DATE ---

MATERIAL NO. 1300170015

SIZE C

TITLE BRAD CONNECTIVITY MINI-CHANGE FIELD-ATTACHABLE 4POLE FEMALE STRAIGHT

molex MOLEX INCORPORATED

DOCUMENT AEP DIVISION

SHEET NO. 1 OF 1

THIS DRAWING CONTAINS INFORMATION THAT IS PROPRIETARY TO MOLEX INCORPORATED AND SHOULD NOT BE USED WITHOUT WRITTEN PERMISSION

ООО «ЛайфЭлектроникс» “LifeElectronics” LLC

ИНН 7805602321 КПП 780501001 Р/С 40702810122510004610 ФАКБ "АБСОЛЮТ БАНК" (ЗАО) в г.Санкт-Петербурге К/С 30101810900000000703 БИК 044030703

Компания «Life Electronics» занимается поставками электронных компонентов импортного и отечественного производства от производителей и со складов крупных дистрибьюторов Европы, Америки и Азии.

С конца 2013 года компания активно расширяет линейку поставок компонентов по направлению коаксиальный кабель, кварцевые генераторы и конденсаторы (керамические, пленочные, электролитические), за счёт заключения дистрибьюторских договоров

Мы предлагаем:

- *Конкурентоспособные цены и скидки постоянным клиентам.*
- *Специальные условия для постоянных клиентов.*
- *Подбор аналогов.*
- *Поставку компонентов в любых объемах, удовлетворяющих вашим потребностям.*

- *Приемлемые сроки поставки, возможна ускоренная поставка.*
- *Доставку товара в любую точку России и стран СНГ.*
- *Комплексную поставку.*
- *Работу по проектам и поставку образцов.*
- *Формирование склада под заказчика.*

- *Сертификаты соответствия на поставляемую продукцию (по желанию клиента).*
- *Тестирование поставляемой продукции.*
- *Поставку компонентов, требующих военную и космическую приемку.*
- *Входной контроль качества.*
- *Наличие сертификата ISO.*

В составе нашей компании организован Конструкторский отдел, призванный помогать разработчикам, и инженерам.

Конструкторский отдел помогает осуществить:

- *Регистрацию проекта у производителя компонентов.*
- *Техническую поддержку проекта.*
- *Защиту от снятия компонента с производства.*
- *Оценку стоимости проекта по компонентам.*
- *Изготовление тестовой платы монтаж и пусконаладочные работы.*

Тел: +7 (812) 336 43 04 (многоканальный)
Email: org@lifeelectronics.ru

www.lifeelectronics.ru