MICRO SWITCH
a Honeywell Division
FED. MFG. CODE 91929

SWITCH - TOGGLE

CATALOG LISTING
101TL154 SERIES CHART 1

THIS DRAWING COVERS A PROPRIETARY ITEM AND IS THE PROPERTY OF MICRO SWITCH. A DIVISION OF HONEYWELL. THIS DRAWING IS NOT TO BE COPIED OR USED WITHOUT THE APPROVAL OF MICRO SWITCH

CATALOG LISTING	CIRCUIT MADE WITH TOGGLE LEVER IN (4)			RESISTIVE LOAD DC VOLTS			RESISTIVE LOAD AC VOLTS		LAMP LOAD		INDUCTIVE LOAD	
	EXTREME POSITION KEYWAY SIDE (1-2)	CENTER (1-2)	EXTREME POSITION OPPOSITE KEYWAY (2-3)	28	125	250	125	250	28 VDC	125 VAC	28 VDC	125 VAC
101TL154-1	ON	OFF	ON	20	.75	.5	15	6	5	3	15	10
101TL154-2	OFF	NONE	ON									
101TL154-3	ON	NONE	ON									
101TL154-21	NONE	OFF	ON									
101TL154-31	NONE	ON	ON	15	.75	.5	15	6	4	2	10	7
101TL154-4	MOM OFF	NONE	ON									
101TL154-5	MOM ON	OFF	ON									
101TL154-6	MOM ON	NONE	OFF									
101TL154-7	MOM ON	OFF	MOM ON									
101TL154-8	MOM ON	NONE	ON									
101TL154-51	NONE	ON	MOM ON									
101TL154-61	MOM ON	OFF	NONE									

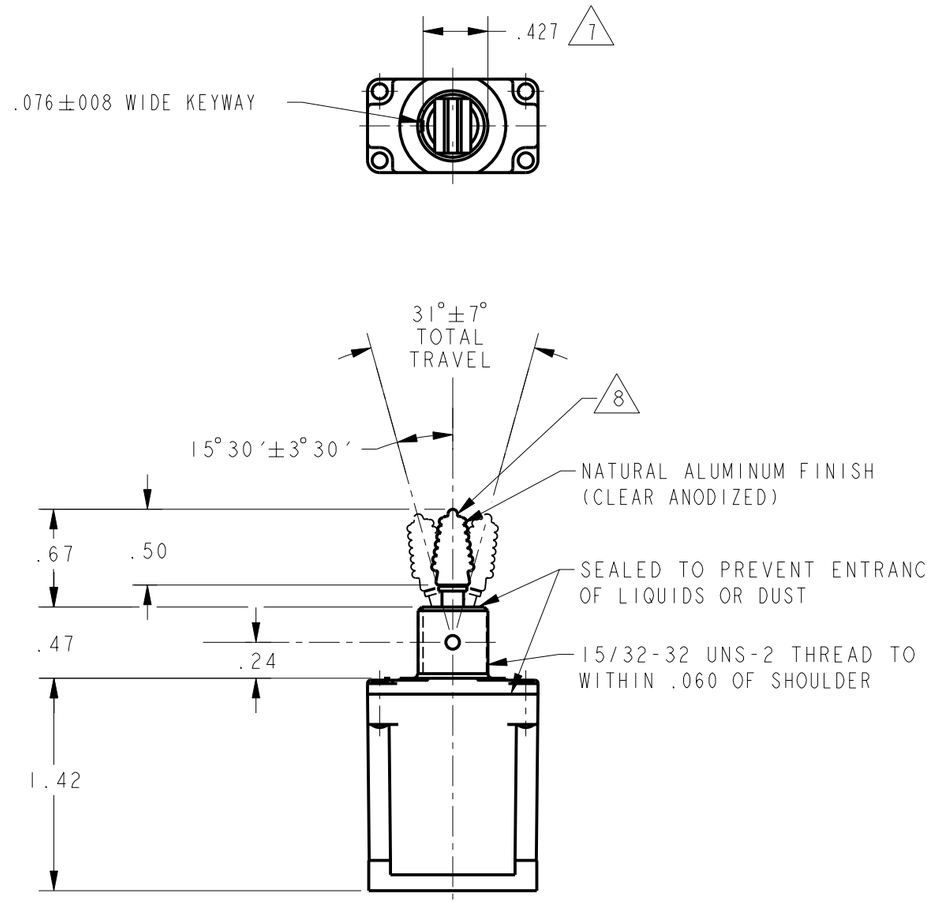

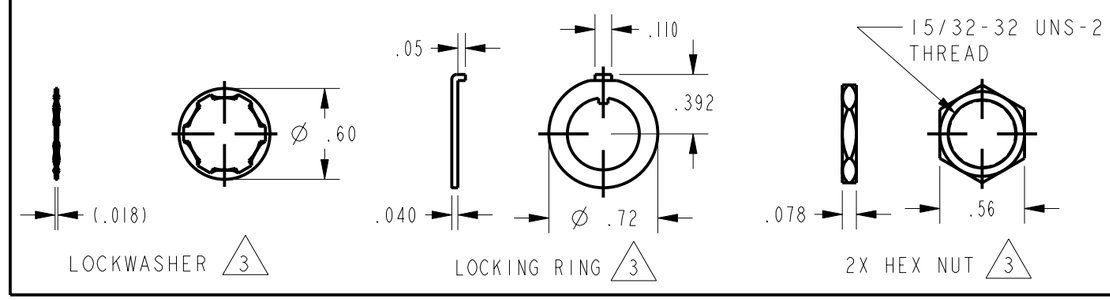

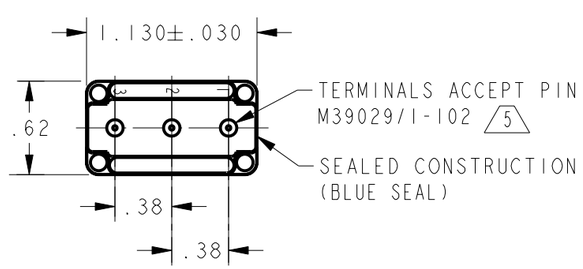

NOTES
1 - SWITCHES ARE CAPABLE OF WITHSTANDING A TEMPERATURE OF 160°F. CONTINUOSLY AT FULL RATED LOAD
2 - CIRCUIT DESIGNATION, MICRO SWITCH CAT. LIST. MARKED ON SIDE OF SWITCH
(3) FURNISHED UNASSEMBLED
(4) APPLIES ONLY TO "ON" AND "MOM ON" POSITIONS
(5) THE SEALING GROMMET SHALL SEAL ON A SMOOTH WIRE INSULATION OF .068 - .103 DIAMETERS (14-16 GAGE)
6 - UNUSED TERMINAL HOLES MAY BE SEALED WITH PLUGS M83723/28-16
(7) FROM BOTTOM OF KEYWAY TO MAJOR Ø OF 15/32 THREAD
(8) TOGGLE LEVER TAB FINISHED IN SATIN CHROME

THIRD ANGLE PROJECTION
SCALE FULL
DO NOT SCALE PRINT

UNLESS OTHERWISE SPECIFIED TOLERANCES ARE

ONE PLACE	(.0)	±.030
TWO PLACE	(.00)	±.015
THREE PLACE	(.000)	±.005
ANGLES		±

WEIGHT .08 LB MAX

ANSI Y14.5M-1982 APPLIES

CATALOG LISTING 101TL154 SERIES CHART 1
PAGE 1 OF 1
ISSUE 1
REVISIONS
REPLACES
RELEASE NO. PR-24091
CHECK
CHECK 15JUL99
CHECK JAF
CHECK 15JUL99
DRAWN LJK
PTC/CAD 2D

ООО «ЛайфЭлектроникс» “LifeElectronics” LLC

ИНН 7805602321 КПП 780501001 Р/С 40702810122510004610 ФАКБ "АБСОЛЮТ БАНК" (ЗАО) в г.Санкт-Петербурге К/С 30101810900000000703 БИК 044030703

Компания «Life Electronics» занимается поставками электронных компонентов импортного и отечественного производства от производителей и со складов крупных дистрибьюторов Европы, Америки и Азии.

С конца 2013 года компания активно расширяет линейку поставок компонентов по направлению коаксиальный кабель, кварцевые генераторы и конденсаторы (керамические, пленочные, электролитические), за счёт заключения дистрибьюторских договоров

Мы предлагаем:

- *Конкурентоспособные цены и скидки постоянным клиентам.*
- *Специальные условия для постоянных клиентов.*
- *Подбор аналогов.*
- *Поставку компонентов в любых объемах, удовлетворяющих вашим потребностям.*

- *Приемлемые сроки поставки, возможна ускоренная поставка.*
- *Доставку товара в любую точку России и стран СНГ.*
- *Комплексную поставку.*
- *Работу по проектам и поставку образцов.*
- *Формирование склада под заказчика.*

- *Сертификаты соответствия на поставляемую продукцию (по желанию клиента).*
- *Тестирование поставляемой продукции.*
- *Поставку компонентов, требующих военную и космическую приемку.*
- *Входной контроль качества.*
- *Наличие сертификата ISO.*

В составе нашей компании организован Конструкторский отдел, призванный помогать разработчикам, и инженерам.

Конструкторский отдел помогает осуществить:

- *Регистрацию проекта у производителя компонентов.*
- *Техническую поддержку проекта.*
- *Защиту от снятия компонента с производства.*
- *Оценку стоимости проекта по компонентам.*
- *Изготовление тестовой платы монтаж и пусконаладочные работы.*

Тел: +7 (812) 336 43 04 (многоканальный)
Email: org@lifeelectronics.ru

www.lifeelectronics.ru