THIS COPY IS PROVIDED ON A RESTRICTED BASIS AND IS NOT TO BE USED IN ANY WAY DETRIMENTAL TO THE INTERESTS OF PANDUIT CORP.

| PART NUMBER | | STUD SIZE | DIMENSIONS in. | | | | |
|---|---|---|---|---|---|---|---|
| PREFIX | PK | | A ±.03 | W ±.01 | C ±.02 | M ±.03 | H ±.01 |
| PV18-6LF | -C<br>-M<br>-MY | #6 | .90<br>(22,9) | .27<br>(6,9) | .22<br>(5,6) | .68<br>(17,3) | .14<br>(3,6) |
| PV18-6LFW | -C<br>-M<br>-MY | #6 | .90<br>(22,9) | .29<br>(7,4) | .22<br>(5,6) | .68<br>(17,3) | .14<br>(3,6) |
| PV18-8LF | -C<br>-M<br>-MY | #8 | .97<br>(24,6) | .29<br>(7,4) | .25<br>(6,4) | .73<br>(18,5) | .16<br>(4,1) |
| PV18-10LF | -C<br>-M<br>-MY | #10 | .97<br>(24,6) | .33<br>(8,4) | .25<br>(6,4) | .73<br>(18,5) | .19<br>(4,8) |
| PV18-10LFN* | -C<br>-M | #10 | .97<br>(24,6) | .29<br>(7,4) | .25<br>(6,4) | .73<br>(18,5) | .19<br>(4,8) |

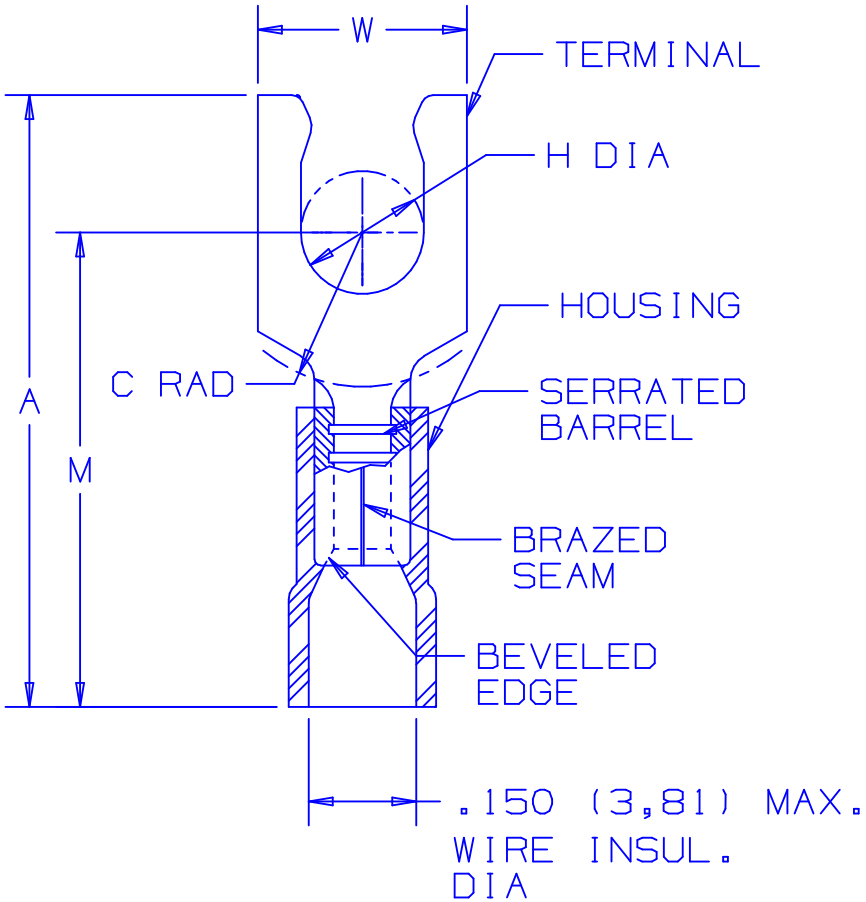


NOTES:

1. USED FOR:
   A. 600 MAX. VOLTAGE RATING(1000V. MAX. IN SIGNS, FIXTURES & LUMINARIES)
   B. #22-18 AWG STRANDED COPPER WIRE RANGE , WITH CT-100, CT-1550, CT-1551 INSTALLATION TOOLS.
   C. 221°F (105°C) MAX TEMP RATING OF INSULATION MATERIAL. 167°F (75°C) MAX TEMP RATING WITH CT-100 INSTALLATION TOOL
2. WIRE STRIP LENGTH : 5/16 $^{+1/32}_{-0}$ (7,9 $^{+0,8}$)
3. PACKAGE QUANTITY (SUFFIX TO BASIC PART NO.):
   A. STANDARD -C=100
   B. BULK -M=1000, -MY=1000
4. MATERIAL:
   A. STAMPING: .032 (,81) THICK TIN PLATED COPPER
   B. HOUSING; RED VINYL
5. DIMENSIONS IN BRACKETS ARE IN MILLIMETERS.

UL LISTED 587H E52164

CSA CERTIFIED LR31212

*PV18-10LFN IS NOT UL LISTED OR CSA CERTIFIED.

A41288_11

| REV | DATE | BY | CHK | DESCRIPTION | ECN # | CUST | PM |
|---|---|---|---|---|---|---|---|
| 11 | 5/05 | JHNU | | ADDED PACKAGING CODE "MY" TO DRAWING. | | | |
| 10 | 1/01 | RM | SKB | FILESPEC WAS N41288_09_PCD | 08933 | JAC | CCH |
| 9 | 10/00 | EJS | | REMOVED CT-500, CT-550, ADDED CT-1550, CT-1551 TO NOTE 1-B, MAX. WIRE INSULATION, UPDATED NOTE 1-A TO (1000V. MAX. IN SIGNS, FIXTURES & LUMINARIES) | 08802 | | |
| | | | | DIAMETER WAS .158, REMOVED PART PV18-10LFW, ADDED PART PV18-10LFN TO TABLE, ADDED 167°F (75°C) MAX TEMP RATING WITH CT-100 INSTALLATION TOOL | | | |
| 8 | 6/95 | MS | RLS | PV18-6LF DIM "W" WAS .25/6,35 | 03388 | LA | KRS |

PANDUIT CORP. TINLEY PARK, ILLINOIS

#22-18 BARREL FUNNELED VINYL INSULATED LOCKING FORK, .150 (3,81) MAX. WIRE INSULATION DIAMETER

| DRAWN BY | CHK'D | SCALE | DRAWING NO. |
|---|---|---|---|
| MS | LA | NONE | A41288 |

ООО «ЛайфЭлектроникс» “LifeElectronics” LLC

ИНН 7805602321 КПП 780501001 Р/С 40702810122510004610 ФАКБ "АБСОЛЮТ БАНК" (ЗАО) в г.Санкт-Петербурге К/С 30101810900000000703 БИК 044030703

*Компания «Life Electronics» занимается поставками электронных компонентов импортного и отечественного производства от производителей и со складов крупных дистрибьюторов Европы, Америки и Азии.*

*С конца 2013 года компания активно расширяет линейку поставок компонентов по направлению коаксиальный кабель, кварцевые генераторы и конденсаторы (керамические, пленочные, электролитические), за счёт заключения дистрибьюторских договоров*

*Мы предлагаем:*

- *Конкурентоспособные цены и скидки постоянным клиентам.*
- *Специальные условия для постоянных клиентов.*
- *Подбор аналогов.*
- *Поставку компонентов в любых объемах, удовлетворяющих вашим потребностям.*

- *Приемлемые сроки поставки, возможна ускоренная поставка.*
- *Доставку товара в любую точку России и стран СНГ.*
- *Комплексную поставку.*
- *Работу по проектам и поставку образцов.*
- *Формирование склада под заказчика.*

- *Сертификаты соответствия на поставляемую продукцию (по желанию клиента).*
- *Тестирование поставляемой продукции.*
- *Поставку компонентов, требующих военную и космическую приемку.*
- *Входной контроль качества.*
- *Наличие сертификата ISO.*

*В составе нашей компании организован Конструкторский отдел, призванный помогать разработчикам, и инженерам.*

*Конструкторский отдел помогает осуществить:*

- *Регистрацию проекта у производителя компонентов.*
- *Техническую поддержку проекта.*
- *Защиту от снятия компонента с производства.*
- *Оценку стоимости проекта по компонентам.*
- *Изготовление тестовой платы монтаж и пусконаладочные работы.*

*Тел: +7 (812) 336 43 04 (многоканальный)*
*Email: org@lifeelectronics.ru*

***www.lifeelectronics.ru***