Produkt-Nr.: 825 ... End-Nr.																									
		1	2	3	4	5	6	7	8	9	0	·	,			5	/	+	−	×	÷	=	*	#	◊
End-Nr.	000	001	002	003	004	005	006	007	008	009	010	011	012			015	016	017	018	019	020	021	022	023	024
					;											10	11	12							
End-Nr.					029											040	041	042							
		A	B	C	D	E	F	G	H	I	J	K	L	M	N	O	P	Q	R	S	T	U	V	W	X
End-Nr.		051	052	053	054	055	056	057	058	059	060	061	062	063	064	065	066	067	068	069	070	071	072	073	074
	Y	Z														00									
End-Nr.	075	076														090									
Produkt-Nr.: 825 ... End-Nr.																									
Produkt-Nr.: 825 ... End-Nr.																									
	F13	F14																			←				
End-Nr.	150	151																			170				
																								CLR	
End-Nr.																								198	

Zeichen entsprechen etwa der Darstellung
Sign correspond nearly to representation

* Anmerkung: Die mit ◢ (ohne Zeichen) und ◥ (mit Zeichen) versehenen Ausführungen entsprechen dem Standardprogramm. Alle nicht so gekennzeichneten Zeichen und Farben sind nur auf Anfrage lieferbar!
Bei Bestellung von Tastenknöpfen ohne Zeichen bleibt die End-Nr. entsprechend der Tastenknopffarbe dieselbe.

All versions which are marked ◢ (with out sign) and ◥ (with sign) are according to our standard program. All symbols and colours which are not marked in that way are available on request only!
In case there are ordered buttons without symbol, the last 3 digits of the number remain unchanged which is in accordance with the number of the button's colour.

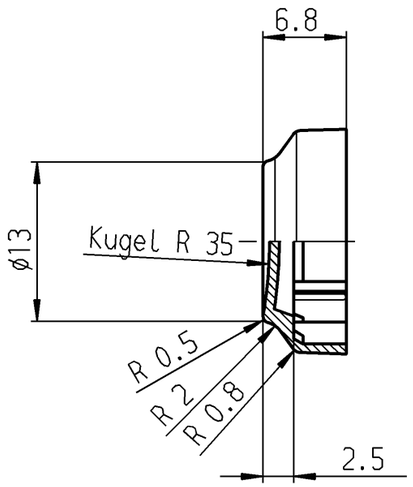

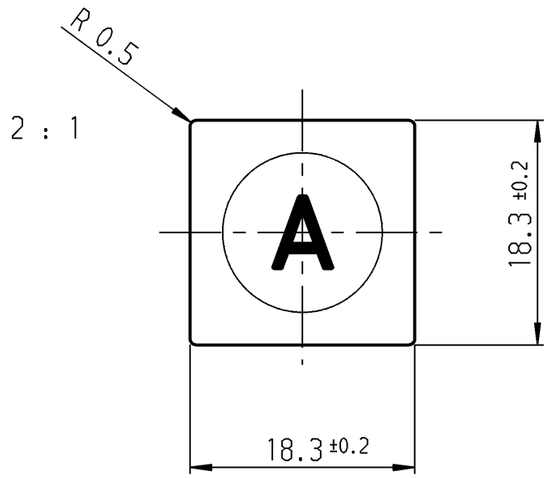

Key button Sign	Tastenknopf Zeichen	End-Nr.
green white	grün weiß ◢	091
yellow white	gelb weiß ◢	081
red white	rot weiß ◢	071
beige white	beige weiß ◢	061
brown white	braun weiß ◢	041
grey white	grau weiß ◥	031
darkgrey white	dunkelgrau weiß ◥	021
anthracite white	anthrazit weiß ◥	011

for system 6425.
für Baureihe 6425.

bei Änd. beachte F.Z.

Allgemeintoleranzen/UNTOLERANCED DIMENSIONS

Für Längen und Radien FOR LENGTHS AND RADII. ±	Abmaße in mm für Nennmaßbereich in mm ALL DIMENSIONS ARE IN MILLIMETRES bis/UP TO 6	über/OVER 6 bis/UP TO 30	über/OVER 30
	0.2		

d	23037	26.10.94	ws	i			
c	22499	15.10.93	ws	h	28460	30.10.00	Mut
b	21328	12.02.92	ws	g	26276	29.06.98	ws
a	19504	01.08.89	ws	f	25911	09.03.98	ws
II	18990	10.11.88	ws	e	24148	26.06.96	ws
Ausg. ISSUE	Änderung REVISION	gez. DRAWN BY		Ausg. ISSUE	Änderung REVISION	gez. DRAWN BY	

PROJECTION

Pause COPY

Blatt SHEET

Original DIN A3 | Maßstab SCALE 1:1

0 10 20 30 mm

gez./DRAWN BY 03.10.88 ws
gepr./CHECKED BY Sa

Ersatz für/REPLACEMENT OF
825 000 011 v.19.03.80

K

Zeichn./DRAWING NO. 825.000.011

Key button
Tastenknopf
1x1

MARQUARDT
Marquardt GmbH, D-78604 Rietheim-Weilheim

Schutzvermerk nach DIN 34 beachten
COPYRIGHT RESERVED

ООО «ЛайфЭлектроникс» “LifeElectronics” LLC

ИНН 7805602321 КПП 780501001 Р/С 40702810122510004610 ФАКБ "АБСОЛЮТ БАНК" (ЗАО) в г.Санкт-Петербурге К/С 30101810900000000703 БИК 044030703

Компания «Life Electronics» занимается поставками электронных компонентов импортного и отечественного производства от производителей и со складов крупных дистрибьюторов Европы, Америки и Азии.

С конца 2013 года компания активно расширяет линейку поставок компонентов по направлению коаксиальный кабель, кварцевые генераторы и конденсаторы (керамические, пленочные, электролитические), за счёт заключения дистрибьюторских договоров

Мы предлагаем:

- *Конкурентоспособные цены и скидки постоянным клиентам.*
- *Специальные условия для постоянных клиентов.*
- *Подбор аналогов.*
- *Поставку компонентов в любых объемах, удовлетворяющих вашим потребностям.*

- *Приемлемые сроки поставки, возможна ускоренная поставка.*
- *Доставку товара в любую точку России и стран СНГ.*
- *Комплексную поставку.*
- *Работу по проектам и поставку образцов.*
- *Формирование склада под заказчика.*

- *Сертификаты соответствия на поставляемую продукцию (по желанию клиента).*
- *Тестирование поставляемой продукции.*
- *Поставку компонентов, требующих военную и космическую приемку.*
- *Входной контроль качества.*
- *Наличие сертификата ISO.*

В составе нашей компании организован Конструкторский отдел, призванный помогать разработчикам, и инженерам.

Конструкторский отдел помогает осуществить:

- *Регистрацию проекта у производителя компонентов.*
- *Техническую поддержку проекта.*
- *Защиту от снятия компонента с производства.*
- *Оценку стоимости проекта по компонентам.*
- *Изготовление тестовой платы монтаж и пусконаладочные работы.*

Тел: +7 (812) 336 43 04 (многоканальный)
Email: org@lifeelectronics.ru

www.lifeelectronics.ru