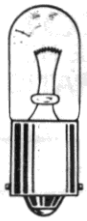

T-3 1/4
WITH MINIATURE BAYONET BASE

See lamp ratings on page K.

Large Incandescent Indicators

FOR MOUNTING IN 1" CLEARANCE HOLE FOR 2 TO 120V OPERATION

For materials and finishes of products in this group, see page 16D.

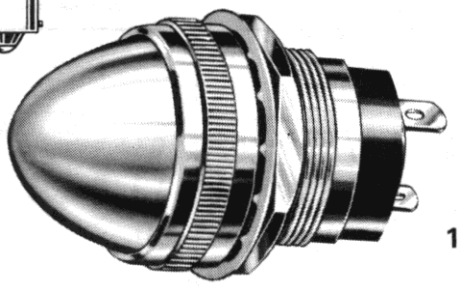

19–0410–0531–301
Large Torpedo lens

19 SERIES

WITH SCREW–ON LENS CAPS

solder terminal	screw terminal
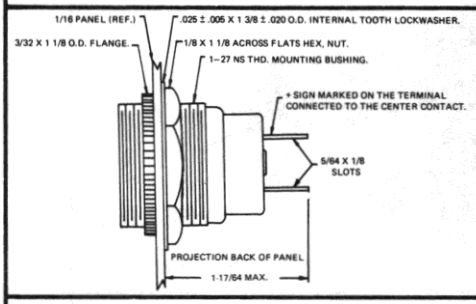	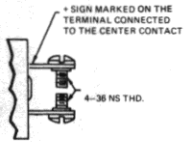
BASE PART NUMBERS 19-0410-05-301	19-1310-05-301

CAP PART NUMBERS		COMPLETE ASSENBLY PART NUMBERS	
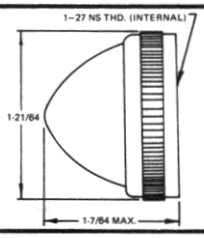	**LARGE TORPEDO** 19-0511-300 back frosted 19-0531-300 unfrosted	19-0410-0511-301 19-0410-0531-301	19-1310-0511-301 19-1310-0531-301

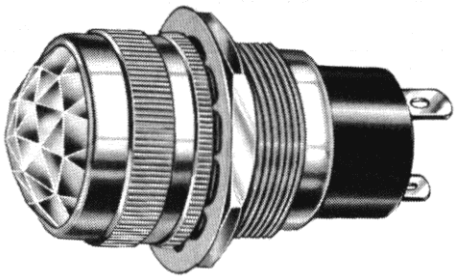

51–0410–0431–301
Faceted lens

51 SERIES

WITH SCREW–ON LENS CAPS

solder terminal	screw terminal
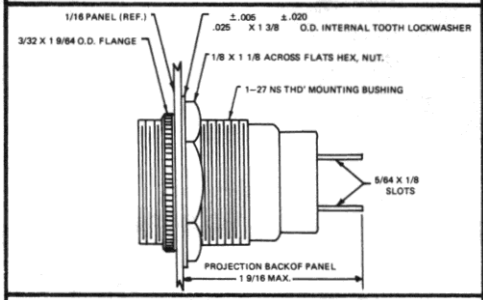	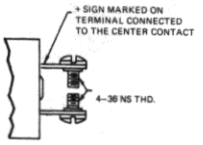
BASE PART NUMBERS 51-0410-01-301	51-1310-01-301

CAP PART NUMBERS		COMPLETE ASSEMBLY PART NUMBERS	
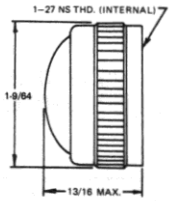	**CONVEX** 51-0111-300 back frosted 51-0131-300 unfrosted	51-0410-0111-301 51-0410-0131-301	51-1310-0111-301 51-1310-0131-301
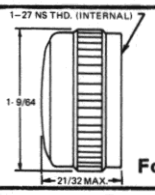	**FLAT** 51-0211-300 back frosted 51-0231-300 unfrosted **For legends on flat faced lens, see page P.**	51-0410-0211-301 51-0410-0231-301	51-1310-0211-301 51-1310-0231-301
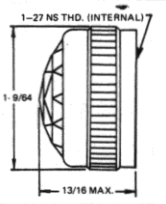	**FACETED** 51-0431-300 transparent	51-0410-0431-301	51-1310-0431-301

Part numbers listed in this catalog designate products with RED lens.
For ordering lens colors other than red, consult chart on page 2D.

Part numbers shown in gray are normally in inventory at your Dialight Distributor.

ООО «ЛайфЭлектроникс» “LifeElectronics” LLC

ИНН 7805602321 КПП 780501001 Р/С 40702810122510004610 ФАКБ "АБСОЛЮТ БАНК" (ЗАО) в г.Санкт-Петербурге К/С 30101810900000000703 БИК 044030703

Компания «Life Electronics» занимается поставками электронных компонентов импортного и отечественного производства от производителей и со складов крупных дистрибьюторов Европы, Америки и Азии.

С конца 2013 года компания активно расширяет линейку поставок компонентов по направлению коаксиальный кабель, кварцевые генераторы и конденсаторы (керамические, пленочные, электролитические), за счёт заключения дистрибьюторских договоров

Мы предлагаем:

- *Конкурентоспособные цены и скидки постоянным клиентам.*
- *Специальные условия для постоянных клиентов.*
- *Подбор аналогов.*
- *Поставку компонентов в любых объемах, удовлетворяющих вашим потребностям.*

- *Приемлемые сроки поставки, возможна ускоренная поставка.*
- *Доставку товара в любую точку России и стран СНГ.*
- *Комплексную поставку.*
- *Работу по проектам и поставку образцов.*
- *Формирование склада под заказчика.*

- *Сертификаты соответствия на поставляемую продукцию (по желанию клиента).*
- *Тестирование поставляемой продукции.*
- *Поставку компонентов, требующих военную и космическую приемку.*
- *Входной контроль качества.*
- *Наличие сертификата ISO.*

В составе нашей компании организован Конструкторский отдел, призванный помогать разработчикам, и инженерам.

Конструкторский отдел помогает осуществить:

- *Регистрацию проекта у производителя компонентов.*
- *Техническую поддержку проекта.*
- *Защиту от снятия компонента с производства.*
- *Оценку стоимости проекта по компонентам.*
- *Изготовление тестовой платы монтаж и пусконаладочные работы.*

Тел: +7 (812) 336 43 04 (многоканальный)
Email: org@lifeelectronics.ru

www.lifeelectronics.ru