THIS DRAWING IS UNPUBLISHED. RELEASED FOR PUBLICATION 20
© COPYRIGHT 20 BY - ALL RIGHTS RESERVED.

| REVISIONS | | | | | |
|---|---|---|---|---|---|
| P | LTR | DESCRIPTION | DATE | DWN | APVD |
| | D2 | REVISED PER ECR-16-011494 | 21JUN2017 | NK | CX |

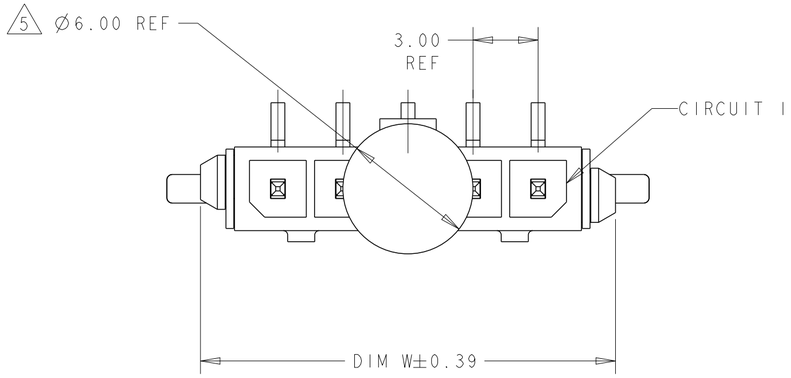


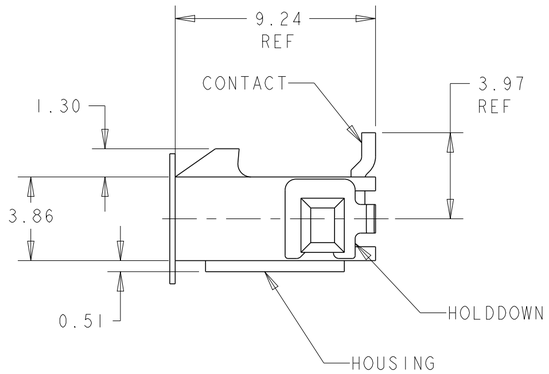


1. MATERIAL: CONTACTS - BRASS
HOUSING - UL 94V-O RATED HIGH TEMP NYLON, COLOR BLACK.
HOLDDOWNS: - PHOSPHOR BRONZE.

2. PLATING: CONTACTS - 0.76µm MINIMUM GOLD ON MATING END, 2.54µm MINIMUM TIN LEAD ON SOLDER TAILS, BOTH OVER 1.27µm MINIMUM NICKEL.
HOLDDOWNS: 2.54µm MINIMUM TIN-LEAD OVER 1.27µm MINIMUM NICKEL.

4. RECOMMENDED PC BOARD THICKNESS OF 1.57.

5. KAPTON VACUUM PICK UP BUTTON.

6. PLATING: CONTACTS - 0.76µm MINIMUM GOLD ON MATING END, 2.54µm MINIMUM TIN ON SOLDER TAILS, BOTH OVER 1.27µm MINIMUM NICKEL.
HOLDDOWNS: 2.54µm MINIMUM TIN OVER 1.27µm MINIMUM NICKEL.

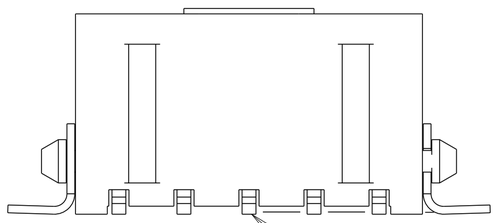


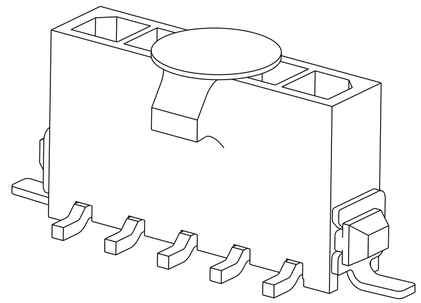

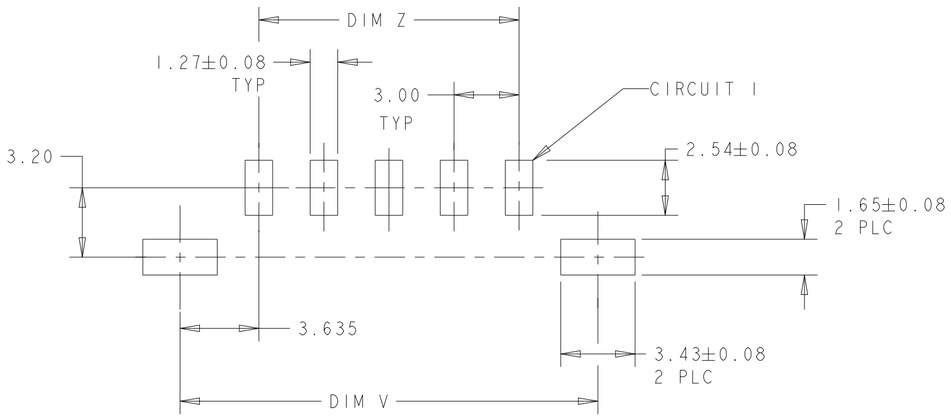


PCB LAYOUT COMPONENT SIDE 4

| | | | | | |
|---|---|---|---|---|---|
| | 6 | 33.00 | 40.41 | 40.00 | 12 | 3-1445096-2 |
| | 6 | 30.00 | 37.41 | 37.00 | 11 | 3-1445096-1 |
| | 6 | 27.00 | 34.41 | 34.00 | 10 | 3-1445096-0 |
| | 6 | 24.00 | 31.41 | 31.00 | 9 | 2-1445096-9 |
| | 6 | 21.00 | 28.41 | 28.00 | 8 | 2-1445096-8 |
| | 6 | 18.00 | 25.41 | 25.00 | 7 | 2-1445096-7 |
| | 6 | 15.00 | 22.41 | 22.00 | 6 | 2-1445096-6 |
| | 6 | 12.00 | 19.41 | 19.00 | 5 | 2-1445096-5 |
| | 6 | 9.00 | 16.41 | 16.00 | 4 | 2-1445096-4 |
| | 6 | 6.00 | 13.41 | 13.00 | 3 | 2-1445096-3 |
| | 6 | 3.00 | 10.41 | 10.00 | 2 | 2-1445096-2 |
| SUPERSEDED BY 3-1445096-2 | 2 | 33.00 | 40.41 | 40.00 | 12 | ~~1-1445096-2~~ |
| SUPERSEDED BY 3-1445096-1 | 2 | 30.00 | 37.41 | 37.00 | 11 | ~~1-1445096-1~~ |
| SUPERSEDED BY 3-1445096-0 | 2 | 27.00 | 34.41 | 34.00 | 10 | ~~1-1445096-0~~ |
| SUPERSEDED BY 2-1445096-9 | 2 | 24.00 | 31.41 | 31.00 | 9 | ~~1445096-9~~ |
| SUPERSEDED BY 2-1445096-8 | 2 | 21.00 | 28.41 | 28.00 | 8 | ~~1445096-8~~ |
| SUPERSEDED BY 2-1445096-7 | 2 | 18.00 | 25.41 | 25.00 | 7 | ~~1445096-7~~ |
| SUPERSEDED BY 2-1445096-6 | 2 | 15.00 | 22.41 | 22.00 | 6 | ~~1445096-6~~ |
| SUPERSEDED BY 2-1445096-5 | 2 | 12.00 | 19.41 | 19.00 | 5 | ~~1445096-5~~ |
| SUPERSEDED BY 2-1445096-4 | 2 | 9.00 | 16.41 | 16.00 | 4 | ~~1445096-4~~ |
| SUPERSEDED BY 2-1445096-3 | 2 | 6.00 | 13.41 | 13.00 | 3 | ~~1445096-3~~ |
| SUPERSEDED BY 2-1445096-2 | 2 | 3.00 | 10.41 | 10.00 | 2 | ~~1445096-2~~ |
| | PLATING | DIM Z | DIM V | DIM W | NO. OF POSN | PART NUMBER |

THIS DRAWING IS A CONTROLLED DOCUMENT.

DIMENSIONS: mm

TOLERANCES UNLESS OTHERWISE SPECIFIED:
0 PLC ±-
1 PLC ±-
2 PLC ±0.13
3 PLC ±-
4 PLC ±-
ANGLES ±-

MATERIAL 1

FINISH SEE TABLE

DWN J.ROOT 09OCT2000
CHK K. WHITAKER 20-FEB-2001
APVD C. JONES 20-FEB-2001
PRODUCT SPEC -
APPLICATION SPEC -
WEIGHT -

TE Connectivity

NAME VERTICAL SURFACE MOUNT HEADER ASSY, 30 MIC GOLD CONTACTS, SURF MOUNT HOLDDOWNS, SGL ROW, MICRO MATE-N-LOK™

SIZE A2 | CAGE CODE 00779 | DRAWING NO C-1445096 | RESTRICTED TO -

CUSTOMER DRAWING | SCALE 5:1 | SHEET 1 OF 1 | REV D2

ООО «ЛайфЭлектроникс» “LifeElectronics” LLC

ИНН 7805602321 КПП 780501001 Р/С 40702810122510004610 ФАКБ "АБСОЛЮТ БАНК" (ЗАО) в г.Санкт-Петербурге К/С 30101810900000000703 БИК 044030703

*Компания «Life Electronics» занимается поставками электронных компонентов импортного и отечественного производства от производителей и со складов крупных дистрибьюторов Европы, Америки и Азии.*

*С конца 2013 года компания активно расширяет линейку поставок компонентов по направлению коаксиальный кабель, кварцевые генераторы и конденсаторы (керамические, пленочные, электролитические), за счёт заключения дистрибьюторских договоров*

*Мы предлагаем:*

- *Конкурентоспособные цены и скидки постоянным клиентам.*
- *Специальные условия для постоянных клиентов.*
- *Подбор аналогов.*
- *Поставку компонентов в любых объемах, удовлетворяющих вашим потребностям.*

- *Приемлемые сроки поставки, возможна ускоренная поставка.*
- *Доставку товара в любую точку России и стран СНГ.*
- *Комплексную поставку.*
- *Работу по проектам и поставку образцов.*
- *Формирование склада под заказчика.*

- *Сертификаты соответствия на поставляемую продукцию (по желанию клиента).*
- *Тестирование поставляемой продукции.*
- *Поставку компонентов, требующих военную и космическую приемку.*
- *Входной контроль качества.*
- *Наличие сертификата ISO.*

*В составе нашей компании организован Конструкторский отдел, призванный помогать разработчикам, и инженерам.*

*Конструкторский отдел помогает осуществить:*

- *Регистрацию проекта у производителя компонентов.*
- *Техническую поддержку проекта.*
- *Защиту от снятия компонента с производства.*
- *Оценку стоимости проекта по компонентам.*
- *Изготовление тестовой платы монтаж и пусконаладочные работы.*

*Тел: +7 (812) 336 43 04 (многоканальный)*
*Email: org@lifeelectronics.ru*

***www.lifeelectronics.ru***