DO NOT SCALE	METRIC	THIRD ANGLE PROJECTION
DIMENSIONS IN mm		

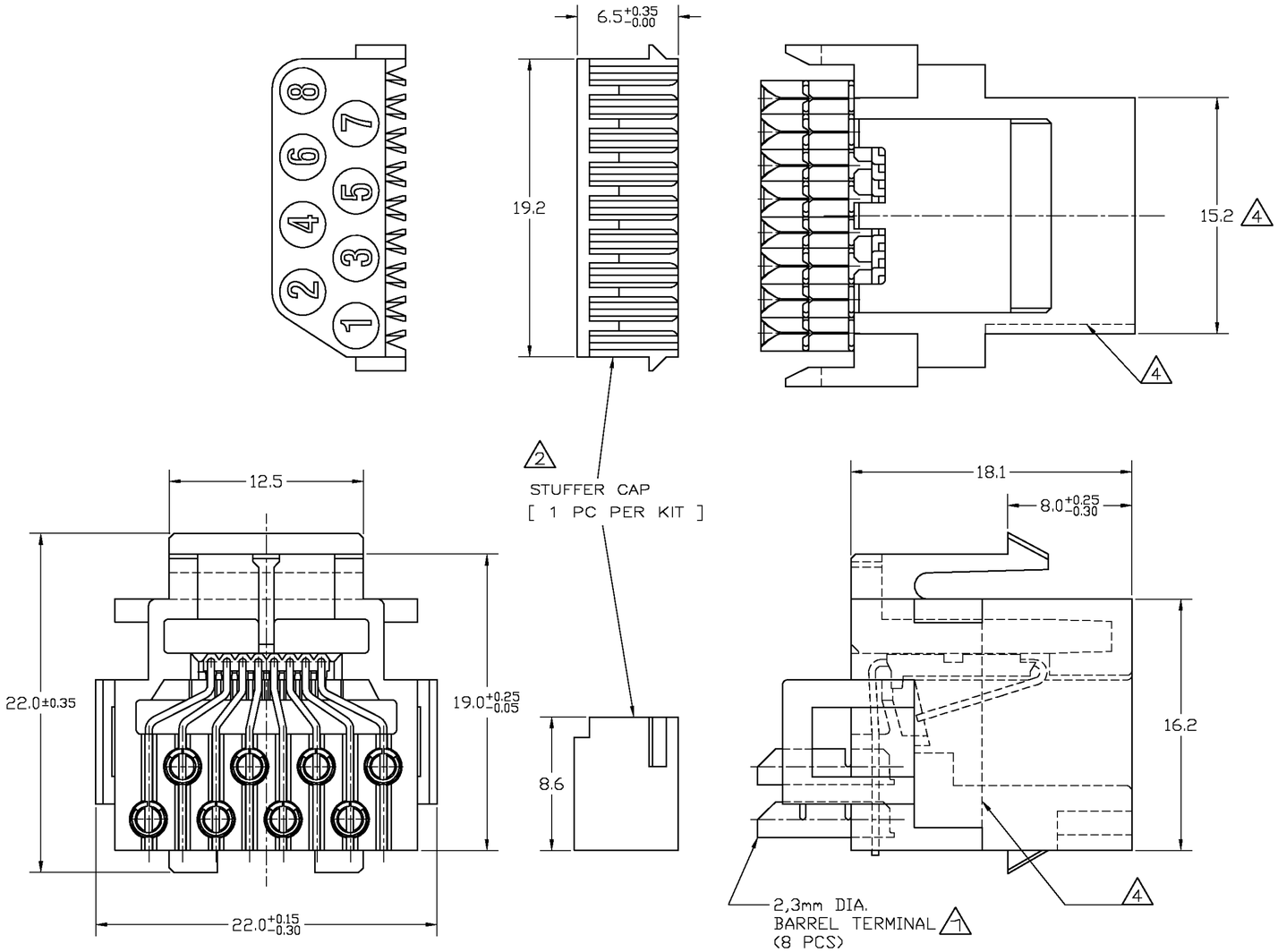

NOTES:

1. BARREL TERMINALS WILL ACCEPT ONE OR TWO WIRES OF THE SAME SIZE PER TERMINAL.
   WIRE SIZE FOR SOLID AND STRANDED WIRES:
   0,12 mm² (26 AWG)–0,35 mm² (22 AWG).
   MAXIMUM INSULATION DIA. 1,2 mm.
2. STUFFER CAP IS SHIPPED NOT ASSEMBLED.
3. MATERIALS: STUFFER CAP – A.B.S. UL 94HB
   BARREL TERMINALS – PHOS.BRONZE, PRE–TINPLATED.
   CONTACTS – PHOS.BRONZE, PLATED 1,25µm
   SELECTIVE GOLD OVER 1,25µm NICKEL.
   HOUSING – PBT, UL 94HB
4. FOR 216005–4 DIMENSION 15,2 IS 14,6 , CORRESPONDING WITH THE MARKED DASH LINES

SUGGESTED PANEL CUTOUT DIMENSIONS — SCALE 2 : 1

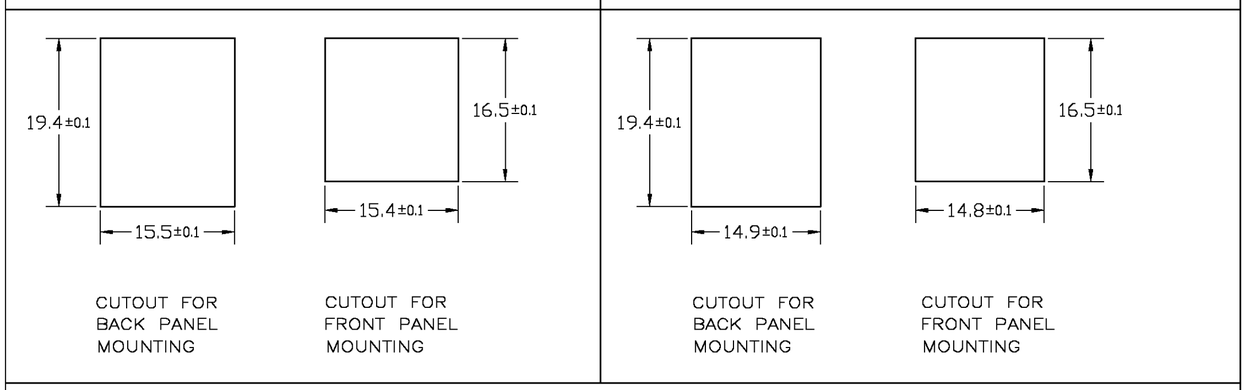

PANEL THICKNESS: 1,6 mm NOMINAL

TOLERANCE: ±0,15 UNLESS SPECIFIED OTHERWISE

PACKAGING	FINISH	MATERIAL	PARTNUMBER
500 PCS. IN A BOX	SEE NOTE 3	HOUSING COLOR: BLACK SEE NOTE 3	216005–4
			216005–1

CUSTOMER DRAWING — FOR REFERENCE ONLY WILL NOT BE UPDATED

THIS DRAWING IS UNPUBLISHED
~~RELEASED FOR PUBLICATION ,19~~

TE Connectivity

LTR.	REVISION RECORD	DR.	CHK.	DATE
P1	REVISED PER ECO-11-005294	RK	HMR	05APR11

NAME: TOOLLESS MODULAR JACK KIT
8 POS., FOR DISCETE WIRES

DR.: J.V.LIEMPT DATE: 21 JAN 91 | CHK.: W.BRUMMANS DATE: | APP.: L. SOEST DATE: 12 OCT 99

DWG.No. C–216005 | REV.LTR. P1 | SHEET 1 OF 1 | A2

ООО «ЛайфЭлектроникс» “LifeElectronics” LLC

ИНН 7805602321 КПП 780501001 Р/С 40702810122510004610 ФАКБ "АБСОЛЮТ БАНК" (ЗАО) в г.Санкт-Петербурге К/С 30101810900000000703 БИК 044030703

Компания «Life Electronics» занимается поставками электронных компонентов импортного и отечественного производства от производителей и со складов крупных дистрибьюторов Европы, Америки и Азии.

С конца 2013 года компания активно расширяет линейку поставок компонентов по направлению коаксиальный кабель, кварцевые генераторы и конденсаторы (керамические, пленочные, электролитические), за счёт заключения дистрибьюторских договоров

Мы предлагаем:

- *Конкурентоспособные цены и скидки постоянным клиентам.*
- *Специальные условия для постоянных клиентов.*
- *Подбор аналогов.*
- *Поставку компонентов в любых объемах, удовлетворяющих вашим потребностям.*

- *Приемлемые сроки поставки, возможна ускоренная поставка.*
- *Доставку товара в любую точку России и стран СНГ.*
- *Комплексную поставку.*
- *Работу по проектам и поставку образцов.*
- *Формирование склада под заказчика.*

- *Сертификаты соответствия на поставляемую продукцию (по желанию клиента).*
- *Тестирование поставляемой продукции.*
- *Поставку компонентов, требующих военную и космическую приемку.*
- *Входной контроль качества.*
- *Наличие сертификата ISO.*

В составе нашей компании организован Конструкторский отдел, призванный помогать разработчикам, и инженерам.

Конструкторский отдел помогает осуществить:

- *Регистрацию проекта у производителя компонентов.*
- *Техническую поддержку проекта.*
- *Защиту от снятия компонента с производства.*
- *Оценку стоимости проекта по компонентам.*
- *Изготовление тестовой платы монтаж и пусконаладочные работы.*

Тел: +7 (812) 336 43 04 (многоканальный)
Email: org@lifeelectronics.ru

www.lifeelectronics.ru