| DOCUMENT NO. | SHEET 1 OF 2 | REV. |
|---|---|---|
| CF-170900-034 | | A |

REVISIONS M

| LTR | DESCRIPTION | DATE |
|---|---|---|
| A | INITIAL RELEASE | 01/09/19 |

## TOSA CONTACT I/O CHART

| PIN ID | FUNCTION |
|---|---|
| 1 | DISABLE |
| 2 | 3.3VDC |
| 3 | GND |
| 4 | FAULT |
| 5 | INPUT- |
| 6 | INPUT+ |

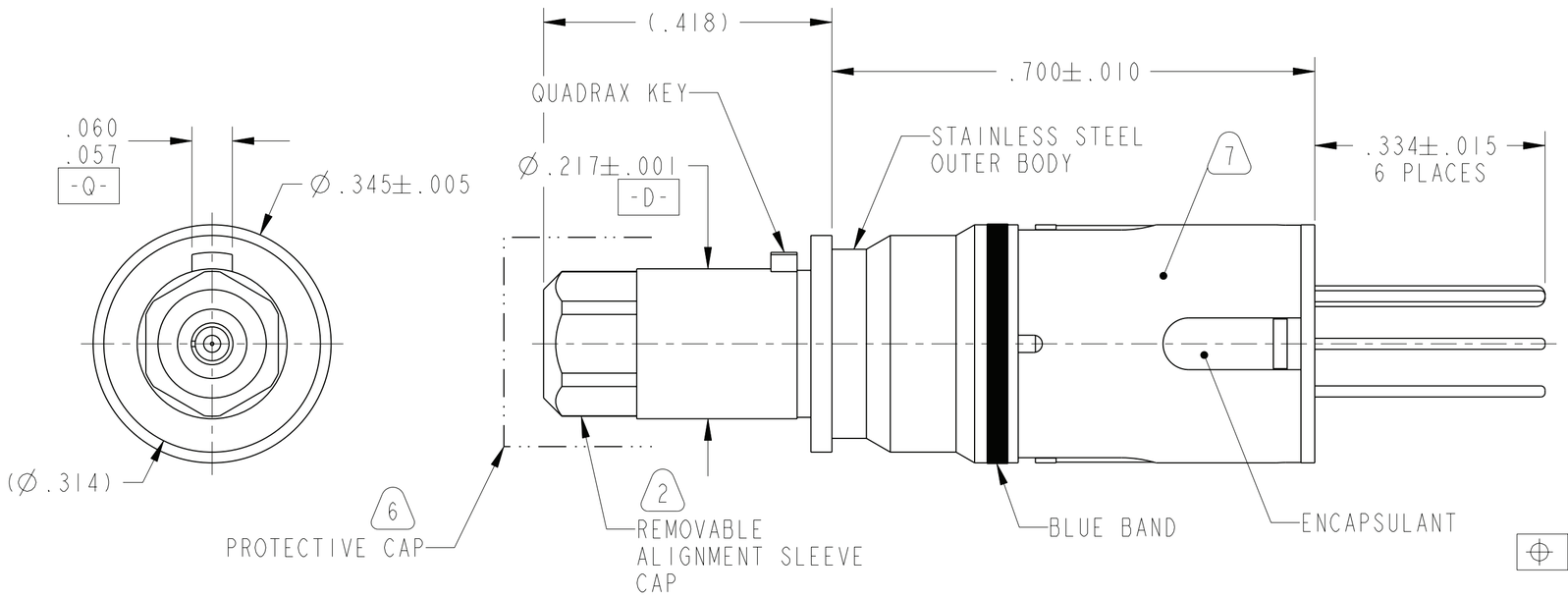


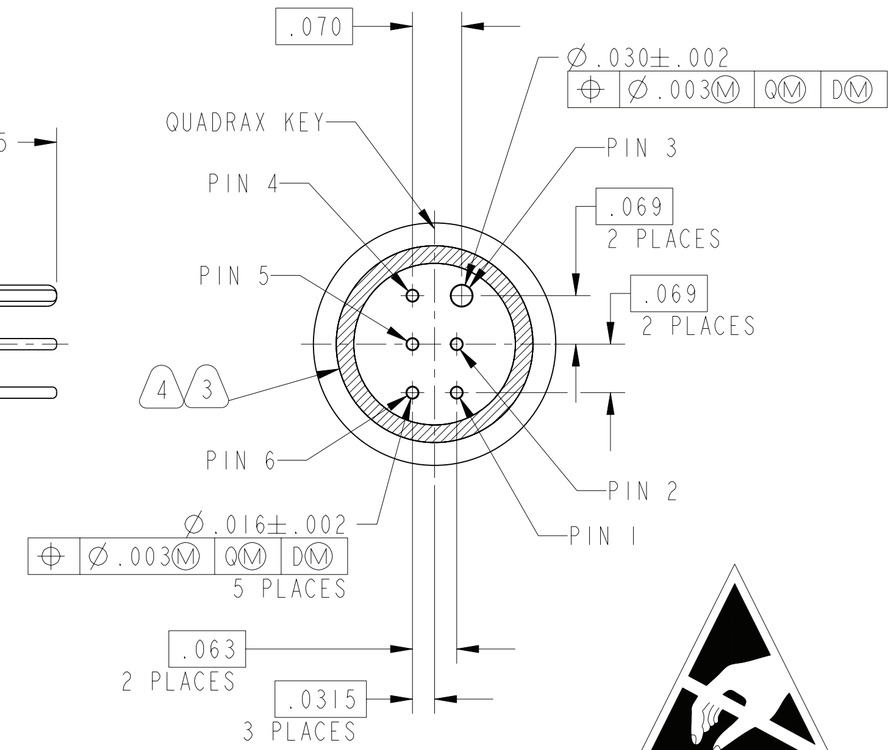


**ATTENTION**
OBSERVE PRECAUTIONS FOR HANDLING ELECTROSTATIC SENSITIVE DEVICES

SEE SHEET 2

**NOTES:**

THE USE OF THIS DOCUMENT IS UNLIMITED. HOWEVER, DOCUMENTS REFERENCED HEREON MAY CONTAIN LIMITED RIGHTS DATA.

RELEASED / Jan. 22 2019, 2:15:00 PM

CF-020012-021X & OTHERS
NEXT ASSEMBLY

PRO/ENGINEER INFORMATION
Pro/e Model Used: CF-170900-034.ASSEM
Drawing Name: CF-170900-034

UNLESS OTHERWISE SPECIFIED
LINEAR DIMENSIONS ARE IN INCHES
TOLERANCES:
.XXXX = ±.0005 ANGLES= ±2°
.XXX = ±.010
.XX = ±.03
.X = ±.1
DIM.& TOL. PER ASME Y14.5M;
DRM PER MIL-STD-31000;
OTHER Amphenol Stds. PER 9-3800
LEGENDS:
=FLAG NOTE CALL OUT
REFERENCE ONLY

SPECIFICATIONS
MATERIAL SPEC.
NONE
PROCESS SPEC.
9-3856-5
9-3895

| POS | QTY | PART NUMBER | DESCRIPTION | NOTE |
|---|---|---|---|---|

PARTS LIST

| APPROVALS | | DATE |
|---|---|---|
| PREPARED BY | W. LEE | 09-Jan-19 |
| ENGINEER IN CHARGE | W. LEE | |
| DESIGN MANAGER | J. ROTHROCK | |
| DESIGN ACTIVITY GROUP | C1 | |

THIRD ANGLE PROJECTION

**AMPHENOL CORPORATION**
40-60 DELAWARE AVENUE
SIDNEY, N.Y. 13838

TOSA ASSEMBLY
SIZE 8 CONTACT, FIBER-QUAD
4.25Gbps 850nm MULTIMODE VCSEL

| SIZE | CAGE CODE | DOCUMENT NO. | REV. |
|---|---|---|---|
| C | 77820 | CF-170900-034 | A |

SCALE: 6.0 | REF. CF-170900-027 | SHEET 1 OF 2

DOCUMENT NO. CF-170900-034 | SHEET 1 OF 2 | REV. A

FORMAT: C-U.E-1

Eng PDM Information For Reference Only
REVISION A
VERSION 5

INVISIBLE LASER RADIATION
DO NOT VIEW DIRECTLY WITH
OPTICAL INSTRUMENTS
10mW AT 820 - 860nm
CLASS 1M LASER PRODUCT

LASER RADIATION
AVOID EXPOSURE TO BEAM
CLASS 1M PRODUCT

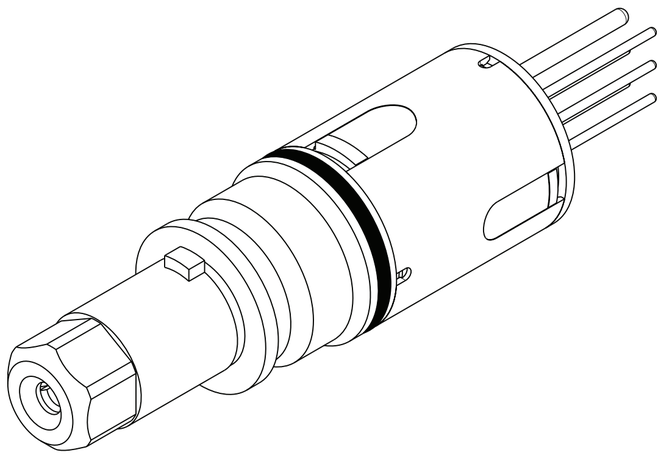

FRONT ISO VIEW
SCALE 5.000

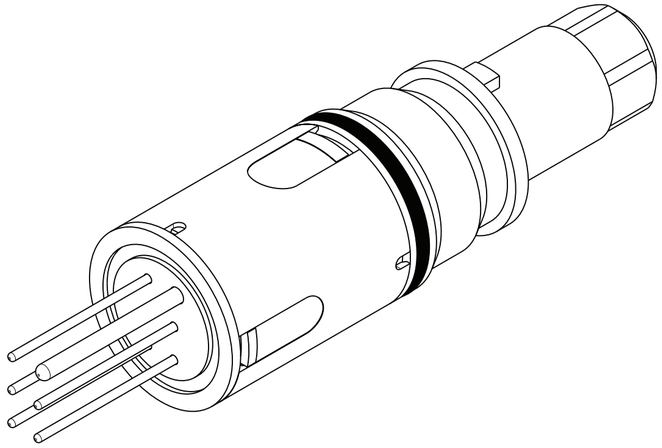

REAR ISO VIEW
SCALE 5.000

11. FIBER LINES SHALL BE 850nm SIGNAL COMPATIBLE 50/125 OR 62.5/125 GRADED INDEX MULTIMODE FIBER.

10. AVERAGE OPTICAL OUTPUT POWER: >-5dBm

9. OPERATING TEMPERATURE: -40°C TO 85°C
STORAGE TEMPERATURE: -40°C TO 85°C

8. ASSEMBLY CONTAINS ELECTROSTATIC DISCHARGE (ESD) SENSITIVE COMPONENTS. ASSEMBLY SHALL BE HANDLED, PACKAGED, AND SHIPPED TO MEET REQUIREMENTS OF ANSI/ESD-S-20.20 AND IPC-610.

7. STAMP "AMPHENOL", PART NUMBER, DATE CODE & LOT NO.(9-3895) ON INDICATED SURFACE WITH CONTRASTING COLOR PER 9-3856-5.

6. PROTECTIVE CAP SHALL BE INSTALLED PRIOR TO SHIPPING.

5. PACKAGE PER PRODUCTION PROCESS SHEET.

4. BLUE INK STAMP PER 9-3856-5. INK SHALL REMAIN IN INDICATED AREA.

3. BLUE RING DENOTES 850nm MULTIMODE TOSA W/ VCSEL LIGHT SOURCE.

2. IF ALIGNMENT SLEEVE CAP IS REMOVED FOR CLEANING, TO RE-INSTALL TORQUE TO 22-25 IN-LB (352-400 IN-OZ).

1. CONTACT FITS IN STANDARD 38999 SERIES III QUADRAX CAVITIES.

NOTES:

THE USE OF THIS DOCUMENT IS UNLIMITED.
HOWEVER, DOCUMENTS REFERENCED HEREON
MAY CONTAIN LIMITED RIGHTS DATA.

RELEASED / Jan. 22 2019, 2:15:00 PM

| SIZE | CAGE CODE | DOCUMENT NO. | REV. |
|---|---|---|---|
| C | 77820 | CF-170900-034 | A |
| SCALE: 6.0 | REF: CF-170900-027 | SHEET 2 OF 2 | |

Eng PDM Information For Reference Only | REVISION A | VERSION 5



FORMAT: C-U.E-1

ООО «ЛайфЭлектроникс» “LifeElectronics” LLC

ИНН 7805602321 КПП 780501001 Р/С 40702810122510004610 ФАКБ "АБСОЛЮТ БАНК" (ЗАО) в г.Санкт-Петербурге К/С 30101810900000000703 БИК 044030703

*Компания «Life Electronics» занимается поставками электронных компонентов импортного и отечественного производства от производителей и со складов крупных дистрибьюторов Европы, Америки и Азии.*

*С конца 2013 года компания активно расширяет линейку поставок компонентов по направлению коаксиальный кабель, кварцевые генераторы и конденсаторы (керамические, пленочные, электролитические), за счёт заключения дистрибьюторских договоров*

*Мы предлагаем:*

- *Конкурентоспособные цены и скидки постоянным клиентам.*
- *Специальные условия для постоянных клиентов.*
- *Подбор аналогов.*
- *Поставку компонентов в любых объемах, удовлетворяющих вашим потребностям.*

- *Приемлемые сроки поставки, возможна ускоренная поставка.*
- *Доставку товара в любую точку России и стран СНГ.*
- *Комплексную поставку.*
- *Работу по проектам и поставку образцов.*
- *Формирование склада под заказчика.*

- *Сертификаты соответствия на поставляемую продукцию (по желанию клиента).*
- *Тестирование поставляемой продукции.*
- *Поставку компонентов, требующих военную и космическую приемку.*
- *Входной контроль качества.*
- *Наличие сертификата ISO.*

*В составе нашей компании организован Конструкторский отдел, призванный помогать разработчикам, и инженерам.*

*Конструкторский отдел помогает осуществить:*

- *Регистрацию проекта у производителя компонентов.*
- *Техническую поддержку проекта.*
- *Защиту от снятия компонента с производства.*
- *Оценку стоимости проекта по компонентам.*
- *Изготовление тестовой платы монтаж и пусконаладочные работы.*

*Тел: +7 (812) 336 43 04 (многоканальный)*
*Email: org@lifeelectronics.ru*

***www.lifeelectronics.ru***