| LOC | DIST |
|---|---|
| GW | – |

REVISIONS

| P | LTR | DESCRIPTION | DATE | DWN | APVD |
|---|---|---|---|---|---|
| | A1 | REVISED PER ECO-11-005294 | 06APR11 | RK | HMR |

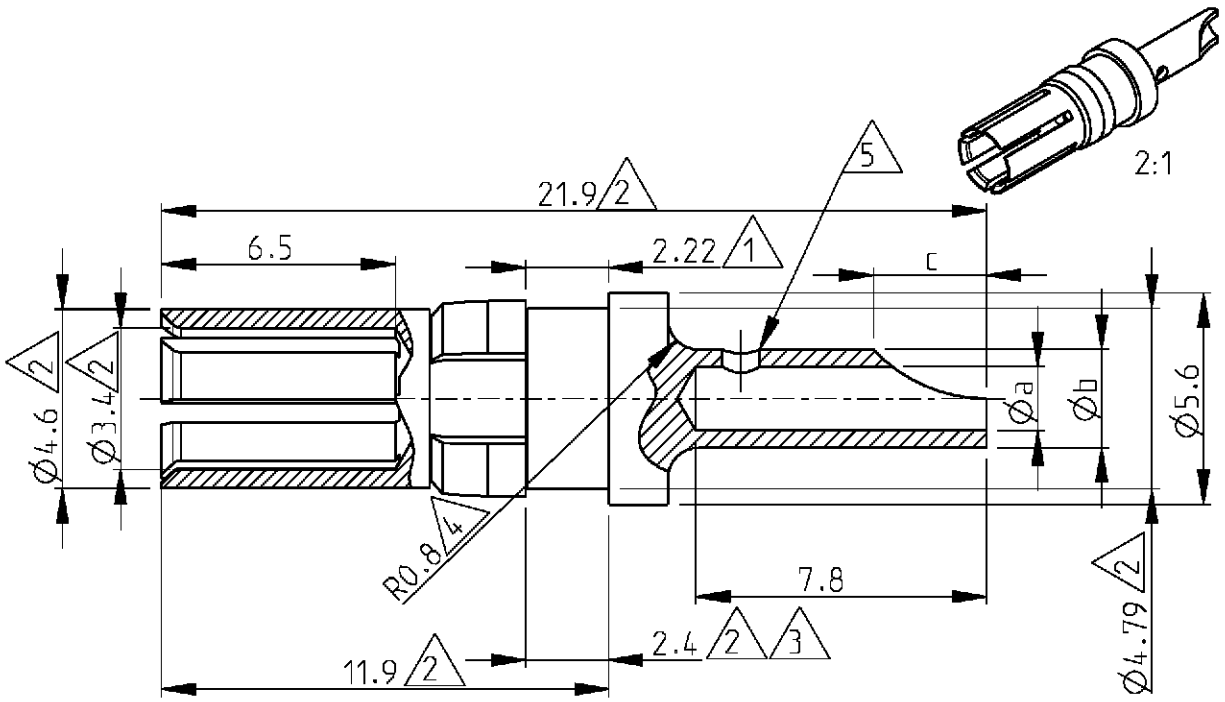


6) Application : DIN 41612 type M.

5 Only on 1-1393589-1

4 Not applicable on 1393589-7

3 Measured with spring moved towards the mating face

2 Max dimension

1 Min dimension

Cross reference table

| Old part number | part number | Current | Øa | Øb | dim c | Material | Plating |
|---|---|---|---|---|---|---|---|
| 1-1393589-1 | C42334-A347-A96 | 10 A | 1.7 | 2.6 | 3 | Brass | 1 µm Au or Pd in contact area |
| 1393589-9 | C42334-A347-A95 | 20 A | 2.8 | 3.7 | 4 | Brass | 1 µm Au or Pd in contact area |
| 1393589-7 | C42334-A347-A94 | 40 A | 4.8 | 5.6 | 5.2 | Brass | 1 µm Au or Pd in contact area |


RELEASED FOR PUBLICATION

ALL RIGHTS RESERVED.

© COPYRIGHT

THIS DRAWING IS UNPUBLISHED.


DIMENSIONS: mm

TOLERANCES UNLESS OTHERWISE SPECIFIED:

0 PLC ±
1 PLC ±
2 PLC ±
3 PLC ±
4 PLC ±
ANGLES ±

DWN B. Lenvain 23APR2001
CHK K. Mattheeuws 23APR2001
APVD R. Leeman 23APR2001

PRODUCT SPEC –

APPLICATION SPEC –

WEIGHT –

MATERIAL –

FINISH –

TE Connectivity

NAME High current socket with wire connection

| SIZE | CAGE CODE | DRAWING NO | RESTRICTED TO |
|---|---|---|---|
| A4 | 00779 | C-1393589-7 | – |

CUSTOMER DRAWING

SCALE 5/1 SHEET 1 OF 1 REV A1

ООО «ЛайфЭлектроникс» “LifeElectronics” LLC

ИНН 7805602321 КПП 780501001 Р/С 40702810122510004610 ФАКБ "АБСОЛЮТ БАНК" (ЗАО) в г.Санкт-Петербурге К/С 30101810900000000703 БИК 044030703

*Компания «Life Electronics» занимается поставками электронных компонентов импортного и отечественного производства от производителей и со складов крупных дистрибьюторов Европы, Америки и Азии.*

*С конца 2013 года компания активно расширяет линейку поставок компонентов по направлению коаксиальный кабель, кварцевые генераторы и конденсаторы (керамические, пленочные, электролитические), за счёт заключения дистрибьюторских договоров*

*Мы предлагаем:*

- *Конкурентоспособные цены и скидки постоянным клиентам.*
- *Специальные условия для постоянных клиентов.*
- *Подбор аналогов.*
- *Поставку компонентов в любых объемах, удовлетворяющих вашим потребностям.*

- *Приемлемые сроки поставки, возможна ускоренная поставка.*
- *Доставку товара в любую точку России и стран СНГ.*
- *Комплексную поставку.*
- *Работу по проектам и поставку образцов.*
- *Формирование склада под заказчика.*

- *Сертификаты соответствия на поставляемую продукцию (по желанию клиента).*
- *Тестирование поставляемой продукции.*
- *Поставку компонентов, требующих военную и космическую приемку.*
- *Входной контроль качества.*
- *Наличие сертификата ISO.*

*В составе нашей компании организован Конструкторский отдел, призванный помогать разработчикам, и инженерам.*

*Конструкторский отдел помогает осуществить:*

- *Регистрацию проекта у производителя компонентов.*
- *Техническую поддержку проекта.*
- *Защиту от снятия компонента с производства.*
- *Оценку стоимости проекта по компонентам.*
- *Изготовление тестовой платы монтаж и пусконаладочные работы.*

*Тел: +7 (812) 336 43 04 (многоканальный)*
*Email: org@lifeelectronics.ru*

***www.lifeelectronics.ru***