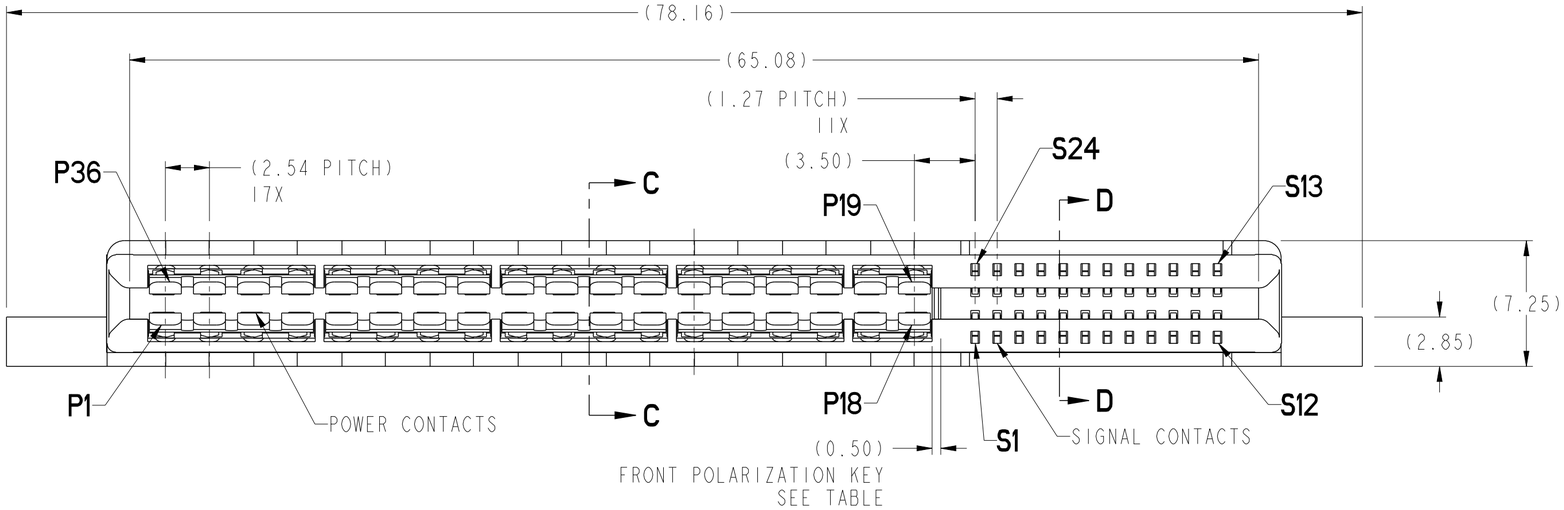

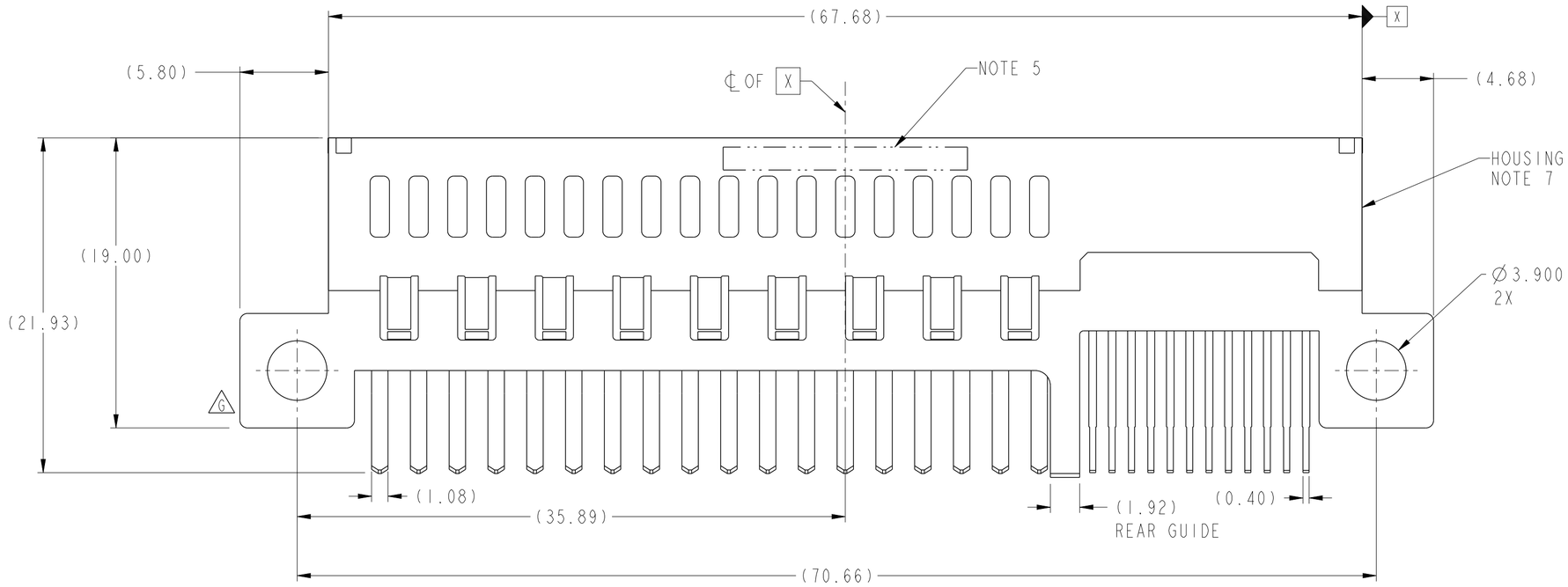

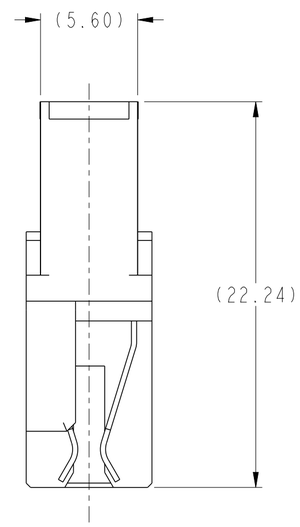

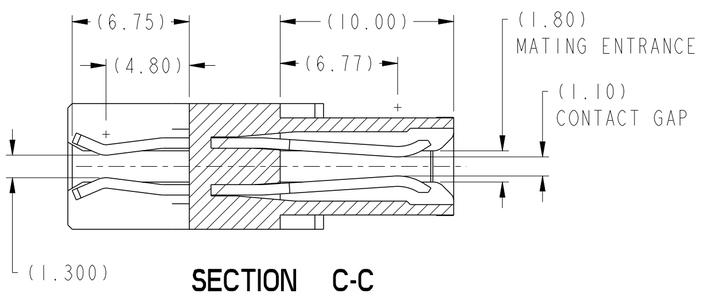

SECTION C-C

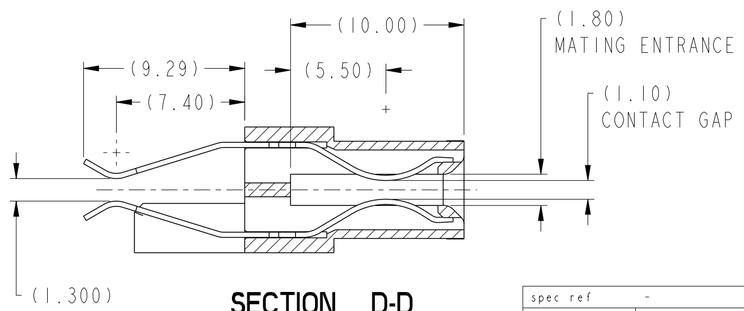

SECTION D-D

spec ref	-			dr	Tim Houtz	2009/10/21	projection	MM	size A2 / scale 4:1
tolerance std - ASME Y14.5	TOLERANCES UNLESS OTHERWISE SPECIFIED			eng	Wei-Long Zhang	2012/05/05			ecn no ELX-DG-012741-1
				chr	-	-			
				appr	Pei-Ming Zheng	2012/09/11	product family	CARD EDGE	rel level Released
surface - ✓	linear	0.X	±0.30	FCI	title	HPCE-STRADDLE MT (36P-24S) (RECEPTACLE) SPECIAL CASE	dwg no	10107844	rev G
		0.XX	±0.10						
		0.XXX	±0.05						
ASME Y14.5	angular	0°	±2°	www.fci.com	cat. no.	-	Product - Customer Drw		sheet 1 of 6

Copyright FCI.

NEW RECOMENDED HOST BOARD LAYOUT FOR IMPROVED SOLDER REFLOW PROCESS

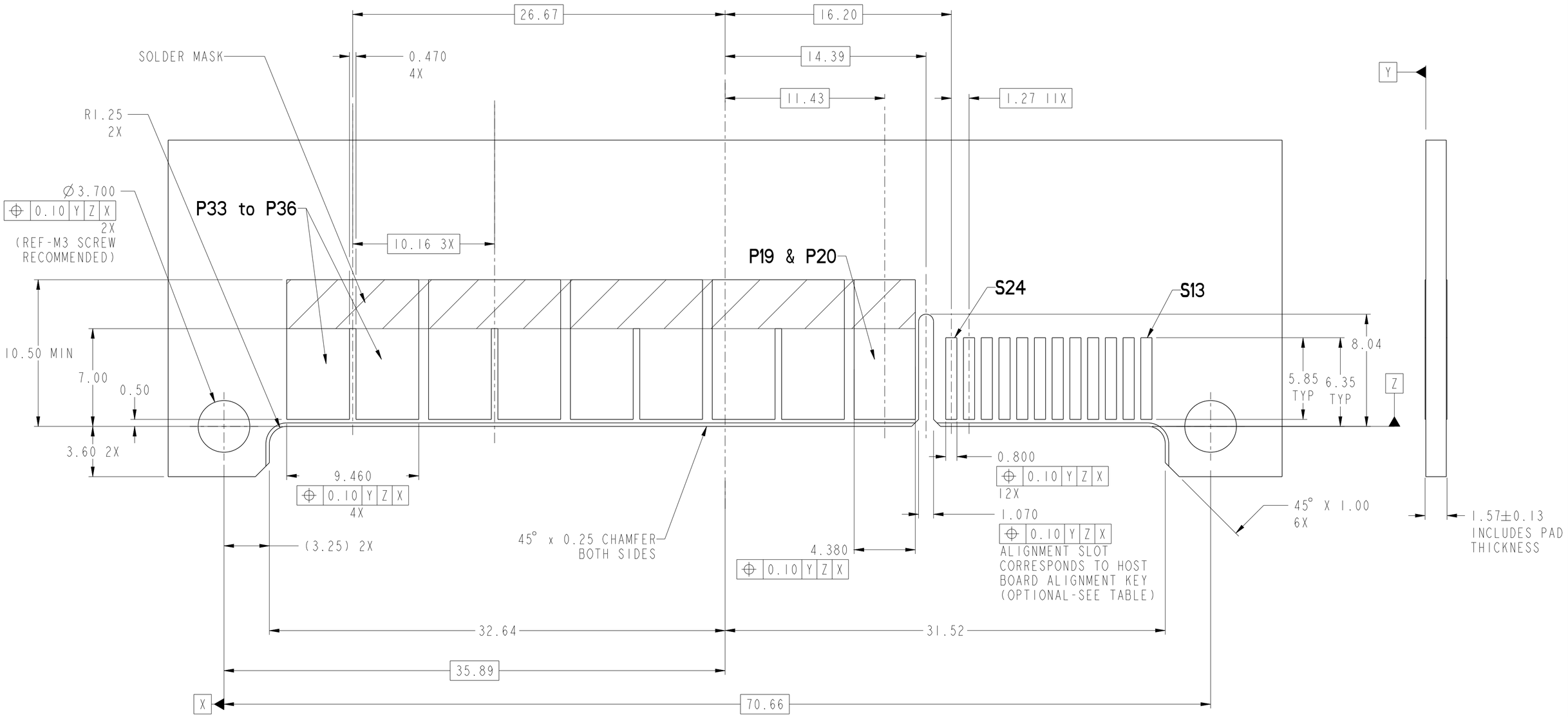

HOST BOARD LAYOUT AS VIEWED

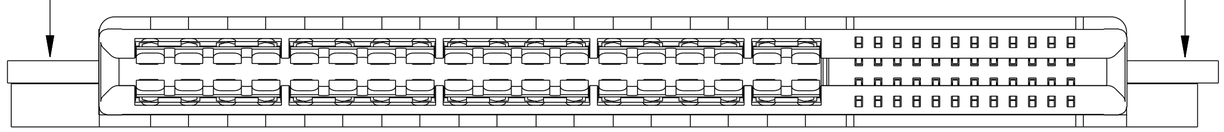

SCALE 7:2

dr	Tim Houtz	2009/10/21	projection	MM	size A2	scale 4:1
eng	Wei-Long Zhang	2012/09/05			ecn no	ELX-DG-012741-1
chr	-	-				
appr	Pei-Ming Zheng	2012/09/11	product family	CARD EDGE	rel level	Released
title	HPCE-STRADDLE MT (36P-24S) (RECEPTACLE) SPECIAL CASE		dwg no	10107844	rev	G
www.fci.com	cat. no.	-	Product - Customer Drw		sheet 2 of 6	

Copyright FCI.

OLD RECOMENDED HOST BOARD LAYOUT

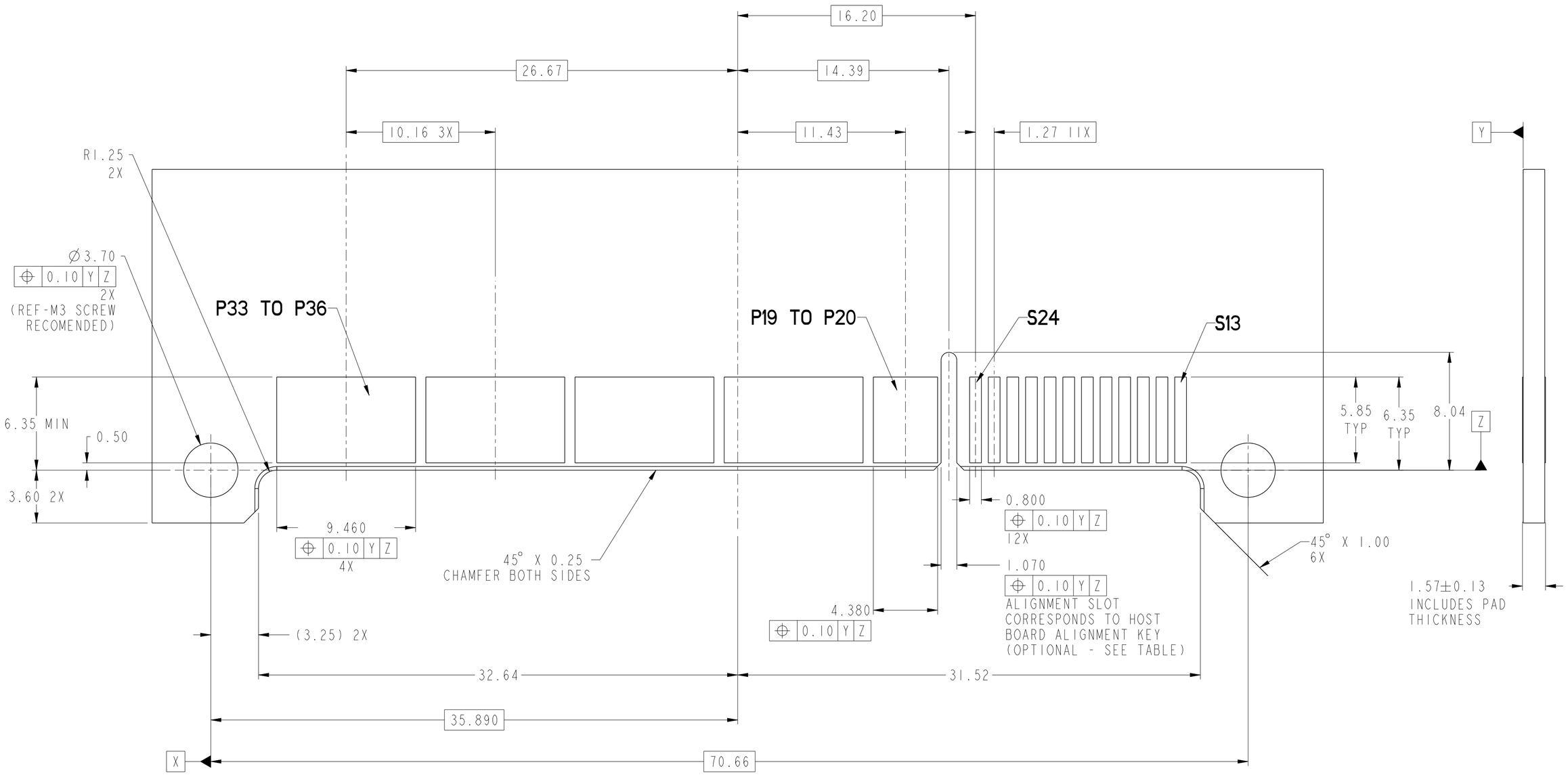

dr	Tim Houtz	2009/10/21	projection	MM	size A2	scale 4:1
eng	Wei-Long Zhang	2012/09/05				
chr	-	-			ecn no	ELX-DG-012741-1
appr	Pei-Ming Zheng	2012/09/11	product family	CARD EDGE	rel level	Released
title	HPCE-STRADDLE MT (36P-24S) (RECEPTACLE) SPECIAL CASE		dwg no	10107844		rev G
www.fci.com	cat. no. -		Product - Customer Drw			sheet 3 of 6

Copyright FCI.

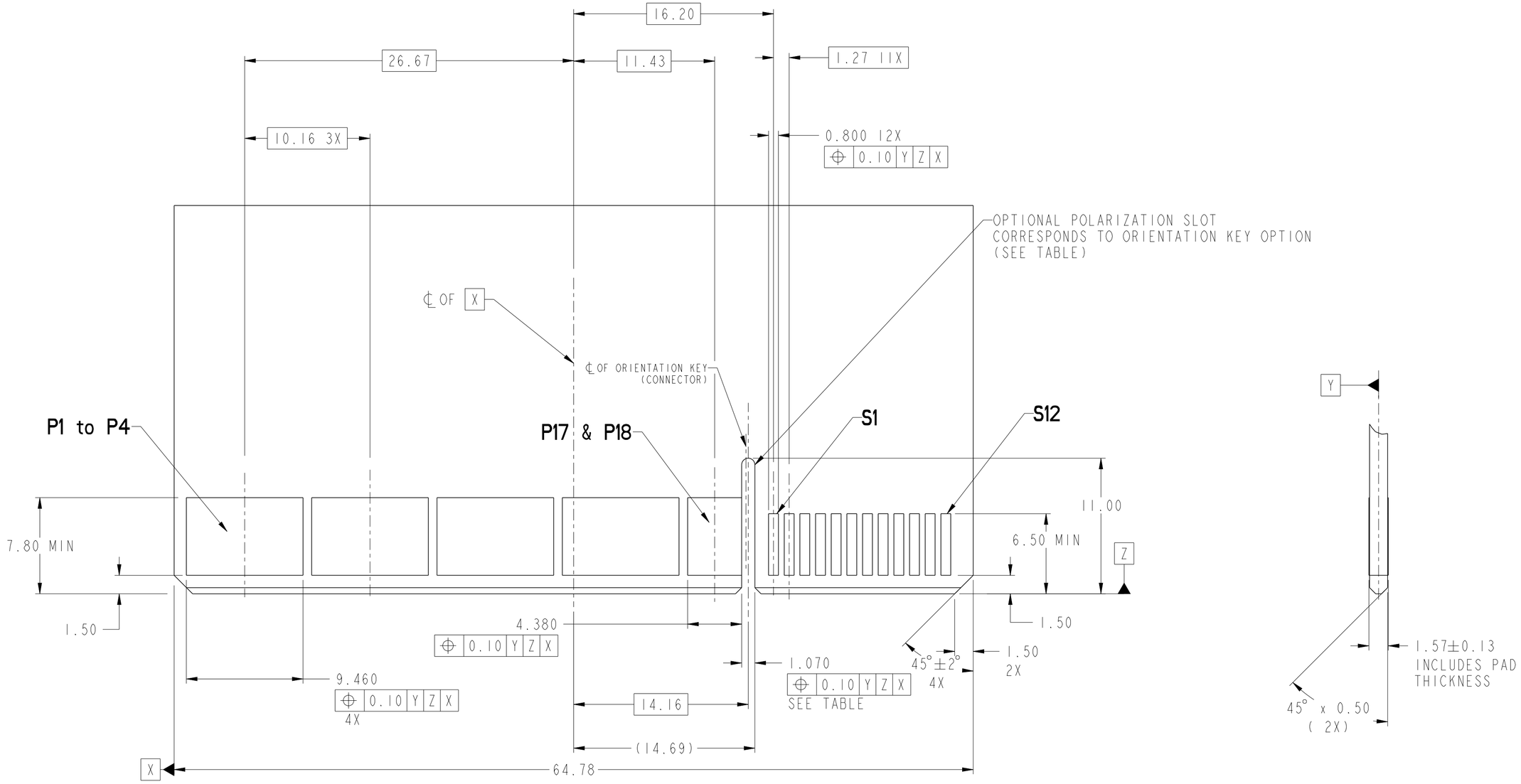

RECOMMENDED MATING BOARD FOOTPRINT - OPTION 1

dr	Tim Houtz	2009/10/21	projection	MM	size A2	scale 4:1
eng	Wei-Long Zhang	2012/09/05			ecn no	ELX-DG-012741-1
chr	-	-				
appr	Pei-Ming Zheng	2012/09/11	product family	CARD EDGE	rel level	Released

FCI

title: HPCE-STRADDLE MT (36P-24S) (RECEPTACLE) SPECIAL CASE

dwg no: 10107844

rev: G

www.fci.com | cat. no. - | Product - Customer Drw | sheet 4 of 6

Copyright FCI.

Profile - REV C - 2009-06-09

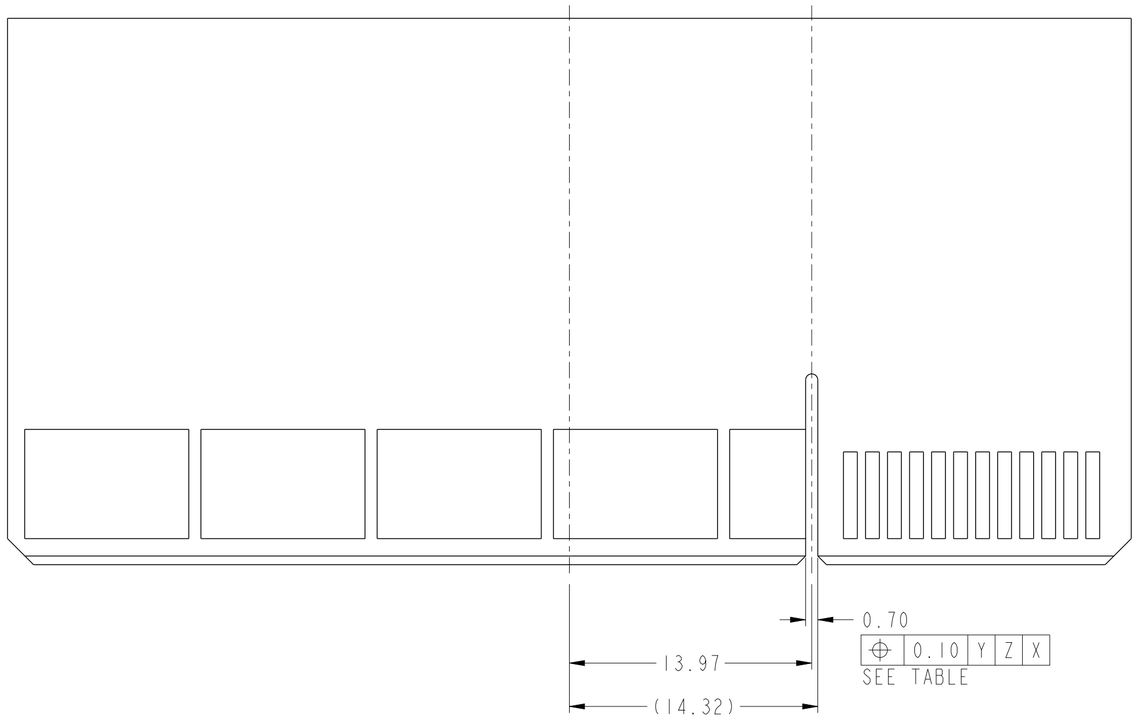

RECOMMENDED MATING BOARD
△G FOOTPRINT - OPTION 2

(ALL DIMENSIONS ARE SAME AS PAGE 4 EXCEPT ABOVE)

dr	Tim Houtz	2009/10/21	projection	MM	size A2	scale 4:1
eng	Wei-Long Zhang	2012/09/05			ecn no	ELX-DG-012741-1
chr	-	-				
appr	Pei-Ming Zheng	2012/09/11	product family	-	rel level	Released
title	HPCE-STRADDLE MT (36P-24S) (RECEPTACLE) SPECIAL CASE		dwg no	10107844	rev	G
www.fci.com	cat. no.	-	Product - Customer Drw		sheet 5 of 6	

Copyright FCI.

PART NUMBER	FEATURE C HOST BOARD ALIGNMENT KEY (SEE NOTE 8)	FEATURE A MOUNTING EARS	FEATURE B FRONT POLARIZATION KEY
10107844-001LF	NO	YES	YES
10107844-002LF	NO		NO
10107844-003LF	YES		NO
10107844-004LF	YES		YES

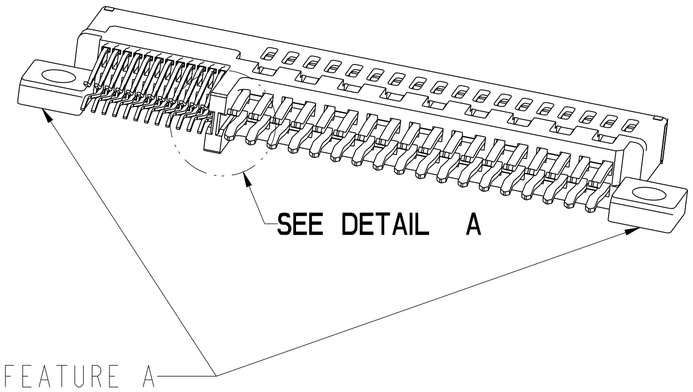

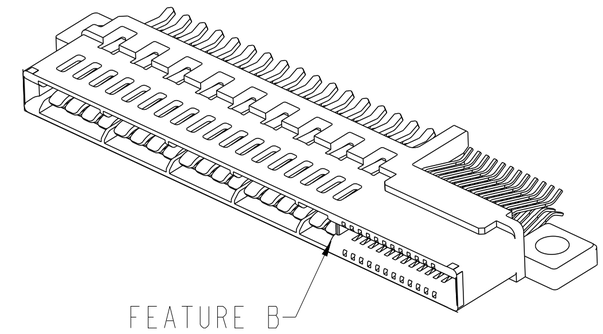

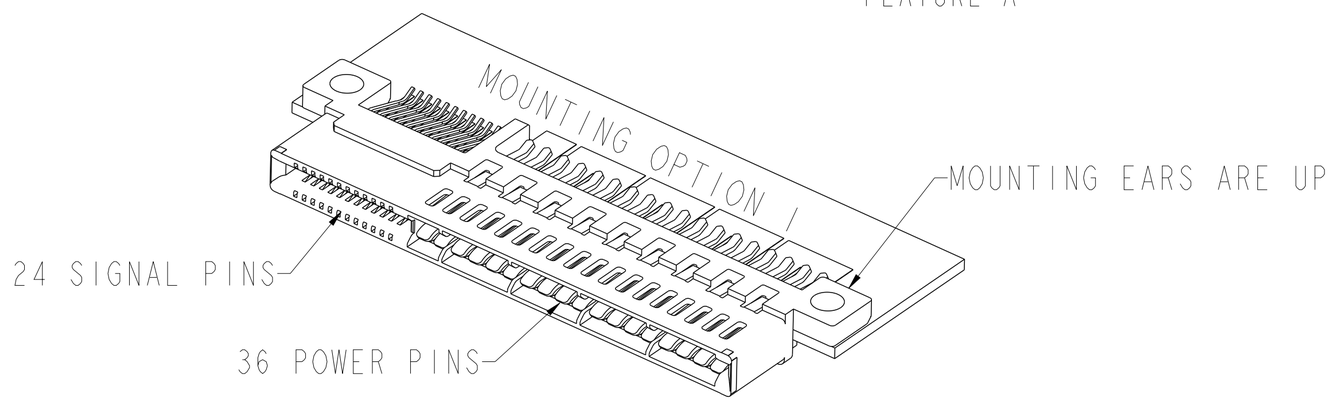

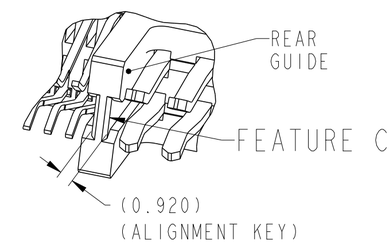

DETAIL A
SCALE 4:1

NOTES:

1. CONNECTOR MATERIALS:

   HOUSING: HIGH TEMPERATURE THERMAL PLASTIC, BLACK
   UL 94V-0 COMPLIANT
   CONTACTS: HIGH PERFORMANCE COPPER ALLOY.

2. CONTACT FINISH REF. GS-12-604 SECTION 5.2.

3. PRODUCT SPECIFICATION: GS-12-604.

4. APPLICATION SPECIFICATION: GS-20-128.

5. PRODUCT MARKING (FCI - PART NUMBER & DATE CODE) ON HOUSING IN AREA SHOWN.

6. PACKAGING MEETS FCI SPECIFICATION GS-14-937.

7. HOUSING COMPONENT WILL WITHSTAND EXPOSURE TO 260°C PEAK TEMPERATURE FOR 60 SECONDS IN A CONVECTION, INFRA-RED, OR VAPOR PHASE REFLOW OVEN.

8. HOST BOARD ALIGNMENT KEY IS RECOMMENDED TO ENSURE PROPER ALIGNMENT OF SOLDER TAILS WITH HOST BOARD PADS.

9. THE OLD RECOMENDED BOARD IS ASSOCIATED WITH -001 & -002 PARTS. THE NEW HOST BOARD CAN BE USED WITH ALL DASH NUMBERS AND IS FOR IMPROVED SOLDER REFLOW PROCESS.

10. A G SYMBOL WILL BE NEXT TO ANY DIMENSION, VIEW, OR NOTE WHICH HAS BEEN MODIFIED WITH THE CURRENT DRAWING REVISION.

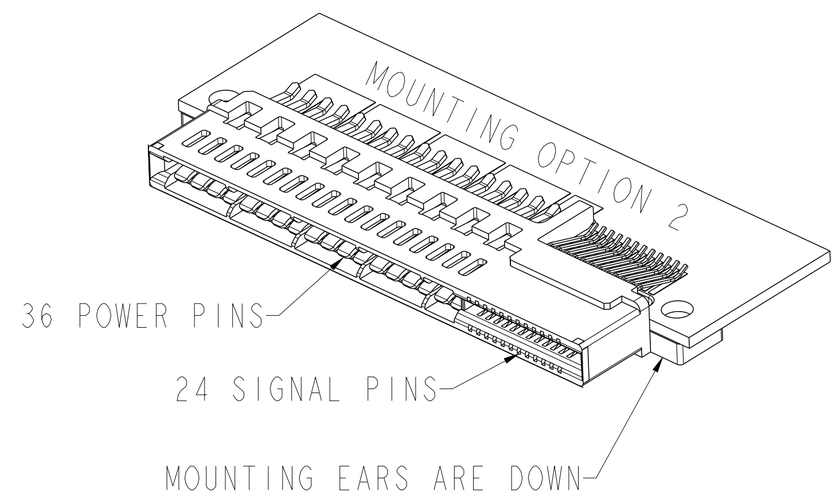

dr	Tim Houtz	2009/10/21	projection	MM	size A2 / scale 4:1
eng	Wei-Long Zhang	2012/09/05			ecn no ELX-DG-012741-1
chr	-	-			
appr	Pei-Ming Zheng	2012/09/11	product family CARD EDGE		rel level Released
title	HPCE-STRADDLE MT (36P-24S) (RECEPTACLE) SPECIAL CASE		dwg no 10107844		rev G
www.fci.com	cat. no. -		Product - Customer Drw		sheet 6 of 6

Copyright FCI.

ООО «ЛайфЭлектроникс» “LifeElectronics” LLC

ИНН 7805602321 КПП 780501001 Р/С 40702810122510004610 ФАКБ "АБСОЛЮТ БАНК" (ЗАО) в г.Санкт-Петербурге К/С 30101810900000000703 БИК 044030703

Компания «Life Electronics» занимается поставками электронных компонентов импортного и отечественного производства от производителей и со складов крупных дистрибьюторов Европы, Америки и Азии.

С конца 2013 года компания активно расширяет линейку поставок компонентов по направлению коаксиальный кабель, кварцевые генераторы и конденсаторы (керамические, пленочные, электролитические), за счёт заключения дистрибьюторских договоров

Мы предлагаем:

- *Конкурентоспособные цены и скидки постоянным клиентам.*
- *Специальные условия для постоянных клиентов.*
- *Подбор аналогов.*
- *Поставку компонентов в любых объемах, удовлетворяющих вашим потребностям.*

- *Приемлемые сроки поставки, возможна ускоренная поставка.*
- *Доставку товара в любую точку России и стран СНГ.*
- *Комплексную поставку.*
- *Работу по проектам и поставку образцов.*
- *Формирование склада под заказчика.*

- *Сертификаты соответствия на поставляемую продукцию (по желанию клиента).*
- *Тестирование поставляемой продукции.*
- *Поставку компонентов, требующих военную и космическую приемку.*
- *Входной контроль качества.*
- *Наличие сертификата ISO.*

В составе нашей компании организован Конструкторский отдел, призванный помогать разработчикам, и инженерам.

Конструкторский отдел помогает осуществить:

- *Регистрацию проекта у производителя компонентов.*
- *Техническую поддержку проекта.*
- *Защиту от снятия компонента с производства.*
- *Оценку стоимости проекта по компонентам.*
- *Изготовление тестовой платы монтаж и пусконаладочные работы.*

Тел: +7 (812) 336 43 04 (многоканальный)
Email: org@lifeelectronics.ru

www.lifeelectronics.ru