DRAWING MADE IN THIRD ANGLE PROJECTION

1528096 ⇔ 1528096

PART NUMBER	REV	FIRST USED	TERMINATOR	FEED TYPE	DESCRIPTION
1528096 −1	F	–	LEADMAKER	MECH POST FEED	CUTS CARRIER
1528096 −2	F	–	BENCH	MECH PRE FEED	CUTS CARRIER
1528096 −6	F	–	LEADMAKER	MECH POST FEED	CONTINUOUS CARRIER
7−1528096 −1	F	–	LEADMAKER	MECH POST FEED	−1 AND SPARE PARTS
7−1528096 −2	F	–	BENCH	MECH PRE FEED	−2 AND SPARE PARTS
7−1528096 −6	F	–	LEADMAKER	MECH POST FEED	−6 AND SPARE PARTS
7−1528096 −7	A	–	–	–	SPARE PARTS KIT

CRIMP DATA AMP TERMINAL AMP CRIMP SPECS

TERMINAL NAME: TAB 1.6 X 0.6 MM.

CRIMP	SIZE	TYPE	RANGE
WIRE	2.03 [.080 IN]	F	0.5mm² − 1.00mm²
INSUL	2.54 [.100 IN]	OV	1.4−2.10 [.055−.083 IN]

WIRE STRIP LENGTH 4.00−4.60 [.157−.181 IN]

APPL INSTRUCTION 408−8322 & 408−8490

TERMINAL 114−18082 (A) –
APPL SPEC 114−18081 (B) –

FEED 11.00 [.433 IN]

TERMINALS APPLIED

969079 (A)	–	–	–	–
964348 (B)	–	–	–	–
964150 (B)	–	–	–	–
–	–	–	–	–
–	–	–	–	–
–	–	–	–	–
–	–	–	–	–
–	–	–	–	–

WIRE SIZE mm² AWG	CRIMP HEIGHT *	REF SETTING
1.00mm²	1.36 ±0.05 [.054 ±.002 IN]	A 5
0.75mm²	1.27 ±0.05 [.050 ±.002 IN]	B 2
0.50mm²	1.18 ±0.05 [.046 ±.002 IN]	B 8
		–
–	–	–
–	–	–
4 1.00mm²	1.36 ±0.05 [.054 ±.002 IN]	A 5
4 0.85mm²	1.31 ±0.05 [.052 ±.002 IN]	A 8
4 0.70mm²	1.25 ±0.05 [.049 ±.002 IN]	B 4
4 0.50mm²	1.18 ±0.05 [.046 ±.002 IN]	B 8
–	–	–
–	–	–
–	–	–
–	–	–
–	–	–

1. RECOMMENDED SPARE PARTS.
2. GREASE RAM, CAM, CAM FOLLOWER AND FEED ROD LIGHTLY.
3. LUBRICATE DAILY PER THE APPLICATOR INSTRUCTION SHEET SUPPLIED WITH THE APPLICATOR.

4. THESE WIRE SIZES ARE DOUBLE WIRE COMBINATIONS (e.g. 1.00mm² = 2 X 0.5mm² etc.) PLEASE NOTE, DOUBLE WIRE COMBINATIONS ARE NOT NECESSARILY SHOWN IN THE APPLICATION SPECIFICATION. INSULATION RANGE FOR DOUBLE WIRE APPLICATION = 2 X 1.6MM MAX.

HOLDDOWN SET-UP

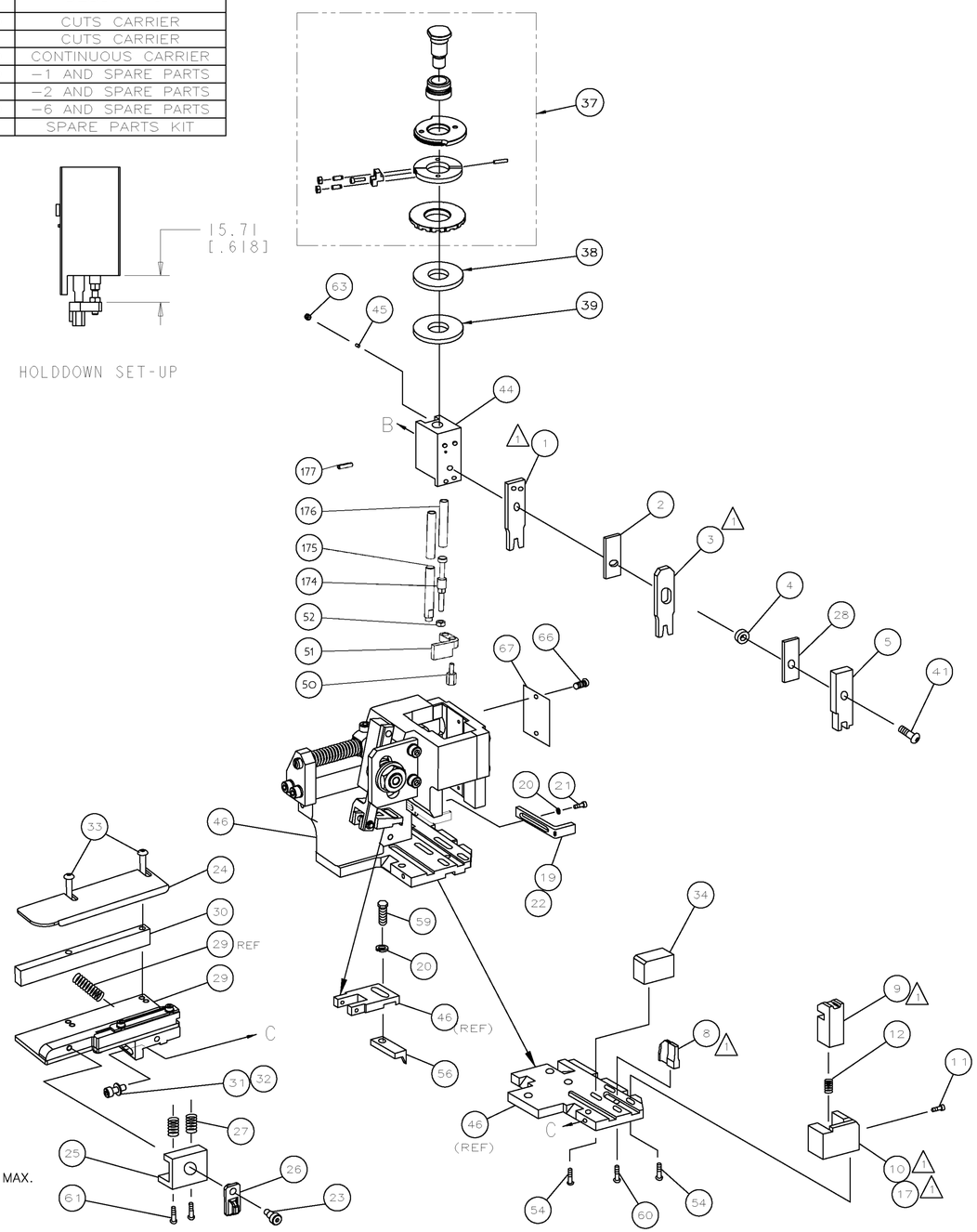

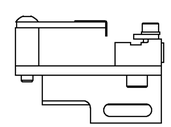

VIEW B ROTATED 180°

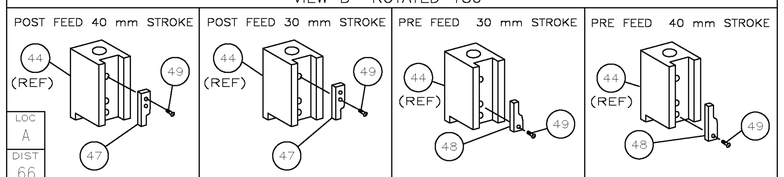

* WARNING:
ON INSTALLATION, SET WIRE DISC TO LARGEST WIRE SIZE SETTING. USE OF SETTINGS BELOW MIN REQ'D CRIMP HEIGHT SETTING WILL CAUSE DAMAGE TO CRIMP TOOLING.

QTY REQD PER ASSY							PART NO	DESCRIPTION	ITEM NO
–	1	1	1	1	1	1	993111−8	PIN, SLOTTED SPRING 3.0X12.0	177
–	2	2	2	2	2	2	3−22280−7	SPRING, COMPRESSION	176
–	1	1	1	1	1	1	1752353−1	GUIDE PIN, HOLD DOWN	175
–	1	1	1	1	1	1	1901680−1	GUIDE PIN, HOLD DOWN	174
–	1	1	1	1	1	1	1528096	PRINT, APPLICATOR LOG SHEET	72
–	1	1	1	1	1	1	1338705−3	DOCUMENTATION PACKAGE	71
–	1	1	1	1	1	1	461264−5	PLATE, IDENTIFICATION	67
–	2	2	2	2	2	2	21017−2	SCR,DRIVE(#2×.19)ID PLATE	66
									65
									64
–	1	1	1	1	1	1	3−18031−0	SCR,SKT SET(M6X6)RAM	63
									62
–	2	2	2	2	2	2	2−18032−5	SCR,SET(M5X20)DRAG	61
–	1	1	1	1	1	1	18024−7	SCR,BHC(M4X10)ANVIL	60
–	1	1	1	1	1	1	5−18022−2	SCR,HEX(M4X8)FEED FINGER	59
									58
									57
–	1	1	1	1	1	1	1338685−1	PAWL, FEED	56
									55
–	4	4	4	4	4	4	18024−8	SCR,BHC(M4×12)SHEAR HOLDER	54
									53
–	1	1	1	1	1	1	1−18030−0	NUT, HEX, REG M3.5	52
–	1	1	1	1	1	1	1901681−1	HOLD DOWN, TERMINAL	51
–	1	1	1	1	1	1	1−1752354−9	STANDOFF, HOLD−DOWN	50
–	1	1	1	1	1	1	18024−3	SCR,BHC(M3X10)CAM	49
–	–	1	–	–	1	–	1338675−1	CAM, PRE FEED 30 & 40 mm ST	48
–	1	–	1	1	–	1	1338676−1	CAM, POST FEED 30 & 40 mm ST	47
–	1	1	1	1	1	1	1320999−3	APPLICATOR BASIC SUBASSY	46
–	1	1	1	1	1	1	690191−1	PLUG, NYLON	45
–	1	1	1	1	1	1	1633724−1	RAM	44
									43
									42
–	1	1	1	1	1	1	2−18024−6	SCR,BHC(M8X25)RAM	41
									40
–	1	1	1	1	1	1	690125−1	SHIM	39
–	1	1	1	1	1	1	469367−9	SPACER, FINE ADJUST	38
–	1	1	1	1	1	1	879103−2	FINE ADJUST HEAD SUBASSY	37
									36
									35
–	1	1	1	1	1	1	1−1752356−8	SUPPORT, TERMINAL	34
–	2	2	2	2	2	2	1−18024−0	SCR,BHC(M4X20)STRIP GUIDE	33
–	1	1	1	1	1	1	18027−2	WASHER, FLAT(M4)	32
–	1	1	1	1	1	1	1−18023−2	SCR,SKT CAP(M4X12)MOUNT BLOCK	31
–	1	1	1	1	1	1	1320908−1	SPACER, STRIP GUIDE	30
–	1	1	1	1	1	1	1633073−2	STRIP GUIDE PLATE ASSY	29
–	1	1	1	1	1	1	1−455888−9	SPACER, FRONT SHEAR DEP	28
–	2	2	2	2	2	2	1−22284−0	SPRING, DRAG	27
–	1	1	1	1	1	1	356835−1	LEVER, DRAG RELEASE	26
–	1	1	1	1	1	1	240792−1	DRAG, TERMINAL	25
–	1	1	1	1	1	1	1320928−1	PLATE, STRIP GUIDE	24
–	1	1	1	1	1	1	980371−4	SCR,SHC SHLD	23
–	1	–	1	1	–	1	690472−2	STRIPPER	22
–	1	1	1	1	1	1	1−18023−1	SCR,SHC(M4X10)STRIPPER	21
–	2	2	2	2	2	2	18025−2	WASHER,LOCK(M4)STRIPPER	20
–	–	1	–	–	1	–	690472−1	STRIPPER	19
									18
1 –	1	–	–	1	–	–	1338684−1	HOLDER, SHEAR, FRONT (NO−CUT)	17
									16
									15
									14
									13
–	1	1	1	1	1	1	3−22280−3	SPRING, SHEAR	12
–	1	1	1	1	1	1	356885−4	STOP, SHEAR	11
1 –	–	1	1	–	1	1	1320921−1	HOLDER, SHEAR, FRONT (CUT)	10
1 –	1	1	1	1	1	1	454276−1	SHEAR, FLOAT (FRONT)	9
1 1	2	2	2	1	1	1	4−1333204−6	ANVIL	8
									7
									6
–	1	1	1	1	1	1	1−455889−4	DEPRESSOR, SHEAR (FRONT)	5
–	1	1	1	1	1	1	2−238011−2	SPACER, BLOCK CRIMPER	4
1 1	2	2	2	1	1	1	2−854830−4	CRIMPER, INSULATION	3
–	1	1	1	1	1	1	455888−9	SPACER, CRIMPER	2
1 1	2	2	2	1	1	1	1−456405−6	CRIMPER, WIRE	1
	−77	−76	−72	−71	−6	−2	−1	PART NO / DESCRIPTION	ITEM NO

← REVISION OF EACH ASSY NO (WHEN BLANK, USE DWG REVISION)

PARTS LIST

P	F	LTR	REVISION RECORD	APP	DATE
	F		ECR−11−018148	LZ/SX	05SEP2011
	E		ECR−10−008692	RS	APR23
	C		ECN 0150−1341−03	TE	12−03
	B		0150−0981−03	BH	SEP03
	A		SEE ECN 015A−0328−02	LJL	MAY02

DIMENSIONS: mm [INCHES]
DO NOT SCALE PRINT.
TOLERANCES UNLESS OTHERWISE SPECIFIED:
1 PLC DEC ±−
2 PLC DEC ±−
3 PLC DEC ±−
ANGLES ±−
SURF TEXTURE: √
REMOVE BURRS, BREAK SHARP EDGES R0.38 MAX

MATL – – HT TR – – FIN – –

DR 05APR02 L.LOFTHOUSE APP 05APR02 F.BACKHURST
CHK – – REL 13MAY02 L.LOFTHOUSE

TE Connectivity Harrisburg, PA 17105−3608

NAME FINE ADJ SIDE FD HD−I APPL
MACHINE REF HD−I APPL
SCALE – D DWG NO 1528096
SHEET 1 OF 1 REV F

CAGE CODE 00779 CUSTOMER AND ASSEMBLY DRAWING
RESTRICTED TO –

LAYOUT L1528096
SET UP GAGE 458637−3

THIS DRAWING IS A CONTROLLED DOCUMENT.
THIS DRAWING IS UNPUBLISHED. © COPYRIGHT 2002 BY AMP INCORPORATED. ALL RIGHTS RESERVED. RELEASED FOR PUBLICATION 2002

AMP 1756 REV 3−92 Translated: 2023-03-23,095839 (YYMMDD.HHMMSS) from Computerization, Inc., Medusa Revision 12.2.ST

ООО «ЛайфЭлектроникс» “LifeElectronics” LLC

ИНН 7805602321 КПП 780501001 Р/С 40702810122510004610 ФАКБ "АБСОЛЮТ БАНК" (ЗАО) в г.Санкт-Петербурге К/С 30101810900000000703 БИК 044030703

Компания «Life Electronics» занимается поставками электронных компонентов импортного и отечественного производства от производителей и со складов крупных дистрибьюторов Европы, Америки и Азии.

С конца 2013 года компания активно расширяет линейку поставок компонентов по направлению коаксиальный кабель, кварцевые генераторы и конденсаторы (керамические, пленочные, электролитические), за счёт заключения дистрибьюторских договоров

Мы предлагаем:

- *Конкурентоспособные цены и скидки постоянным клиентам.*
- *Специальные условия для постоянных клиентов.*
- *Подбор аналогов.*
- *Поставку компонентов в любых объемах, удовлетворяющих вашим потребностям.*

- *Приемлемые сроки поставки, возможна ускоренная поставка.*
- *Доставку товара в любую точку России и стран СНГ.*
- *Комплексную поставку.*
- *Работу по проектам и поставку образцов.*
- *Формирование склада под заказчика.*

- *Сертификаты соответствия на поставляемую продукцию (по желанию клиента).*
- *Тестирование поставляемой продукции.*
- *Поставку компонентов, требующих военную и космическую приемку.*
- *Входной контроль качества.*
- *Наличие сертификата ISO.*

В составе нашей компании организован Конструкторский отдел, призванный помогать разработчикам, и инженерам.

Конструкторский отдел помогает осуществить:

- *Регистрацию проекта у производителя компонентов.*
- *Техническую поддержку проекта.*
- *Защиту от снятия компонента с производства.*
- *Оценку стоимости проекта по компонентам.*
- *Изготовление тестовой платы монтаж и пусконаладочные работы.*

Тел: +7 (812) 336 43 04 (многоканальный)
Email: org@lifeelectronics.ru

www.lifeelectronics.ru