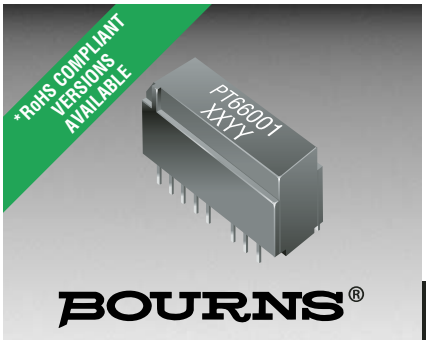

Features

- Through-hole unit
- Isolation voltage of 1500 Vrms
- Low interwinding capacity
- Lead free version available (see How to Order)
- Lead free versions are RoHS compliant*

Applications

- Telecom

PT66001 & PT66012 - ISDN S-Interface Transformer

Electrical Specifications @ 25 °C

Turns Ratio ±1 % (III:I+II) ..see schematic
Impedance at 20 kHz 100 mV
with IDC=3 mA (core 1,2)
ohm min.....625
OCL at 10 kHz 100 mV(mH min)
Transformer (core1,2).....22
Choke IV,V,VI,VII +50/-30 % 5
Interwinding Capacity (10 kHz 100 mV)
CWW (pF max) (core 1,2).....120
Leakage Inductance (10 kHz 100 mV)
Ls (uH)
I+II(III shorted) core 1,2.....< 4
IV(V,VI,VII shorted) core 3 .....< 0.6
HIPOT 50 Hz for 2 sec. (Vrms)
I+II to III (core 1,2) 1500
IV+V+III (core 1) to
VI+VII+III (core 2) 500
DCR III (ohms max.)
PT66001 .....5.6
PT66012 .....5.0
DCR I+II (ohms max.)
PT66001 .....2.7
PT66012 .....2.4
DCR IV,V,VI,VII (ohms max.) 1.1
Operating Temperature (ºC) .....0 to +70

Packaging Specifications

Tube .....15 pcs./tube

Product Dimensions

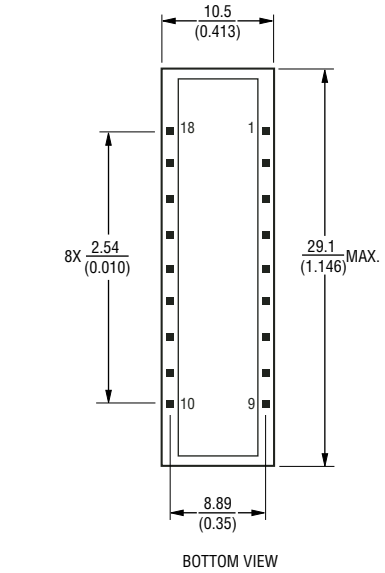

DIMENSIONS ARE: MM (INCHES)

TOLERANCE: ± 0.2 (.008)

Electrical Schematic

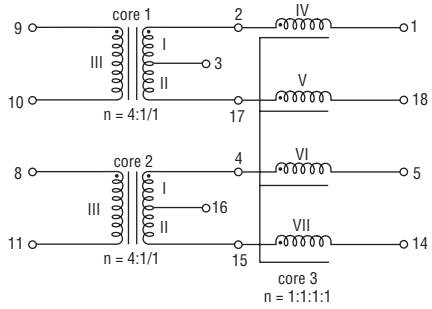

How to Order

PT660xx __

Model

Termination
Blank = Tin-lead
L = Tin only (lead free)

06/05

*RoHS Directive 2002/95/EC Jan 27 2003 including Annex
Specifications are subject to change without notice.
Customers should verify actual device performance in their specific applications.

ООО «ЛайфЭлектроникс» “LifeElectronics” LLC

ИНН 7805602321 КПП 780501001 Р/С 40702810122510004610 ФАКБ "АБСОЛЮТ БАНК" (ЗАО) в г.Санкт-Петербурге К/С 30101810900000000703 БИК 044030703

Компания «Life Electronics» занимается поставками электронных компонентов импортного и отечественного производства от производителей и со складов крупных дистрибьюторов Европы, Америки и Азии.

С конца 2013 года компания активно расширяет линейку поставок компонентов по направлению коаксиальный кабель, кварцевые генераторы и конденсаторы (керамические, пленочные, электролитические), за счёт заключения дистрибьюторских договоров

Мы предлагаем:

- *Конкурентоспособные цены и скидки постоянным клиентам.*
- *Специальные условия для постоянных клиентов.*
- *Подбор аналогов.*
- *Поставку компонентов в любых объемах, удовлетворяющих вашим потребностям.*

- *Приемлемые сроки поставки, возможна ускоренная поставка.*
- *Доставку товара в любую точку России и стран СНГ.*
- *Комплексную поставку.*
- *Работу по проектам и поставку образцов.*
- *Формирование склада под заказчика.*

- *Сертификаты соответствия на поставляемую продукцию (по желанию клиента).*
- *Тестирование поставляемой продукции.*
- *Поставку компонентов, требующих военную и космическую приемку.*
- *Входной контроль качества.*
- *Наличие сертификата ISO.*

В составе нашей компании организован Конструкторский отдел, призванный помогать разработчикам, и инженерам.

Конструкторский отдел помогает осуществить:

- *Регистрацию проекта у производителя компонентов.*
- *Техническую поддержку проекта.*
- *Защиту от снятия компонента с производства.*
- *Оценку стоимости проекта по компонентам.*
- *Изготовление тестовой платы монтаж и пусконаладочные работы.*

Тел: +7 (812) 336 43 04 (многоканальный)
Email: org@lifeelectronics.ru

www.lifeelectronics.ru