L	REVISED PER E.C.N. T-8334	[illegible]	[illegible]
M	REVISED PER DCR# T-22012	12/16/98	M.HIGGY

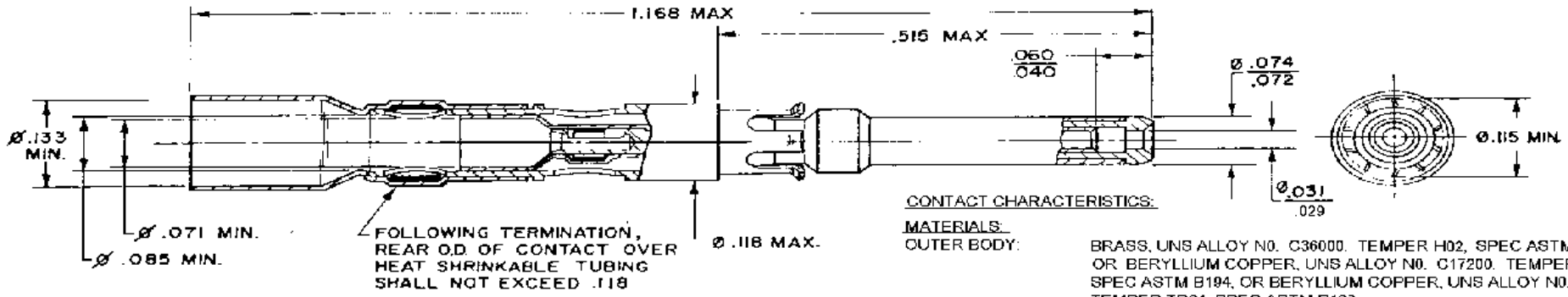

CONTACT CHARACTERISTICS:

MATERIALS:

OUTER BODY:	BRASS, UNS ALLOY NO. C36000. TEMPER H02, SPEC ASTM B16 OR BERYLLIUM COPPER, UNS ALLOY NO. C17200. TEMPER TD04. SPEC ASTM B194, OR BERYLLIUM COPPER, UNS ALLOY NO. C17300, TEMPER TD04, SPEC ASTM B196.
PLATING:	GOLD PER ASTM B 488 (MIL-G-45204) NICKEL PER QQ-N-290 OVER COPPER FLASH.
INNER CONTACT:	BERYLLIUM COPPER. UNS ALLOY NO. C17300. TEMPER TH04. SPEC. ASTM B196.
PLATING:	GOLD PER ASTM B 488 (MIL-G-45204) NICKEL PER QQ-N-290 OVER COPPER FLASH.
RETAINING CLIP:	BERYLLIUM COPPER, UNS ALLOY NO. C17200, TEMPER TH04, SPEC. ASTM B194.
PLATING:	NICKEL PER QQ-N-290.
DIELECTRIC:	FLUOROPOLYMER.
SOLDER:	SN63 RMAP IN ACCORDANCE WITH ANSI/J-STD-006.
CABLE SUPPORT:	OUTER SLEEVE: POLYVINYLIDENE HEAT SHRINKABLE TUBING.
	INNER SLEEVE: POLYOLEFIN HEAT SHRINKABLE TUBING.

PERFORMANCE:

TEMPERATURE RATING:	125°C MAXIMUM.
CURRENT RATING:	3 AMPS
VOLTAGE RATING:	DIELECTRIC WITHSTAND VOLTAGE 900 VOLTS RMS, MAXIMUM.
CONTACT RESISTANCE:	10 MILLIOHMS MAXIMUM (INNER)
	8 MILLIOHMS MAXIMUM (OUTER)
INSULATION RESISTANCE:	5,000 MEGOHMS MINIMUM.
ENGAGEMENT FORCE:	INNER SOCKET: 6 OZ. MAXIMUM.
SEPARATION FORCE:	INNER SOCKET: 0.5 OZ. MINIMUM.

NOTES:

1. THIS CONTACT IS DESIGNED FOR USE IN MIL-C-28748 SIZE 16 CAVITIES.
2. THIS CONTACT IS DESIGNED TO TERMINATE TO THE CABLES IN THE TABLE. OTHER APPLICATIONS SHOULD BE SUBMITTED TO RAYCHEM FOR EVALUATION.
3. FOR TERMINATION PROCEDURE: SEE ES 61133
4. MATING CONTACT (FOR SIMILAR CABLES) D-602-45
5. CABLE MUST BE TERMINATED WITH D-600-0018 DIELECTRIC BARRIER.
6. THIS CONTACT MEETS RAYCHEM SPECIFICATION D-6002.

RG CABLE NO.	RAYCHEM CABLE NO.
RG - 179 B/U	5026A IXIX
RG - 178 B/U 5	5030A IXIX
RG - 316 /U	7528A IXIX
	7530A IXIX
	9532A IXIX

CONNECTOR SPECIFICATION CONTROL DRAWING

UNLESS OTHERWISE SPECIFIED DIMENSIONS ARE IN INCHES BRACKETED DIMENSIONS () ARE METRIC AND TOLERANCES ARE:
.XXX ± ( )
.XX ± ( )
∠ ±

DRAWN	DWW	2-15-84
CHECKED		
APPROVED		
APPROVED		
APPROVED		
CAD FILE	T22012.TIF	

tyco Electronics — Raychem

TITLE

SHIELDED CONTACT, PIN COAXIAL CABLE

SIZE	CODE IDENT	DWG NO	
A	NO. 06090	D-602-44	M
WEIGHT		SHEET 1 OF 1	

DO NOT SCALE THIS DRAWING

If this document is printed it becomes uncontrolled.
Check for the latest revision.

ООО «ЛайфЭлектроникс» “LifeElectronics” LLC

ИНН 7805602321 КПП 780501001 Р/С 40702810122510004610 ФАКБ "АБСОЛЮТ БАНК" (ЗАО) в г.Санкт-Петербурге К/С 30101810900000000703 БИК 044030703

Компания «Life Electronics» занимается поставками электронных компонентов импортного и отечественного производства от производителей и со складов крупных дистрибьюторов Европы, Америки и Азии.

С конца 2013 года компания активно расширяет линейку поставок компонентов по направлению коаксиальный кабель, кварцевые генераторы и конденсаторы (керамические, пленочные, электролитические), за счёт заключения дистрибьюторских договоров

Мы предлагаем:

- *Конкурентоспособные цены и скидки постоянным клиентам.*
- *Специальные условия для постоянных клиентов.*
- *Подбор аналогов.*
- *Поставку компонентов в любых объемах, удовлетворяющих вашим потребностям.*

- *Приемлемые сроки поставки, возможна ускоренная поставка.*
- *Доставку товара в любую точку России и стран СНГ.*
- *Комплексную поставку.*
- *Работу по проектам и поставку образцов.*
- *Формирование склада под заказчика.*

- *Сертификаты соответствия на поставляемую продукцию (по желанию клиента).*
- *Тестирование поставляемой продукции.*
- *Поставку компонентов, требующих военную и космическую приемку.*
- *Входной контроль качества.*
- *Наличие сертификата ISO.*

В составе нашей компании организован Конструкторский отдел, призванный помогать разработчикам, и инженерам.

Конструкторский отдел помогает осуществить:

- *Регистрацию проекта у производителя компонентов.*
- *Техническую поддержку проекта.*
- *Защиту от снятия компонента с производства.*
- *Оценку стоимости проекта по компонентам.*
- *Изготовление тестовой платы монтаж и пусконаладочные работы.*

Тел: +7 (812) 336 43 04 (многоканальный)
Email: org@lifeelectronics.ru

www.lifeelectronics.ru