PIN	SD Mode
#1	DAT2
#2	DAT3/CD
#3	CMD
#4	V_{DD}
#5	CLK
#6	V_{SS}
#7	DAT0
#8	DAT1

Pin Assignments

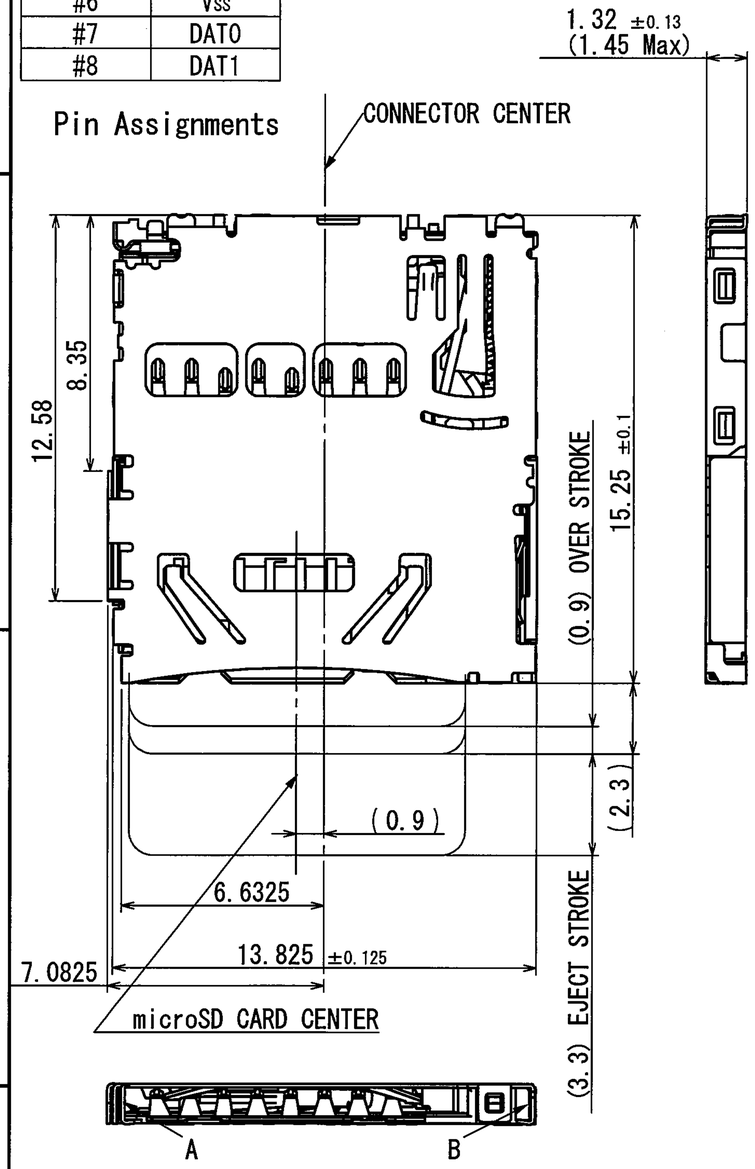

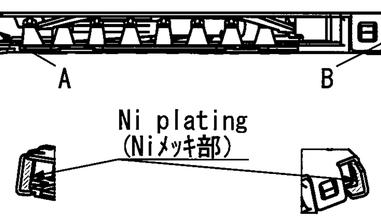

VIEW A VIEW B

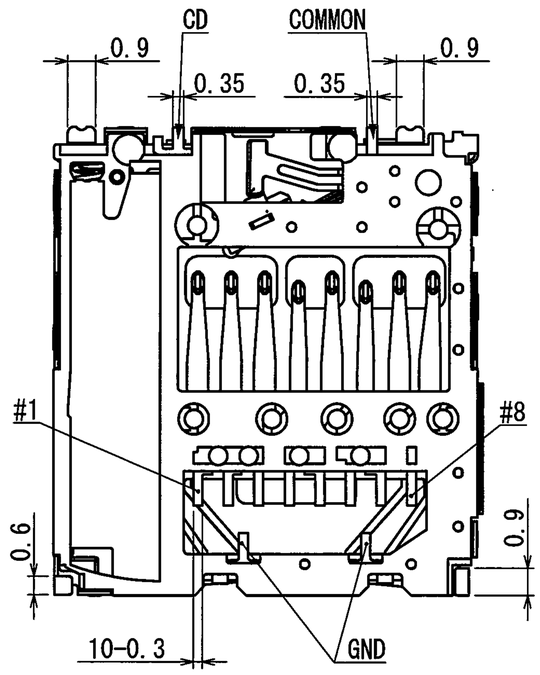

Circuit Diafram for Detect Switch

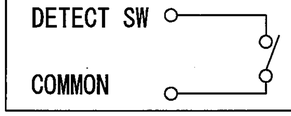

Insertiong CARD=ON
→Normal=OFF

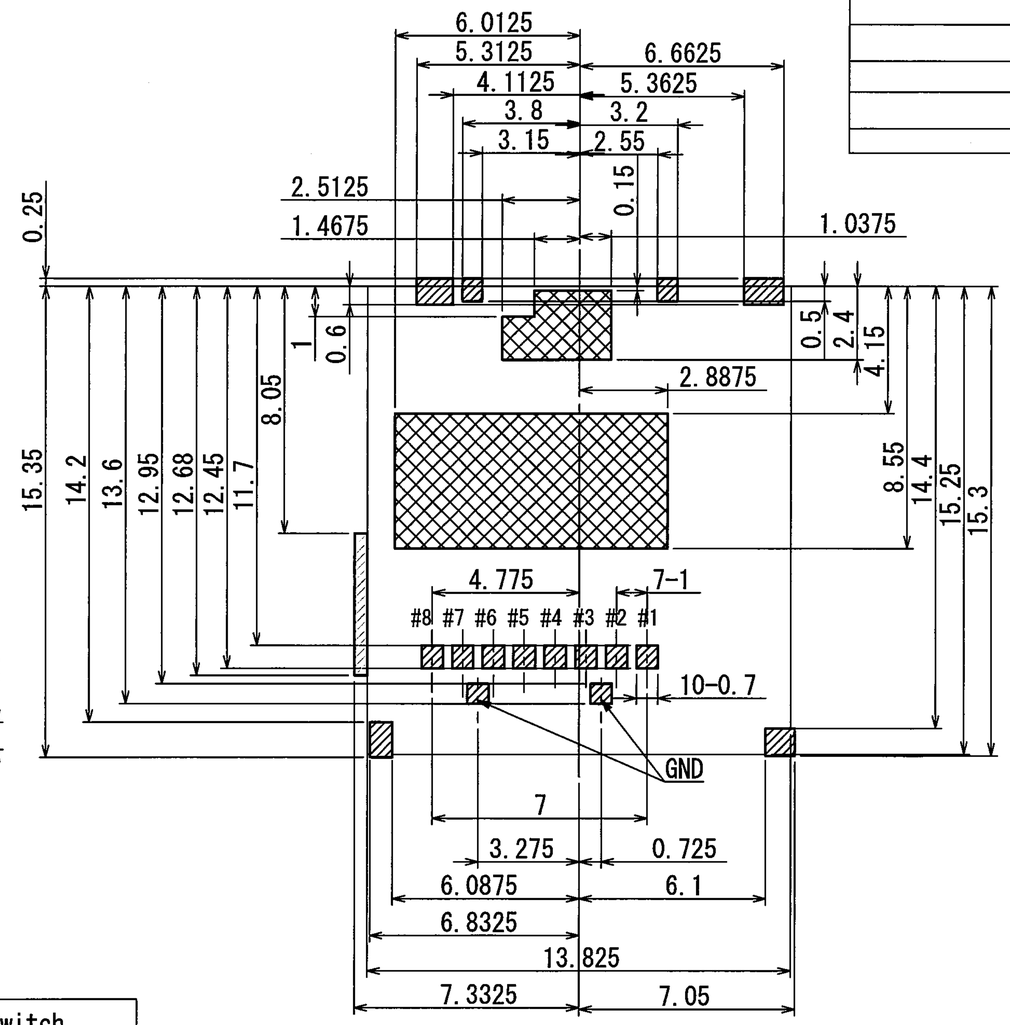

PATTERN AREA

NO PATTERN EXPOSED AREA

NO PATTERN AREA

RECOMMENDED P.C.BOARD LAYOUT
TOLERANCES UNLESS OTHERWISE SPEC. ±0.05

NOTE 1. This connector is standard mount type.
2. All terminal coplanarity : 0.1mm max. (INITIAL)

TOLERANCES UNLESS OTHERWISE SPEC	
BASIC DIMENSIONS	TOLERANCES
UP TO 10	±0.3
ABOVE 10 TO 100	±0.5
ABOVE 100	±0.8
ANGULAR DIMENSION	±5°

SYMB	DATE	APPD	CHKD	DSGD

背景
BACK GROUND
DSLJ14053

ALPS ELECTRIC CO., LTD.

DSGD. 06. Dec. 2014 Dai xuejuan	SCALE	NO. SCHA4B0419
CHKD. 06-Dec.-2014		TITLE PRODUCT DRAWING (1/2)
APPD. 06 Dec. 2014	UNIT mm	DOCUMENT NO. SCHA4B0419, AE12, 00

REEL CORE(1:5)

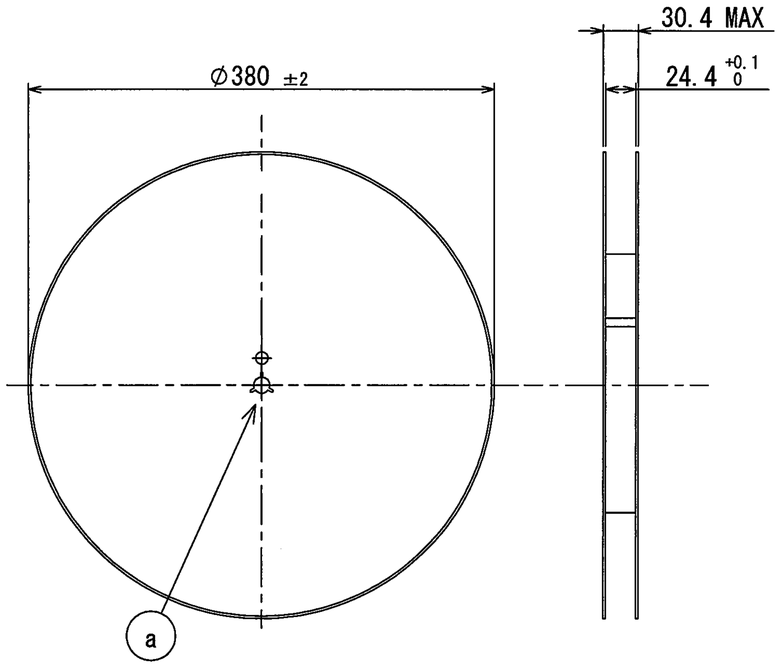

DETAIL (a) (1:1)

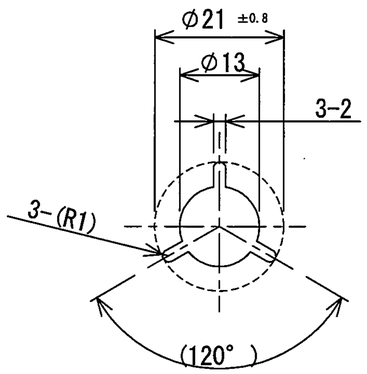

CARRIE TAPE(2:1)

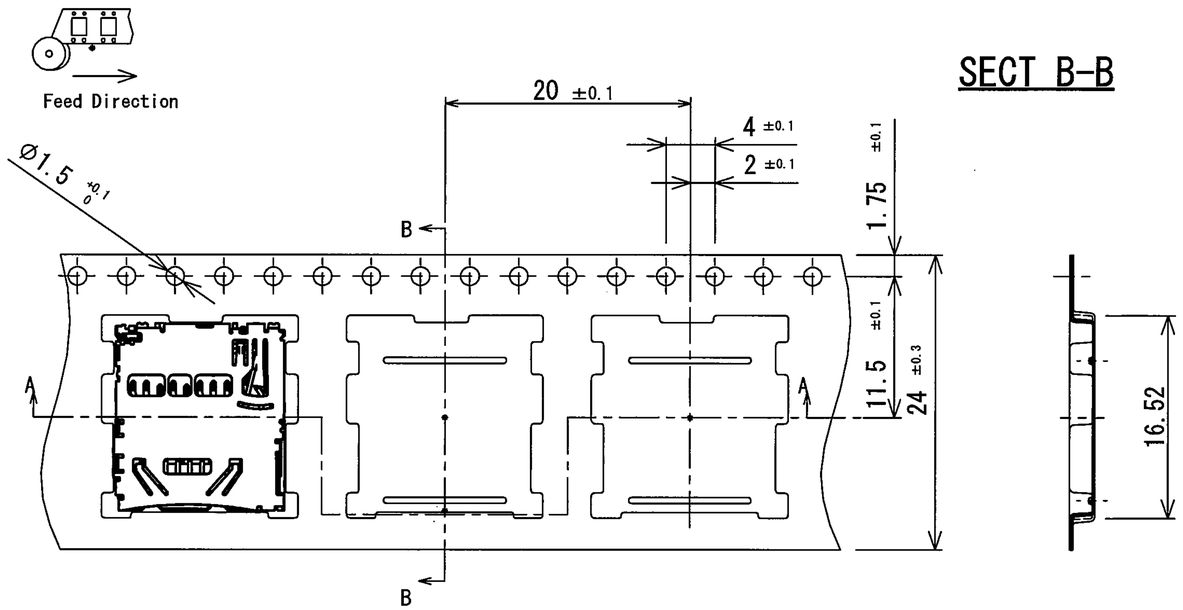

SECT B-B

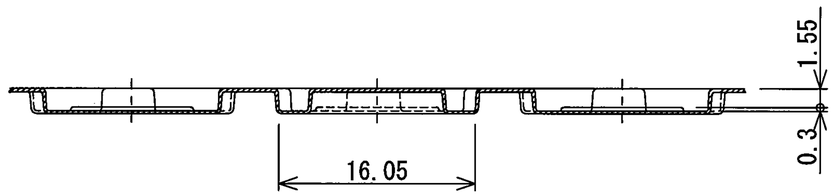

SECT A-A

2. 2000pcs/reel
1. SPECIFICATION OF TAPING:TAPE-S-029

NOTE

TOLERANCES UNLESS OTHERWISE SPEC	
BASIC DIMENSIONS	TOLERANCES
UP TO 10	±0.3
ABOVE 10 TO 100	±0.5
ABOVE 100	±0.8
ANGULAR DIMENSION	±5°

SYMB	DATE	APPD	CHKD	DSGD

ALPS ELECTRIC CO., LTD.

DSGD. 06. Dec. 2014 Dai xuejuan	SCALE	NO. SCHA4B0419	
CHKD. 06.Dec.2014		TITLE TAPING PRODUCT DRAWING (2/2)	
APPD. 06 Dec. 2014	UNIT mm	DOCUMENT NO. SCHA4B0419, AE22, 00	

ООО «ЛайфЭлектроникс» “LifeElectronics” LLC

ИНН 7805602321 КПП 780501001 Р/С 40702810122510004610 ФАКБ "АБСОЛЮТ БАНК" (ЗАО) в г.Санкт-Петербурге К/С 30101810900000000703 БИК 044030703

Компания «Life Electronics» занимается поставками электронных компонентов импортного и отечественного производства от производителей и со складов крупных дистрибьюторов Европы, Америки и Азии.

С конца 2013 года компания активно расширяет линейку поставок компонентов по направлению коаксиальный кабель, кварцевые генераторы и конденсаторы (керамические, пленочные, электролитические), за счёт заключения дистрибьюторских договоров

Мы предлагаем:

- *Конкурентоспособные цены и скидки постоянным клиентам.*
- *Специальные условия для постоянных клиентов.*
- *Подбор аналогов.*
- *Поставку компонентов в любых объемах, удовлетворяющих вашим потребностям.*

- *Приемлемые сроки поставки, возможна ускоренная поставка.*
- *Доставку товара в любую точку России и стран СНГ.*
- *Комплексную поставку.*
- *Работу по проектам и поставку образцов.*
- *Формирование склада под заказчика.*

- *Сертификаты соответствия на поставляемую продукцию (по желанию клиента).*
- *Тестирование поставляемой продукции.*
- *Поставку компонентов, требующих военную и космическую приемку.*
- *Входной контроль качества.*
- *Наличие сертификата ISO.*

В составе нашей компании организован Конструкторский отдел, призванный помогать разработчикам, и инженерам.

Конструкторский отдел помогает осуществить:

- *Регистрацию проекта у производителя компонентов.*
- *Техническую поддержку проекта.*
- *Защиту от снятия компонента с производства.*
- *Оценку стоимости проекта по компонентам.*
- *Изготовление тестовой платы монтаж и пусконаладочные работы.*

Тел: +7 (812) 336 43 04 (многоканальный)
Email: org@lifeelectronics.ru

www.lifeelectronics.ru