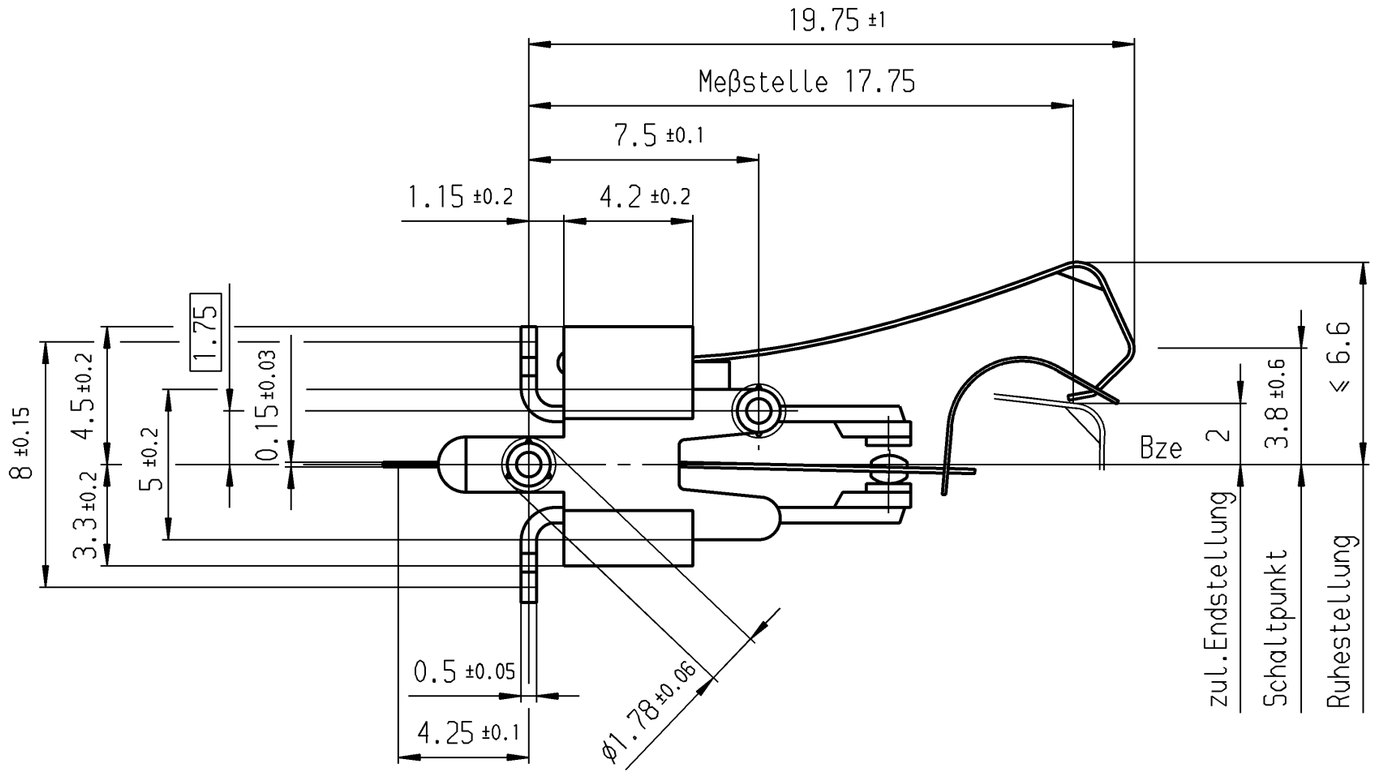

Empfohlenes Lochbild, Bestückungsseite
Toleranzen nach DIN IEC 326 Teil 3 sehr fein

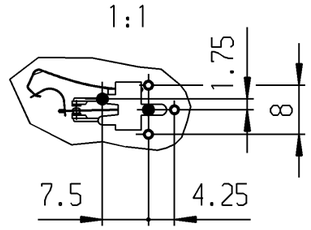

Anschlußloch ø1.3 +0.1

Fixierloch ø1.6 +0.1

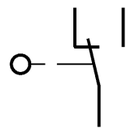

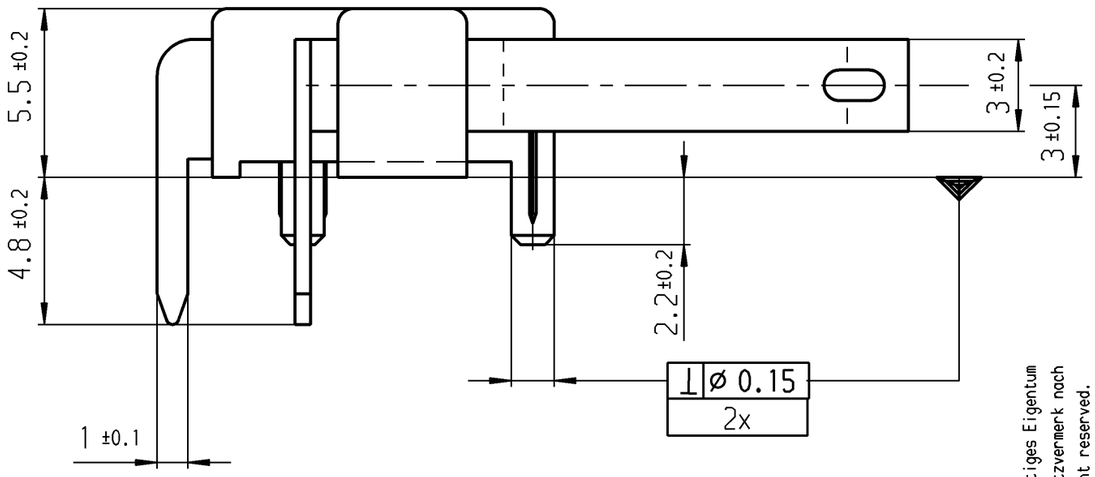

Aufschrift

Ⓜ 1010 µ
G04

Auf Verpackung
MARQUARDT
1010.9802 µ

G04 entspricht:
2(0.5)/250~50E3 T85
6(2)/250~25E3 T85

10

Wechsler 1-polig

Schalt-Betätigungskraft 0.45 bis 1.05 N
Differenzweg ≤ 0.9 mm

Diese Unterlage ist geistiges Eigentum der Marquardt GmbH. Schutzvermerk nach DIN 34 beachten. Copyright reserved.

i	31946	18.07.01	pfu	m			
h	30626	10.11.00	pfu	l			
g	25481	07.11.97	sig	k			
f	23442	04.07.95	gue	j			
Ausg. ISSUE	Änderung REVISION	gez. DRAWN BY		Ausg. ISSUE	Änderung REVISION	gez. DRAWN BY	

Für Form und Lage / FOR SHAPE AND LOC.: ◎ ≡
Für Winkel / FOR ANGLE ± 2°

Allgemeintoleranzen
UNTOLERANCED DIMENSIONS
PROJECTION
Abmasse und Nennmassbereiche Angaben in mm / ALL DIMENSIONS ARE IN MILLIMETRES

	Laengen LENGTH	Radien RADII
0-6	± 0.1	± 0.2
>6-15	± 0.15	± 0.3
>15-30	± 0.2	± 0.5
>30-70	± 0.3	± 10%
>70-120	± 0.4	
>120-200	± 0.8	

Pause COPY | Blatt SHEET | Original DIN A3 | Maßstab SCALE 5:1
0 10 20 30 mm

CAD Medusa | Z
gez./DRAWN BY 14.07.97 gue
gepr./CHECKED BY
Ersatz für/REPLACEMENT OF Z.gl.Nr.vom 15.01.91

Typ: K | Zeichn./DRAWING NO.: 1010.9802 | Index: i

Schnappschalter

MARQUARDT
Marquardt GmbH, D-78604 Rietheim-Weilheim

RELEASED/FREIGEGEBEN 2001/Aug/02

ООО «ЛайфЭлектроникс» “LifeElectronics” LLC

ИНН 7805602321 КПП 780501001 Р/С 40702810122510004610 ФАКБ "АБСОЛЮТ БАНК" (ЗАО) в г.Санкт-Петербурге К/С 30101810900000000703 БИК 044030703

Компания «Life Electronics» занимается поставками электронных компонентов импортного и отечественного производства от производителей и со складов крупных дистрибьюторов Европы, Америки и Азии.

С конца 2013 года компания активно расширяет линейку поставок компонентов по направлению коаксиальный кабель, кварцевые генераторы и конденсаторы (керамические, пленочные, электролитические), за счёт заключения дистрибьюторских договоров

Мы предлагаем:

- *Конкурентоспособные цены и скидки постоянным клиентам.*
- *Специальные условия для постоянных клиентов.*
- *Подбор аналогов.*
- *Поставку компонентов в любых объемах, удовлетворяющих вашим потребностям.*

- *Приемлемые сроки поставки, возможна ускоренная поставка.*
- *Доставку товара в любую точку России и стран СНГ.*
- *Комплексную поставку.*
- *Работу по проектам и поставку образцов.*
- *Формирование склада под заказчика.*

- *Сертификаты соответствия на поставляемую продукцию (по желанию клиента).*
- *Тестирование поставляемой продукции.*
- *Поставку компонентов, требующих военную и космическую приемку.*
- *Входной контроль качества.*
- *Наличие сертификата ISO.*

В составе нашей компании организован Конструкторский отдел, призванный помогать разработчикам, и инженерам.

Конструкторский отдел помогает осуществить:

- *Регистрацию проекта у производителя компонентов.*
- *Техническую поддержку проекта.*
- *Защиту от снятия компонента с производства.*
- *Оценку стоимости проекта по компонентам.*
- *Изготовление тестовой платы монтаж и пусконаладочные работы.*

Тел: +7 (812) 336 43 04 (многоканальный)
Email: org@lifeelectronics.ru

www.lifeelectronics.ru